Вся информация в предлагаемом Каталоге основана на многолетнем опыте исследований в области разработок и производства уплотнений и виброизоляционных элементов Группой компаний Freudenberg, и она соответствует современному уровню знаний.

Уплотняющее действие многих продуктов определяется не только конструкцией самого компонента, но скорее зависит от конкретного случая применения, где существенное влияние оказывают монтажное пространство, контактная поверхность, а также такие параметры, как рабочее давление и температура, среда, в которой работает уплотнение, смазка, вибрация и внешнее загрязнение. Уплотнительная функция может существенно изменяться в зависимости от этих и иных факторов.

Учитывая эти обстоятельства, можно сказать, что не существует общих рекомендаций, которые в одинаковой мере относились бы ко всем продуктам, представленным в Каталоге. Параметры уплотнений, приводимые в настоящем Каталоге, являются только ориентировочными, и мы не можем гарантировать их при использовании уплотнений в различных областях. Поэтому мы рекомендуем тщательно обсуждать ваши случаи применения с нашей консультационной службой. При особенно высоких нагрузках, как например, при работе в агрессивных средах, уплотнение должно выбираться совместно с нашими специалистами. При этом часто приходится проводить испытания на функциональную надёжность.

В рамках оптимизации продуктов мы оставляем за собой право вносить изменения в производственную программу, технологические процессы, а также изменять данные, приводимые в Каталоге, без предварительного уведомления.

С момента выхода в свет настоящего Каталога все предыдущие публикации теряют свою силу.

Каталог может копироваться и воспроизводиться в любой форме только с разрешения фирмы
Freudenberg Simrit GmbH & Co KG,
69465 Weinheim, Германия.

Отпечатано на экологически чистой бумаге.

© Freudenberg Simrit GmbH & Co KG.
Все права охраняются.

**Официальный дистрибьютор SIMRIT в Украине:**

мультибрендовая компания
ТОРГОВИЙ ДІМ ®
**ГалПідшипник**
**www.galp.com.ua**

**79035, Львов, ул. Зеленая, 238-з** **тел./факс: (032) 297-65-66, 297-01-93**
**04080, Киев, ул. Кириловская, 69-Б** **тел./факс: (044) 501-28-28, 451-85-10**
**69068, Запорожье, ул. Фонвизина, 8** **тел./факс: (0612) 13-91-26,13-90-03**
**65013, Одесса, ул. Николаевская дорога, 140** **тел./факс: (048) 717-44-31, 717-44-32**
**61177, Харков, ул. Залютинская, 10** **тел./факс: (057) 777-66-33, 777-65-79**
**21012, Винница, ул. Данила Нечая, 65, оф. 405** **тел./факс: (0432) 68-79-81**
**25014, Кировоград, пр. Инженеров, 8, оф. 303** **тел./факс: (0522) 35-76-77, 35-76-88**



SIMM_RU.indb 2 27.05.2011 13:37:30

# Оглавление

**Алфавитный список конструкций** 2

**Предварительный выбор Simmerring** 12

**Стандартная программа Simmerring®** 18

## Уплотнения Simmerring®

Simmerring B1.../SL по норме DIN 3761 B/BS 84

Simmerring B1OF 97

Simmerring B2.../SL по норме DIN 3761 C/CS 99

Simmerring B2PT 113

Simmerring BA.../SL по норме DIN 3760 A/AS 116

Simmerring BABSL (Classical Pressure Seal) по норме DIN 3760 AS 139, 144

Simmerring BADUO 148

Simmerring BAHD 150, 151

Simmerring BAOF 152

Simmerring BAUM.../SL по норме DIN 3760 A/AS 154

Simmerring Radiamatic EWDR из PTFE 167

Simmerring ESS (Energy Saving Seal) 169, 170, 171

Simmerring HLPS (High Low Pressure Seal) 172

Simmerring Radiamatic® HTS II из PTFE 173

Simmerring PPS (Premium Pressure Seal) 174, 175

Simmerring PTS (Poly Tech Seal) 176

Simmerring Radiamatic R 35 177

Simmerring Radiamatic R 36 184

Simmerring Radiamatic R 37 187

Simmerring Radiamatic R 58 192

Simmerring Radiamatic R 35 LD 195

Simmerring Radiamatic RS 85 196

Simmerring Radiamatic RHS 51 198

## Модульные радиальные уплотнения вала

Simmerring MSC 01, MSC 02 (Modular Sealing Component) 200, 202

Simmerring MSS 1 (Modular Sealing Solution 1) 204, 206

Simmerring MSS 1+ CM (Modular Sealing Solution 1+ Condition Monitoring) 208

Simmerring MSS 7 (Modular Sealing Solution 7) 209

## Кассетные уплотнения

Simmerring Cassette Seal Type 1 211, 212

Simmerring Cassette Seal Type 2 214, 216

Simmerring Cassette Seal Type 3 218, 220

Simmerring Cassette Seal HS (High Speed) 222

## Комбинированные уплотнения

Simmerring Combi Seal 223, 225, 226

Simmerring Combi Seal SF5 228, 230

Simmerring Combi Seal SF6 231, 233

Simmerring Combi Seal SF8 235, 237

Simmerring Combi Seal SF19 238, 240

## Уплотнительные крышки

Уплотнительные крышки GA, GSA 241

## Водоотталкиватели

Simmerring водоотталкиватель WA, тип A 243

Simmerring водоотталкиватель WA, тип AX 244

## Профили для применений при вращении

245

**В конце каталога вы найдёте:**

**Обзор каталога Simrit**

**Сервисные центры и Партнеры Simrit во всем мире**



SIMM_RU.indb 1 27.05.2011 13:37:31

# Алфавитный список конструкций

## B

B1 — 84
B1OF — 97
B1SL — 84
B2 — 99
B2PT — 113
B2SL — 99
B2U — 99
B2USL — 99
BA — 116
BABSL — 139, 144
BADUO — 148
BAHD — 150, 151
BAFUD — 116
BAFUDSL — 116
BAOF — 152
BASL — 116
BAUM — 154
BAUMSL — 154
BAUMSLX7 — 154
BAUMX7 — 154
BAUSLX2 — 116
BAUX2 — 116

## C

Cassette Seal Type 1 — 211, 212
Cassette Seal Type 2 — 214, 216
Cassette Seal Type 3 — 218, 220
Cassette Seal HS — 222
Combi Seal — 223, 225, 226
Combi Seal SF19 — 238, 240
Combi Seal SF5 — 228, 230
Combi Seal SF6 — 231, 231
Combi Seal SF8 — 235, 237

## E

ESS (Energy Saving Seal) — 169, 170, 171

## G

GA — 241
GSA — 241

## H

HLPS (High Low Pressure Seal) — 172

## M

MSC 01 — 200, 202
MSC 02 — 200, 202
MSS 1 — 204 206
MSS 1+ Condition Monitoring — 208
MSS 7 — 209

## P

PTS (Poly Tech Seal) — 176
PPS (Premium Pressure Seal) — 174, 175
Профили для применений при вращении — 245

## R

Radiamatic EWDR из PTFE — 167
Radiamatic HTS II из PTFE — 173
Radiamatic R 35 — 177
Radiamatic R 35 LD — 195
Radiamatic R 36 — 184
Radiamatic R 37 — 187
Radiamatic R 58 — 192
Radiamatic RHS 51 — 198
Radiamatic RS 85 — 196

## W

WA, тип A — 245
WA, тип AX — 246


© Freudenberg Simrit GmbH & Co. KG | Каталог Уплотнения Simmerring и вращающиеся уплотнения 2011

SIMM_RU.indb 2 27.05.2011 13:37:31

SIMM_RU.indb 3 27.05.2011 13:37:31

# Simrit – ваш эксперт в области уплотнений и виброизоляции

Simmerring®

Гидравлика и Пневматика

Гидроаккумуляторы

Кольца круглого сечения

Продукты из жидкого силикона

Специальные уплотнения

Управление вибрацией

**Предлагаемый нами уникальный пакет услуг устанавливает критерии качества, надежности и эффективности в промышленном секторе.**

Благодаря широчайшей гамме продуктов и разнообразным сервисам Simrit предлагает уникальный для рынка пакет услуг. Для увеличения ваших конкурентных преимуществ Simrit предлагает вам свои самые передовые технологии: мы анализируем вашу систему в целом и оптимально согласовываем отдельные компоненты. Таким образом, вы получаете конкретное решение, которое наилучшим образом отвечает вашим требованиям. Работая с одним поставщиком, что сэкономит вам время и деньги, вы убедитесь, что также и для комплексных систем вы нашли в Simrit идеального партнера и поставщика любых уплотнений и виброизоляционных элементов.

Наш непревзойденный опыт в области материаловедения, накопленный за десятилетия, является залогом исключительных характеристик и технологического превосходства наших продуктов. Сами за себя говорят такие знаменитые бренды, как Simmerring®, Merkel, Integral Accumulator, O-Ring или Lederer. Вместе с огромной номенклатурой специальных уплотнительных продуктов и технологиями контроля вибраций они неотделимы от марки Simrit и образуют широчайшую в мире гамму продукции для применения во всех отраслях промышленности.

Являясь частью Группы Freudenberg, мы используем фундаментальные исследования, опыт разработок и производства концерна, что дает нам возможность постоянно поддерживать технологическое преимущество наших инновационных решений. Мы всегда помним о наших клиентах во всем мире, с их локальными рыночными требованиями, и работаем для них. Где бы вам ни потребовались наши решения, благодаря тесному международному сотрудничеству с Европой и Америкой, с нашим японским партнером NOK в Азии, Simrit всегда предложит вам единые стандарты качества.

Многочисленные сервис-центры Simrit, а также наши партнеры, обслуживают более 100 000 клиентов по всему миру. Мы всегда рядом с вами!

**Пакет услуг Simrit:**

- **Широчайшая в мире гамма продукции**
  Продуктов решения из одних рук
- **Постоянные инновации**
  Технологическое преимущество для повышения конкурентоспособности наших клиентов
- **Уникальный опыт в области материаловедения и высокие стандарты качества**
  Передовые технологии для надежного и эффективного использования
- **Огромный спектр услуг**
  Поддержка наших клиентов от стадии разработки до ввода продукта в производство
- **Глобализация**
  Мировой опыт и знание о требованиях локальных рынков



00B_SIMM_Vorlaufseiten_INDD_2010_Produktkataloge.indd 4 27.05.2011 14:40:46

# Ваш партнер Simrit:

## Официальный дистрибьютор SIMRIT в Украине:

мультибрендовая компания

®

ТОРГОВИЙ ДІМ

**ГалПідшипник**

**www.galp.com.ua**

| | |
|---|---|
| 79035, Львов, ул. Зеленая, 238-з | тел./факс: (032) 297-65-66, 297-01-93 |
| 04080, Киев, ул. Кириловская, 69-Б | тел./факс: (044) 501-28-28, 451-85-10 |
| 69068, Запорожье, ул. Фонвизина, 8 | тел./факс: (0612) 13-91-26,13-90-03 |
| 65013, Одесса, ул. Николаевская дорога, 140 | тел./факс: (048) 717-44-31, 717-44-32 |
| 61177, Харков, ул. Залютинская, 10 | тел./факс: (057) 777-66-33, 777-65-79 |
| 21012, Винница, ул. Данила Нечая, 65, оф. 405 | тел./факс: (0432) 68-79-81 |
| 25014, Кировоград, пр. Инженеров, 8, оф. 303 | тел./факс: (0522) 35-76-77, 35-76-88 |



00B_SIMM_Vorlaufseiten_INDD_2010_Produktkataloge.indd 5 27.05.2011 14:40:46

# Эластомеры с исключительными свойствами – основа для инновационных решений

### Уникальные ноу-хау в области материаловедения, накопленные более чем за 60 лет

Более чем 60 лет Simrit разрабатывает инновационную продукцию высочайшего качества. Благодаря накопленному опыту в материаловедении, глубоким знаниям технологических процессов и продуктов мы постоянно создаем идеальные условия для вашего успеха. Решающим для оптимальной работы уплотнений и виброизоляционных компонентов является качество эластомерного материала. Фирма Simrit особенно гордится тем, что в этой области она является пионером.

### Целевая разработка материалов гарантирует высочайшее качество и длительный срок службы

При сотрудничестве с различными исследовательскими институтами, а также ведущими поставщиками полимеров и химических веществ 250 наших инженеров и химиков ежедневно разрабатывают новые материалы для самых высоких эксплуатационных требований. Разрабатываемые нами материалы должны соответствовать требованиям наших заказчиков и выдерживать все возможные нагрузки в определенной области применения – будь то температура, давление, устойчивость к средам, в статическом или динамическом применении.

Благодаря оптимизации материалов срок службы наших продуктов постоянно увеличивается. При этом постоянный контроль над внедрением материалов в серийное производство гарантирует вам высокое качество.



00B_SIMM_Vorlaufseiten_INDD_2010_Produktkataloge.indd 6 27.05.2011 14:40:49

# Созданные нами уникальные материалы – на передовом рубеже во всем мире

### Исключительное многообразие стандартных материалов

Ежегодный объем нашей продукции превышает 15 000 тонн, это свыше миллиарда уплотнений. В целом вам предлагается уникальная, как по количеству, так и по качеству программа материалов более чем из 1500 смесей и 850 сырьевых материалов для различных применений в виде уплотнений и компонентов виброизоляции.
При этом большая часть нашей продукции изготавливается из стандартных смесей. Конечно, группа специалистов Simrit будет консультировать вас и помогать – от подбора нужных материалов, включая стадию тестирования, до производственной стадии.

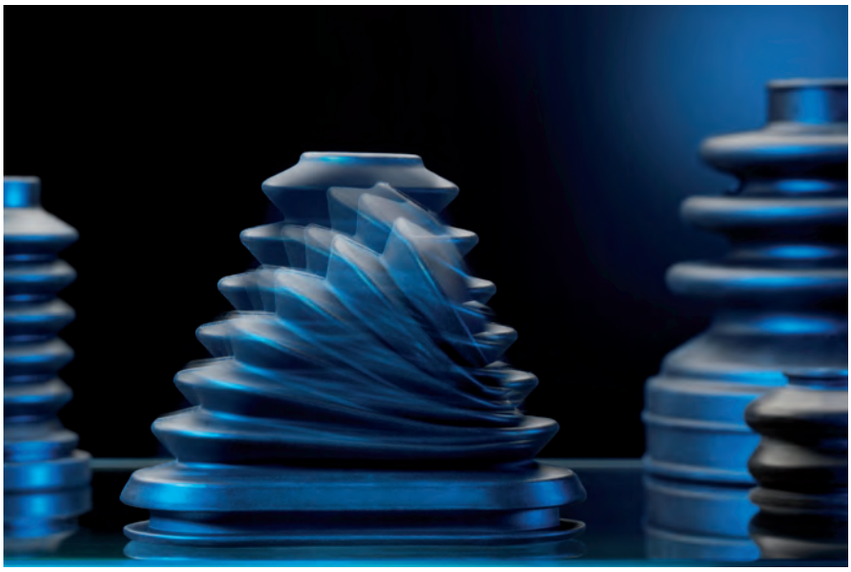

### Комплексный пакет услуг и многое другое

В комплексном пакете услуг от Simrit особенно большое значение придается материалам, изготовленным по вашим конкретным требованиям и пожеланиям. Использование изготовленных по заказу полимеров на базе собственного сырья позволяет Simrit разрабатывать высокоэффективные материалы, которые удовлетворяют самым высоким требованиям. Подбирая материалы для каждого конкретного применения, мы используем свою глобальную базу данных по материалам, где ноу-хау наших экспертов, работающих по всему миру, объединяются в доступную нам в любое время сеть технологических достижений. Производство соответствующего материала, обладающего оптимальными для вашего применения характеристиками, контролируется компьютером – от выбора сырьевого материала до получения компаунда. Естественно, при этом всегда соблюдаются передовые стандарты качества и технологии, а также экологические требования – ради вашего успеха и сохранения окружающей среды.



00B_SIMM_Vorlaufseiten_INDD_2010_Produktkataloge.indd 7 27.05.2011 14:41:03

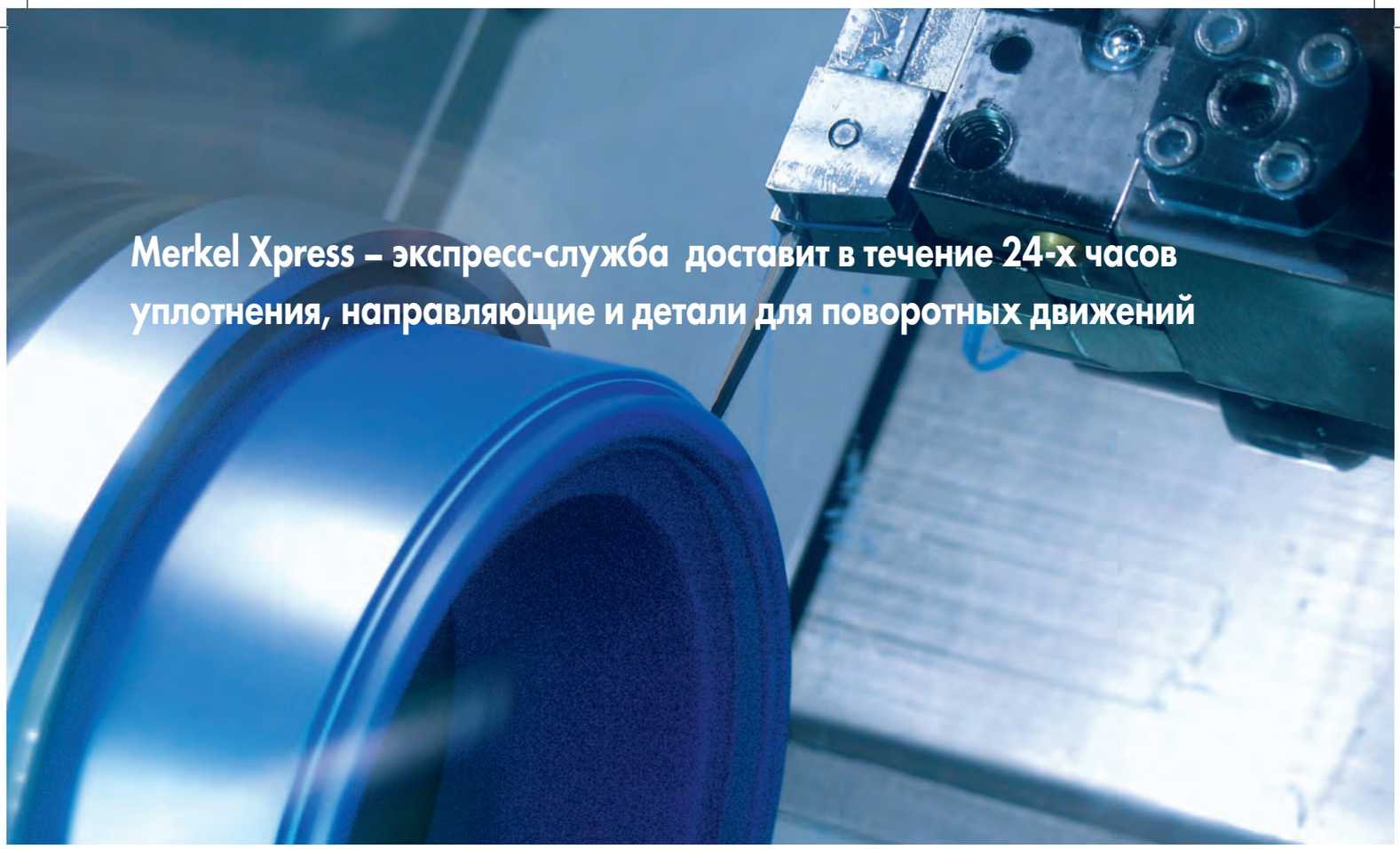

# Merkel Xpress – экспресс-служба доставит в течение 24-х часов уплотнения, направляющие и детали для поворотных движений

**Если дело не терпит отлагательства, обращайтесь в Merkel Xpress от Simrit. Наша служба доставит вам необходимое уплотнение за 24 часа.**

С Merkel Xpress от Simrit вы сократите простой вашего оборудования и тем самым производственные затраты. К тому же, вы сможете уменьшить складские запасы. То, что можно доставить в любое время, не обязательно хранить на складе. Только обратитесь к нам – завтра ваше уплотнение будет доставлено вам.

**Именно то уплотнение, которое вам нужно:**

То, что вам так срочно нужно, мы можем произвести за несколько часов при помощи современных технологий. Специальное производство по вашему заказу – от единичных прототипов до серийных партий. Merkel Xpress экономит ваши затраты на изготовление оснастки, а также избавляет от необходимости думать о минимальных партиях. Мы предлагаем новые материалы, высокоскоростное производство и быструю доставку!

**Merkel Xpress предлагает вам:**

- Доставку в течение 24-х часов
- Уплотнения диаметром до 4 метров
- От единичного уплотнения до серийной партии
- Широкий диапазон различных профилей
- Оригинальные материалы и геометрия от Simrit
- Специальные конструкции и специальные материалы
- Ноу-хау в области технологии изготовления
- Постоянное расширение предлагаемой гаммы продукции



00B_SIMM_Vorlaufseiten_INDD_2010_Produktkataloge.indd 8 27.05.2011 14:41:06

# Изготовление под заказ. Быстро. Экономично. Тройное преимущество от Merkel Xpress

## Материалы

**Полиуретан:**
SQ-PU
SQ-HPU
Дополнительный выбор:
- для низкотемпературного применения (до –50 °C)
- самосмазывающиеся материалы
- для пищевой промышленности

**Эластомеры:**
SQ-NBR
SQ-HNBR
SQ-FKM (фторэластомер)
SQ-EPDM*
SQ-SIL*
* также с разрешением FDA (для пищевой промышленности)

**Пластомеры:**
SQ-POM
SQ-PA

**Фторопласт (PTFE):**
SQ-WFLON
(белый, немодулированный)
SQ-GFLON
(15 % стекловолокна, 5 % MoS2)
SQ-BFLON
(бронза 40 %, или 60 %)
SQ-CFLON
(25 % сажи)

Другие материалы по запросу.

**Гибкая производственная концепция для каждого запроса**
Новейшее поколение токарных станков и программное обеспечение, разработанные для удовлетворения требований заказчиков, позволяют нам быстро и экономично произвести любое уплотнение, которое только может быть произведено с помощью данной технологии. Основой для быстрого и экономичного производственного процесса являются более чем 260 запрограммированных конструкций уплотнений.

Мы обрабатываем специальные материалы, такие как PEEK и FKM, оригинальный полиуретан Simrit и, конечно, по вашему желанию любой другой материал, имеющийся на рынке. Прекрасное решение для:
- замены нестандартных уплотнений и формованных деталей любого производителя
- срочной поставки стандартных уплотнений
- малых серий специальных уплотнений
- образцов
- замены уплотнений
- получения уплотнений старых конструкций, которые более не выпускаются серийно

Более подробную информацию вы найдете на www.simrit.ru.



00B_SIMM_Vorlaufseiten_INDD_2010_Produktkataloge.indd 9 27.05.2011 14:41:10

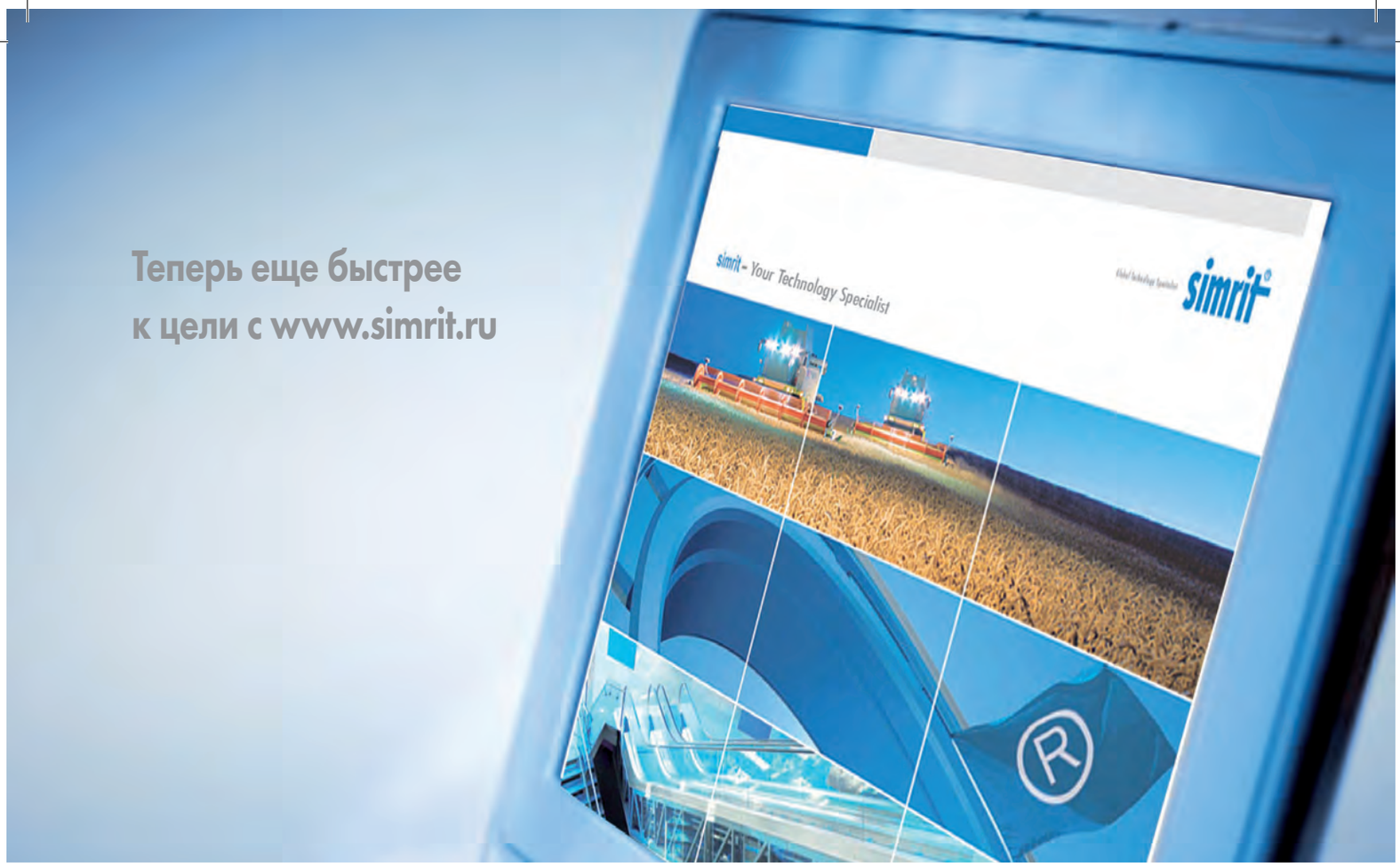


# Теперь еще быстрее к цели с www.simrit.ru

**Simrit он-лайн – это не просто новое лицо. На нашем портале, благодаря умной навигации, разработанной в соответствии с вашими пожеланиями, вы очень быстро найдете нужную для себя информацию о продуктах и услугах.**

Новая он-лайн версия Simrit с умной навигацией предоставляет вам особенно удобную и быструю рабочую платформу для интернет-поиска. Нет более быстрого пути к цели, чем использование нашей компетенции в ваших разработках. Нужна ли вам информация о продуктах, характеристиках материалов, или вы хотите обратиться к данным 3D-CAD – определенно, что в удобной для пользователя базе данных Simrit вы очень быстро найдете то, что ищете.

## Данные 3D-CAD – загрузка с дополнительной выгодой

Воспользовшись услугой 3D Download Service, которая предлагается Simrit, вы можете проектировать узлы, видя решения по уплотнениям или виброизоляции, а также все технические данные в трехмерном изображении.

## Новый электронный каталог Simrit

До 100 000 продуктов можно заказать он-лайн и получить их в течение 24 часов. Это возможно благодаря новому электронному каталогу на портале Simrit. И самое главное: Навигатор Продуктов Simrit быстро и просто приведет вас прямо к наиболее оптимальному продукту для вашего применения. Ищите – сравнивайте – выбирайте. Убедитесь сами.

## my Simrit – удобное эксклюзивное предложение для продвинутых он-лайн пользователей

Зарегистрируйтесь один раз – получайте выгоду от этого постоянно. Как зарегистрированный пользователь в клиентской зоне mySimrit вы сможете постоянно пользоваться растущим объемом услуг. Потратив минимальные усилия на регистрацию, вы сможете извлекать максимальную выгоду, используя информацию о наличии продуктов, быстро загружая CAD, получая доступ к текущим новостям. Лучше всего убедиться в этом прямо сейчас.



00B_SIMM_Vorlaufseiten_INDD_2010_Produktkataloge.indd 10 27.05.2011 14:41:12

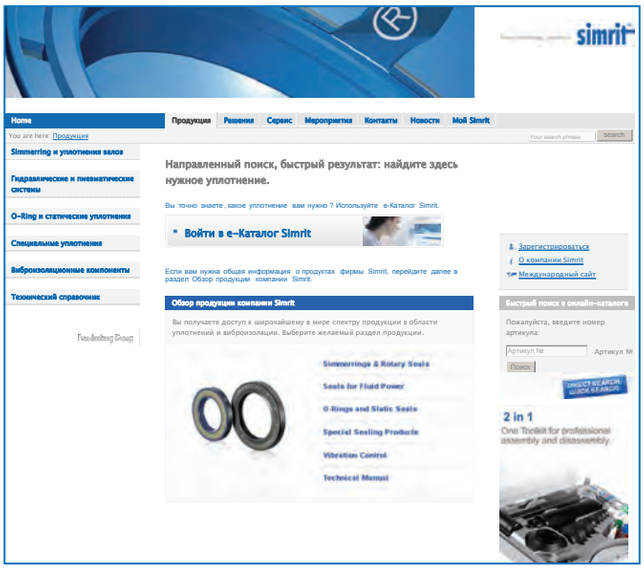


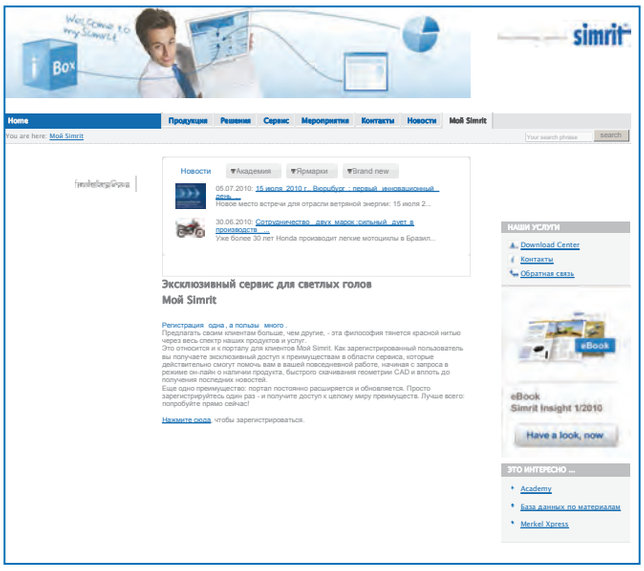


**Мы говорим на вашем языке:**

**Как ведущий в мире специалист по технологиям мы, разумеется, сделаем для вас наши Интернет-услуги доступными на вашем родном языке. С первой же он-лайн страницы мы представлены на языках наиболее важных промышленных рынков.**
**И мы постоянно расширяем наш портал для вас.**

**Simrit в Интернете – ваша платформа для успешного бизнеса:**

- умная навигация и полнотекстовый поиск для быстрого результата
- расширенный электронный каталог с более чем 100 000 наименований
- простая загрузка 3D-CAD
- обзор брошюр одним кликом мыши
- возможность отправлять запросы
- и многое другое



00B_SIMM_Vorlaufseiten_INDD_2010_Produktkataloge.indd 11 27.05.2011 14:41:21

## Предварительный выбор Simmerring

| | DIN | A | AS | A | AS | AS | | B | BS |
|---|---|---|---|---|---|---|---|---|---|
| | Конструкция | BA...+ | BA...SL+ | BAUM X7+ | BAUM SLX7+ | BABSL NBR | BABSL FKM | B1... | B1...SL |
| | | 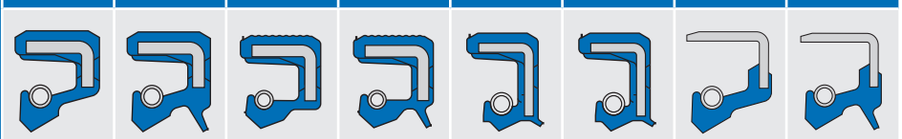 | | | | | | | |
| Особые требования | Высокая шероховатость корпуса | ○ | ○ | ○ | ○ | ○ | ○ | | |
| | Высокое тепловое расширение корпусat | ○ | ○ | ○ | ○ | ○ | ○ | | |
| | Разъемные корпуса | ○ | ○ | ○ | ○ | ○ | ○ | | |
| | Уплотнение давления | ○ | ○ | ○ | ○ | ○ | ○ | | |
| | Очень жесткая посадка уплотнений Simmerring | ○ | ○ | ○ | ○ | ○ | ○ | ● | ● |
| | Высокая жесткость уплотнений Simmerring, грубый монтаж | | | | | | | | |
| Уплотняемые среды и условия эксплуатации | Минеральные масла < +100 °C | ● | ● | ● | ● | ○ | ○ | ○ | ○ |
| | Синтетические масла < +80 °C | ● | ● | ○ | ○ | ○ | ○ | ○ | ○ |
| | Минеральные масла > +100 °C | | | ● | ● | | ● | | |
| | Синтетические масла > +80 °C | | | ● | ● | | ● | | |
| | Консистентные смазки | ● | ● | ● | ● | ○ | ○ | ○ | ○ |
| | Агрессивные среды | | | | | | | | |
| | Окружная скорость < 10 м/с (→ диаграмма 1, Стр. 16) | ● | ● | ○ | ○ | ○ | ○ | ○ | ○ |
| | Окружная скорость > 10 м/с (→ диаграмма 1, Стр. 16) | | | ● | ● | | | | |
| | Нагрузка давлением в МПа (→ Информация о конструкции) | 0,02 ... 0,05 | 0,02 ... 0,05 | 0,05 | 0,05 | → Диагр. 2 Стр. 16 | → Диагр. 2 Стр. 16 | 0,02 ... 0,05 | 0,02 ... 0,05 |
| | Высокие нагрузки давления | Специальная конструкция по заказу | | | | | | | |
| Загрязнение | Стандартное загрязнение снаружи | | | | | | | | |
| | Загрязнение снаружи от умеренного до среднего | | ● | | ● | ● | ● | | ● |
| | Высокое загрязнение снаружи | | | | | | | | |
| | Внутри инородные частицы | | | | | | | | |

○ = применение возможно
● = применение предпочтительно
\+ = предпочтительная серия
B1 = цельный корпус
BAB = нагрузка давлением
SL = пыльник (v = макс. 8 м/с)
X7 = внешняя оболочка с проточками
FUD = рабочая кромка изготовлена в оснастке
UM = торец рабочей кромки обработан (преимущественно для FKM)
U ... X2 = торец рабочей кромки обработан (преимущественно для NBR)


© Freudenberg Simrit GmbH & Co. KG | Каталог Уплотнения Simmerring и вращающиеся уплотнения 2011

SIMM_RU.indb 12 27.05.2011 13:38:16

| DIN | | C | CS | | | | | | |
|---|---|---|---|---|---|---|---|---|---|
| Конструкция | | B2... | B2...SL | B2PT | BAOF | B10F | BADUO | BAHD | ESS |
| | | 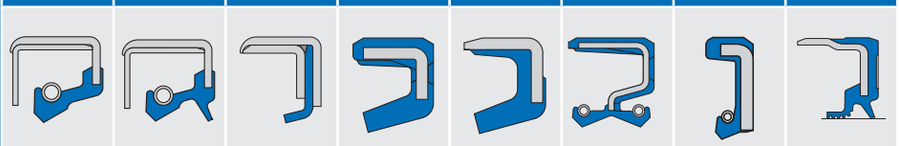 | | | | | | | |
| Особые требования | Высокая шероховатость корпуса | | | | ○ | | ○ | ○ | ○ |
| | Высокое тепловое расширение корпусаt | | | | ○ | | ○ | ○ | ○ |
| | Разъемные корпуса | | | | ○ | | ○ | ○ | ○ |
| | Уплотнение давления | | | | ○ | | ○ | ● | |
| | Очень жесткая посадка уплотнений Simmerring | ● | ● | ● | | ● | ○ | ○ | ○ |
| | Высокая жесткость уплотнений Simmerring, грубый монтаж | ● | ● | ○ | | | | | |
| Уплотняемые среды и условия эксплуатации | Минеральные масла < +100 °C | ○ | ○ | ○ | ○ | ○ | ○ | ● | ○ |
| | Синтетические масла < +80 °C | ○ | ○ | ○ | ○ | ○ | ○ | ● | ○ |
| | Минеральные масла > +100 °C | | | | | | ● | ○ | ● |
| | Синтетические масла > +80 °C | | | | | | ● | ○ | ● |
| | Консистентные смазки | | | ○ | ● | ● | ○ | ○ | ○ |
| | Агрессивные среды | | | ● | | | | | |
| | Окружная скорость < 10 м/с (→ диаграмма 1, Стр. 16) | ○ | ○ | ○ | ... 6 м/с | ... 6 м/с | ... 5 м/с | ... 2 м/с | ○ |
| | Окружная скорость > 10 м/с (→ диаграмма 1, Стр. 16) | | | ○ | | | | | ● |
| | Нагрузка давлением в МПа (→ Информация о конструкции) | 0,02 ... 0,05 | 0,02 ... 0,05 | ... 1 | 0,02 ... 0,05 | 0,02 ... 0,05 | 0,02 | 15 | 0,02 |
| | Высокие нагрузки давления | Пожалуйста, запрашивайте | | | | | | ● | |
| Загрязнение | Стандартное загрязнение снаружи | | | | | | ○ | | ○ |
| | Загрязнение снаружи от умеренного до среднего | | ● | | ○ | ○ | ○ | | ● |
| | Высокое загрязнение снаружи | | | | | | ● | | |
| | Внутри инородные частицы | | | | | | | | |

○ = применение возможно
● = применение предпочтительно
B2 = металлический корпус или армирование металлической лентой
OF = без пружины
PT = рабочая кромка из PTFE



SIMM_RU.indb 13 27.05.2011 13:38:18

| DIN | | | | | | | | | | |
|---|---|---|---|---|---|---|---|---|---|---|
| | Конструкция | HLPS | PPS | PTS | MSS 1 | MSS 1+ | MSS 7 | MSC 01 | MSC 02 | GA, GSA |
| | | | | | | | | | | |
| Особые требования | Высокая шероховатость корпуса | ○ | ○ | ○ | ○ | ○ | ○ | | | ○ |
| | Высокое тепловое расширение корпусаt | ○ | ○ | ○ | ○ | ○ | ○ | | | ○ |
| | Разъемные корпуса | ○ | ○ | ○ | ○ | ○ | ○ | | | ○ |
| | Уплотнение давления | ● | ● | ○ | ○ | ○ | ○ | | | ○ |
| | Очень жесткая посадка уплотнений Simmerring | ○ | ○ | ● | | ○ | ○ | | | ○ |
| | Высокая жесткость уплотнений Simmerring, грубый монтаж | | | | | | | | | |
| Уплотняемые среды и условия эксплуатации | Минеральные масла < +100 °C | ● | ● | ○ | ● | ○ | ○ | | | ○ |
| | Синтетические масла < +80 °C | ● | ● | ○ | ● | ○ | ○ | | | ○ |
| | Минеральные масла > +100 °C | ○ | ○ | ● | ● | | | | | |
| | Синтетические масла > +80 °C | ○ | ○ | ● | ● | | | | | |
| | Консистентные смазки | ○ | ○ | | | ○ | ○ | ○ | ● | ○ |
| | Агрессивные среды | | | ○ | | | | | | |
| | Окружная скорость < 10 м/с (→ диаграмма 1, Стр. 16) | ... 2 м/с | ● | ○ | ... 6 м/с | ○ | ○ | ... 6 м/с | | |
| | Окружная скорость > 10 м/с (→ диаграмма 1, Стр. 16) | | ○ | ● | | | | | | |
| | Нагрузка давлением в МПа (→ Информация о конструкции) | 22 | 1,5 | 1,0 | 0,05 | 0,05 | 0,05 | | | |
| | Высокие нагрузки давления | ● | | | | | | | | |
| Загрязнение | Стандартное загрязнение снаружи | | ○ | ○ | | | | | | |
| | Загрязнение снаружи от умеренного до среднего | | ● | ● | | ○ | ○ | ● | ● | |
| | Высокое загрязнение снаружи | | | | | ● | ● | ○ | ○ | |
| | Внутри инородные частицы | | | | ● | | | | | |

○ = применение возможно

● = применение предпочтительно


© Freudenberg Simrit GmbH & Co. KG | Каталог Уплотнения Simmerring и вращающиеся уплотнения 2011

SIMM_RU.indb 14 27.05.2011 13:38:20

| DIN | | | | | | | | | | |
|---|---|---|---|---|---|---|---|---|---|---|
| | Конструкция | Cassette seal Тип 1 | Cassette seal Тип 2 | Cassette Seal Тип 3 | Cassette Seal HS | Combi Seal | Combi Seal SF5 | Combi Seal SF6 | Combi Seal SF8 | Combi Seal SF19 |
| | | | | | | | | | | |
| Особые требования | Высокая шероховатость корпуса | ○ | ○ | ○ | ○ | | | | ○ | ○ |
| | Высокое тепловое расширение корпусат | ○ | ○ | ○ | ○ | | | | | |
| | Разъемные корпуса | ○ | ○ | ○ | ○ | | | | | |
| | Уплотнение давления | ○ | ○ | ○ | | ○ | ○ | ○ | ○ | ○ |
| | Очень жесткая посадка уплотнений Simmerring | ○ | ○ | ○ | ○ | ● | ● | ● | ● | ● |
| | Высокая жесткость уплотнений Simmerring, грубый монтаж | ○ | ○ | ○ | | | | | | |
| Уплотняемые среды и условия эксплуатации | Минеральные масла < +100 °C | ● | ● | ● | ● | ● | ● | ● | ● | ● |
| | Синтетические масла < +80 °C | ● | ● | ● | ● | ● | ● | ● | ● | ● |
| | Минеральные масла > +100 °C | ○ | ○ | ○ | ● | | | | | |
| | Синтетические масла > +80 °C | ○ | ○ | ○ | ● | ○ | ○ | ○ | ○ | ○ |
| | Консистентные смазки | ● | ● | ● | ○ | ● | ● | ● | ● | ● |
| | Агрессивные среды | | | | | | | | | |
| | Особые условия | | | | | | | | | |
| | Окружная скорость < 10 м/с (→ диаграмма 1, Стр. 16) | 9 м/с | 7 м/с | 6 м/с | ○ | 5 м/с | ○ | ○ | ○ | ○ |
| | Окружная скорость > 10 м/с (→ диаграмма 1, Стр. 16) | | | | 12 м/с | | 10 м/с | 10 м/с | 10 м/с | 10 м/с |
| | Нагрузка давлением в МПа (→ Информация о конструкции) | 0,05 | 0,05 | 0,05 | 0,05 | 0,02 | 0,02 | 0,02 | 0,02 | 0,02 |
| | Высокие нагрузки давления | | | | | | | | | |
| Загрязнение | Стандартное загрязнение снаружи | ● | | | ● | ● | ● | | | ○ |
| | Загрязнение снаружи от умеренного до среднего | | ● | | ○ | ○ | ○ | ● | ● | ○ |
| | Высокое загрязнение снаружи | | | ● | | | | | ○ | ● |
| | Внутри инородные частицы | | | | | | | | | |

○ = применение возможно

● = применение предпочтительно

* = специальная конструкция по запросу (LC контакт)

** = необходим специальный состав

*** = в зависимости от состава



SIMM_RU.indb 15 27.05.2011 13:38:23

## Диаграмма 1

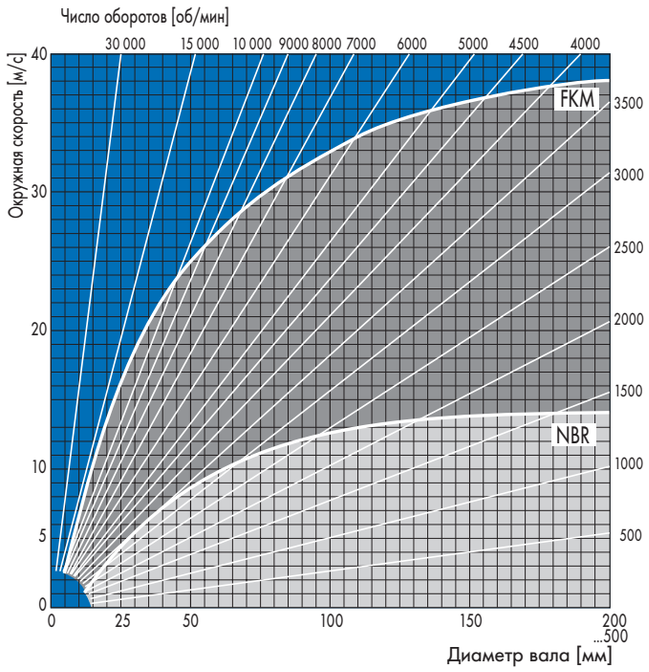


Допустимая окружная скорость для уплотнений Simmerring из материалов NBR (72 NBR 902) и FKM (75 FKM 585) при уплотнении моторного масла SAE 20. Использование Simmerring с SL (пыльником): v = макс. 8 м/с

## Диаграмма 2

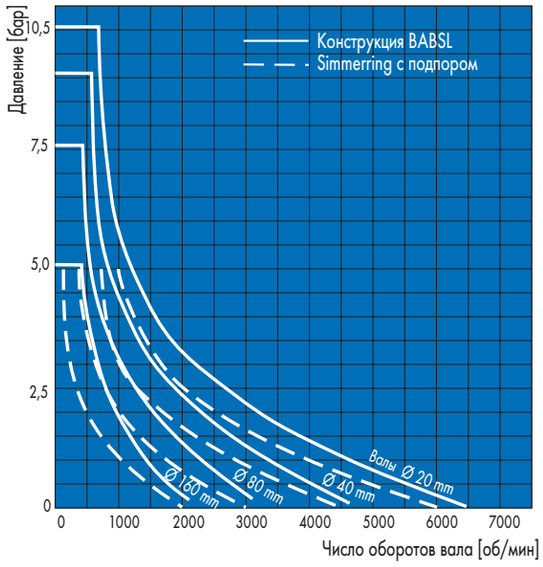


Допустимое давление в агрегате для Simmerring (конструкция BABSL), а также для Simmerring с подпором


© Freudenberg Simrit GmbH & Co. KG | Каталог Уплотнения Simmerring и вращающиеся уплотнения 2011

SIMM_RU.indb 16 27.05.2011 13:38:24

# Стандартная программа Simmerring®

## DIN A/AS

BAUX2

BAUSLX2

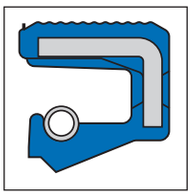
BAFUDX7

BAFUDSLX7

BAU

BAUSL

BA

BASL

BAUMX7

BAUMSLX7

BABSL

## DIN B/BS

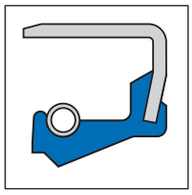
B1FUD

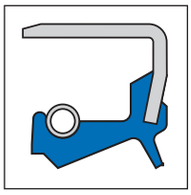
B1FUDSL

B1U

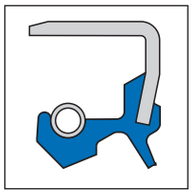
B1USL

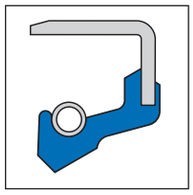
B1

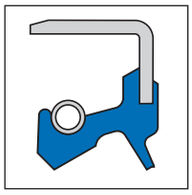
B1SL

## DIN C/CS

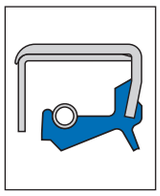
B2FUDSL

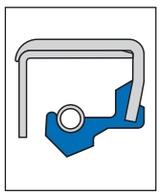
B2U

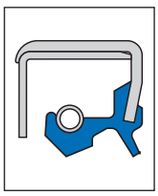
B2USL

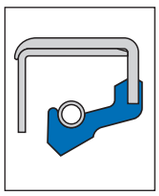
B2

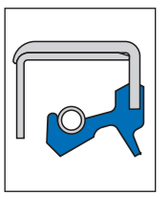
B2SL

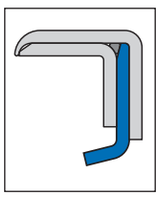
B2PT

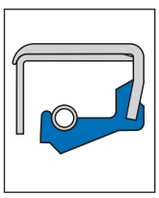
B2FUD

## Особые конструкции

BAOF

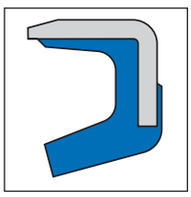
B1OF

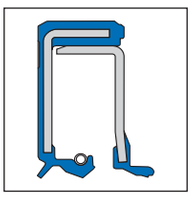
MSS 1

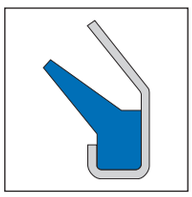
MSC 01

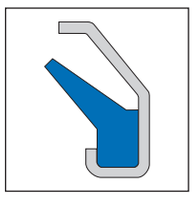
MSC 02

Кассетные уплотнения Simmerring
→ Стр. 211
Комбинированные уплотнения Simmerring
→ Стр. 223



SIMM_RU.indb 17 27.05.2011 13:38:29

## Номенклатурный перечень

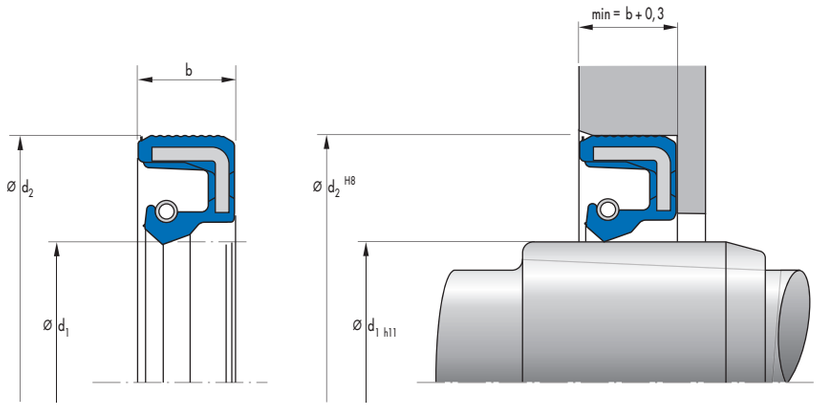


| $d_1$ | $d_2$ | b | DIN 3761 | Наружная поверхность | Давление* | Материал | Конструкция | Артикул N° | |
|---|---|---|---|---|---|---|---|---|---|
| 3 | 10 | 6 | A | гладкая | нет | 72 NBR 902 | BAOF | 6317 | ● |
| 4 | 12 | 6 | A | гладкая | 0,05 | 72 NBR 902 | BA | 6325 | ● |
| 4 | 16 | 7 | A | гладкая | 0,05 | 72 NBR 902 | BA | 1931 | ● |
| 5 | 15 | 6 | A | гладкая | 0,02 | 72 NBR 902 | BAFUD | 405057 | ● |
| 5 | 16 | 7 | B | металлическая | 0,05 | 72 NBR 902 | B1U | 19267 | ● |
| 5 | 19 | 5 | A | гладкая | 0,05 | 72 NBR 902 | BA | 32513 | ● |
| 5 | 22 | 8 | A | гладкая | 0,05 | 72 NBR 902 | BA | 6335 | ○ |
| 6 | 16 | 5 | A | гладкая | 0,05 | 72 NBR 902 | BA | 12019071 | ● |
| 6 | 16 | 6 | A | проточенная | 0,05 | 75 FKM 585 | BAUMX7 | 406308 | ● |
| 6 | 16 | 7 | A | гладкая | 0,05 | 72 NBR 902 | BA | 6341 | ● |
| 6 | 16 | 7 | B | металлическая | 0,05 | 75 FKM 585 | B1 | 18256 | ○ |
| 6 | 16 | 7 | B | металлическая | 0,02 | 72 NBR 902 | B1FUD | 470997 | ● |
| 6 | 19 | 6 | A | гладкая | 0,05 | 72 NBR 902 | BAU | 6344 | ● |
| 6 | 22 | 7 | A | проточенная | 0,02 | 72 NBR 902 | BAFUDX7 | 6352 | ● |
| 6 | 22 | 7 | A | проточенная | 0,05 | 75 FKM 585 | BAUMX7 | 400296 | ● |
| 6 | 22 | 7 | A | проточенная | 0,02 | 72 NBR 902 | BAFUDX7 | 527276 | ○ |
| 6 | 22 | 7 | AS | гладкая | 0,02 | 72 NBR 902 | BAFUDSL | 12011104 | ● |
| 7 | 16 | 7 | A | гладкая | 0,05 | 72 NBR 902 | BA | 6365 | ● |
| 7 | 16 | 7 | B | металлическая | 0,05 | 72 NBR 902 | B1 | 7797 | ○ |
| 7 | 22 | 6 | A | гладкая | 0,05 | 72 NBR 902 | BA | 6372 | ○ |
| 7 | 22 | 7 | A | гладкая | 0,05 | 72 NBR 902 | BA | 6374 | ● |
| 7 | 22 | 7 | A | проточенная | 0,05 | 75 FKM 585 | BAUMX7 | 412598 | ○ |
| 8 | 14 | 6 | B | металлическая | нет | 72 NBR 902 | B1OF | 419913 | ● |
| 8 | 16 | 7 | A | гладкая | 0,05 | 72 NBR 902 | BA | 7566 | ● |
| 8 | 16 | 7 | AS | гладкая | 0,05 | 72 NBR 902 | BASL | 409737 | ● |
| 8 | 16 | 7 | B | металлическая | 0,02 | 72 NBR 902 | B1FUD | 428761 | ● |
| 8 | 18 | 5 | A | гладкая | 0,05 | 72 NBR 902 | BA | 6397 | ● |
| 8 | 20 | 6 | AS | проточенная | 0,05 | 75 FKM 585 | BAUMSLX7 | 421497 | ○ |
| 8 | 20 | 8 | A | гладкая | 0,05 | 72 NBR 902 | BA | 6403 | ● |
| 8 | 22 | 6 | A | гладкая | 0,05 | 72 NBR 902 | BAU | 6405 | ● |
| 8 | 22 | 6 | AS | гладкая | ➔ Диаграмма | 72 NBR 902 | BABSL | 462581 | ● |
| 8 | 22 | 6 | AS | гладкая | ➔ Диаграмма | 75 FKM 595 | BABSL | 12019990 | ● |
| 8 | 22 | 7 | A | гладкая | 0,05 | 72 NBR 902 | BA | 6412 | ● |
| 8 | 22 | 7 | B | металлическая | 0,05 | 72 NBR 902 | B1U | 19274 | ● |
| 8 | 22 | 7 | A | проточенная | 0,05 | 75 FKM 585 | BAUMX7 | 406310 | ● |
| 8 | 22 | 8 | A | гладкая | 0,05 | 72 NBR 902 | BA | 6418 | ● |
| 8 | 22 | 8 | AS | проточенная | 0,05 | 75 FKM 585 | BAUMSLX7 | 468755 | ○ |
| 8 | 24 | 7 | A | гладкая | 0,05 | 72 NBR 902 | BA | 6421 | ● |
| 8 | 24 | 7 | B | металлическая | 0,05 | 72 NBR 902 | B1 | 19276 | ○ |
| 8 | 24 | 7 | A | проточенная | 0,05 | 75 FKM 585 | BAUMX7 | 406311 | ● |
| 8 | 28 | 7 | B | металлическая | 0,05 | 72 NBR 902 | B1 | 19277 | ○ |
| 9 | 17 | 4,5 | B | металлическая | 0,05 | 72 NBR 902 | B1 | 19279 | ● |
| 9 | 18 | 6 | A | гладкая | 0,05 | 72 NBR 902 | BA | 6431 | ● |
| 9 | 18 | 6 | A | гладкая | 0,05 | 75 FKM 585 | BAUM | 396104 | ○ |
| 9 | 19 | 5 | B | металлическая | 0,05 | 72 NBR 902 | B1U | 19280 | ● |
| 9 | 20 | 6 | AS | гладкая | ➔ Диаграмма | 72 NBR 902 | BABSL | 80489 | ● |

● Поставляется со склада ○ По запросу: Оснастка имеется, короткий срок поставки * ➔ Диаграмма 2, Стр. 16



SIMM_RU.indb 18 27.05.2011 13:38:31

| $d_1$ | $d_2$ | b | DIN 3761 | Наружная поверхность | Давление* | Материал | Конструкция | Артикул N° | |
|---|---|---|---|---|---|---|---|---|---|
| 9 | 22 | 7 | A | гладкая | 0,05 | 72 NBR 902 | BA | 6438 | ● |
| 9 | 22 | 7 | B | металлическая | 0,05 | 72 NBR 902 | B1U | 19281 | ○ |
| 9 | 24 | 7 | A | гладкая | 0,05 | 72 NBR 902 | BAU | 6443 | ● |
| 9 | 26 | 7 | A | гладкая | 0,05 | 72 NBR 902 | BA | 6445 | ● |
| 9,5 | 25,4 | 8 | A | гладкая | 0,05 | 72 NBR 902 | BAU | 6454 | ● |
| 10 | 15 | 3 | B | металлическая | нет | 72 NBR 902 | B1OF | 129573 | ● |
| 10 | 16 | 4 | B | металлическая | нет | 72 NBR 902 | B1OF | 20247 | ● |
| 10 | 16 | 4 | B | металлическая | 0,02 | 72 NBR 902 | B1FUD | 477154 | ● |
| 10 | 16 | 4 | A | гладкая | 0,02 | 72 NBR 902 | BAFUD | 12000016 | ● |
| 10 | 18 | 4 | A | гладкая | 0,02 | 72 NBR 902 | BAFUD | 12000017 | ● |
| 10 | 19 | 7 | AS | гладкая | 0,05 | 72 NBR 902 | BASL | 6463 | ● |
| 10 | 19 | 7 | A | проточенная | 0,05 | 75 FKM 585 | BAUMX7 | 400287 | ● |
| 10 | 19 | 7 | B | металлическая | 0,02 | 72 NBR 902 | B1FUD | 428763 | ● |
| 10 | 19 | 7 | A | гладкая | 0,02 | 72 NBR 902 | BAFUD | 471001 | ● |
| 10 | 20 | 6 | A | гладкая | 0,05 | 72 NBR 902 | BA | 6467 | ● |
| 10 | 22 | 6 | AS | гладкая | → Диаграмма | 72 NBR 902 | BABSL | 2891 | ● |
| 10 | 22 | 6 | AS | гладкая | → Диаграмма | 75 FKM 595 | BABSL | 418583 | ● |
| 10 | 22 | 7 | B | металлическая | 0,05 | 72 NBR 902 | B1U | 19288 | ● |
| 10 | 22 | 7 | A | проточенная | 0,02 | 72 NBR 902 | BAFUDX7 | 362172 | ● |
| 10 | 22 | 7 | A | проточенная | 0,05 | 75 FKM 585 | BAUMX7 | 390099 | ● |
| 10 | 22 | 7 | C | металлическая | до 1 МПа | PTFE F56101 | B2PT | 406518 | ● |
| 10 | 22 | 8 | A | гладкая | 0,05 | 72 NBR 902 | BA | 6485 | ● |
| 10 | 22 | 8 | AS | гладкая | 0,05 | 72 NBR 902 | BASL | 6486 | ● |
| 10 | 22 | 8 | C | металлическая | 0,05 | 72 NBR 902 | B2U | 22674 | ○ |
| 10 | 24 | 3,5 | | металлическая | нет | 80 NBR 177458 | MSC 01 | 508511 | ○ |
| 10 | 24 | 3,5 | | металлическая | нет | 80 FKM 177459 | MSC 01 | 508559 | ○ |
| 10 | 24 | 7 | A | гладкая | 0,05 | 72 NBR 902 | BA | 6492 | ● |
| 10 | 24 | 7 | B | металлическая | 0,05 | 72 NBR 902 | B1 | 19290 | ● |
| 10 | 24 | 7 | A | проточенная | 0,05 | 75 FKM 585 | BAUMX7 | 412571 | ○ |
| 10 | 26 | 5 | AS | проточенная | 0,05 | 75 FKM 585 | BAUMSLX27 | 468756 | ● |
| 10 | 26 | 7 | AS | гладкая | 0,05 | 72 NBR 902 | BASL | 3360 | ● |
| 10 | 26 | 7 | A | гладкая | 0,05 | 72 NBR 902 | BA | 6501 | ● |
| 10 | 26 | 7 | B | металлическая | 0,05 | 72 NBR 902 | B1U | 19291 | ● |
| 10 | 26 | 7 | A | проточенная | 0,05 | 75 FKM 585 | BAUMX7 | 406315 | ● |
| 10 | 28 | 7 | A | гладкая | 0,05 | 72 NBR 902 | BAU | 6504 | ● |
| 10 | 30 | 10 | A | гладкая | 0,05 | 72 NBR 902 | BA | 6511 | ● |
| 10 | 30 | 10 | C | металлическая | 0,05 | 72 NBR 902 | B2U | 22844 | ● |
| 11 | 17 | 4 | A | гладкая | 0,02 | 72 NBR 902 | BAFUD | 12010767 | ● |
| 11 | 22 | 7 | B | металлическая | 0,05 | 72 NBR 902 | B1U | 2487 | ● |
| 11 | 22 | 7 | A | гладкая | 0,05 | 72 NBR 902 | BA | 6518 | ● |
| 11 | 22 | 7 | A | проточенная | 0,05 | 75 FKM 585 | BAUMX7 | 412600 | ● |
| 11 | 22 | 7 | AS | гладкая | → Диаграмма | 72 NBR 902 | BABSL | 12011513 | ● |
| 11 | 26 | 3,5 | | металлическая | нет | 80 NBR 177458 | MSC 01 | 508512 | ○ |
| 11 | 26 | 3,5 | | металлическая | нет | 80 FKM 177459 | MSC 01 | 508560 | ○ |
| 11 | 26 | 7 | A | гладкая | 0,05 | 72 NBR 902 | BA | 6528 | ● |
| 11 | 26 | 7 | AS | проточенная | 0,05 | 75 FKM 585 | BAUMSLX7 | 412558 | ● |
| 11 | 26 | 7 | A | проточенная | 0,05 | 75 FKM 585 | BAUMX7 | 412566 | ● |
| 11,8 | 28 | 5 | AS | проточенная | 0,05 | 75 FKM 585 | BAUMSLX7 | 49002913 | ○ |
| 12 | 18 | 4,5 | BS | металлическая | 0,02 | 72 NBR 902 | B1FUDSL | 379715 | ● |
| 12 | 18 | 5,5 | B | металлическая | нет | 72 NBR 902 | B1OF | 19578 | ● |
| 12 | 19 | 5 | A | гладкая | 0,05 | 72 NBR 902 | BA | 6550 | ● |
| 12 | 20 | 5 | B | металлическая | 0,05 | 72 NBR 902 | B1 | 20296 | ● |
| 12 | 20 | 6 | A | проточенная | 0,05 | 75 FKM 585 | BAUMX7 | 425209 | ○ |
| 12 | 20 | 6 | A | проточенная | 0,05 | 75 FKM 585 | BAUMX7 | 49036882 | ● |
| 12 | 20 | 7 | A | гладкая | 0,02 | 72 NBR 902 | BAFUD | 12010771 | ● |
| 12 | 22 | 4 | A | проточенная | 0,02 | 72 NBR 902 | BAFUDX7 | 436286 | ● |
| 12 | 22 | 5 | A | проточенная | 0,05 | 75 FKM 585 | BAUMX27 | 49010681 | ● |
| 12 | 22 | 6 | AS | гладкая | → Диаграмма | 75 FKM 595 | BABSL | 418598 | ● |
| 12 | 22 | 6 | AS | гладкая | → Диаграмма | 72 NBR 902 | BABSL | 531222 | ○ |
| 12 | 22 | 6,5 | A | гладкая | 0,05 | 72 NBR 902 | BA | 6555 | ● |
| 12 | 22 | 7 | A | гладкая | 0,05 | 72 NBR 902 | BAU | 6564 | ● |
| 12 | 22 | 7 | B | металлическая | 0,05 | 72 NBR 902 | B1 | 19299 | ● |
| 12 | 22 | 7 | A | проточенная | 0,05 | 75 FKM 585 | BAUMX7 | 400278 | ● |
| 12 | 22 | 7 | C | металлическая | до 1 МПа | PTFE F56101 | B2PT | 406519 | ● |
| 12 | 22 | 7 | AS | проточенная | 0,05 | 75 FKM 585 | BAUMSLX7 | 468757 | ● |

● Поставляется со склада ○ По запросу: Оснастка имеется, короткий срок поставки * → Диаграмма 2, Стр. 16



SIMM_RU.indb 19 27.05.2011 13:38:33

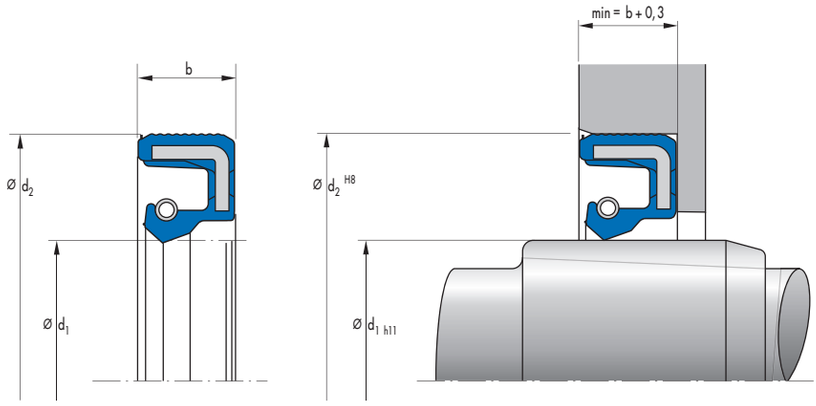


| $d_1$ | $d_2$ | b | DIN 3761 | Наружная поверхность | Давление* | Материал | Конструкция | Артикул N° | |
|---|---|---|---|---|---|---|---|---|---|
| 12 | 22 | 8 | C | металлическая | 0,05 | 72 NBR 902 | B2 | 23494 | ● |
| 12 | 24 | 6 | AS | гладкая | ➔ Диаграмма | 75 FKM 595 | BABSL | 325246 | ● |
| 12 | 24 | 6 | A | проточенная | 0,05 | 75 FKM 585 | BAUMX7 | 429608 | ● |
| 12 | 24 | 6 | AS | гладкая | ➔ Диаграмма | 72 NBR 902 | BABSL | 7100620 | ● |
| 12 | 24 | 6,5 | A | гладкая | 0,05 | 72 NBR 902 | BA | 6572 | ● |
| 12 | 24 | 7 | A | гладкая | 0,05 | 72 NBR 902 | BA | 6575 | ● |
| 12 | 24 | 7 | B | металлическая | 0,05 | 72 NBR 902 | B1 | 7809 | ● |
| 12 | 24 | 7 | A | проточенная | 0,05 | 75 FKM 585 | BAUMX7 | 406316 | ● |
| 12 | 24 | 7 | AS | гладкая | ➔ Диаграмма | 72 NBR 902 | BABSL | 12011515 | ● |
| 12 | 25 | 5 | A | гладкая | 0,05 | 72 NBR 902 | BAUX2 | 6582 | ● |
| 12 | 25 | 5 | A | гладкая | 0,05 | 75 FKM 585 | BAUM | 378263 | ● |
| 12 | 25 | 6 | A | гладкая | 0,05 | 72 NBR 902 | BAU | 49016141 | ● |
| 12 | 25 | 7 | C | металлическая | до 1 МПа | PTFE F56101 | B2PT | 406523 | ● |
| 12 | 25 | 8 | A | гладкая | 0,05 | 72 NBR 902 | BAU | 6590 | ● |
| 12 | 26 | 3,5 | | металлическая | нет | 80 NBR 177458 | MSC 01 | 508513 | ○ |
| 12 | 26 | 3,5 | | металлическая | нет | 80 FKM 177459 | MSC 01 | 508561 | ○ |
| 12 | 26 | 8 | A | гладкая | 0,05 | 72 NBR 902 | BAU | 6598 | ● |
| 12 | 28 | 5 | AS | гладкая | 0,05 | 72 NBR 902 | BAUSLX2 | 526251 | ● |
| 12 | 28 | 7 | B | металлическая | 0,05 | 72 NBR 902 | B1 | 7819 | ● |
| 12 | 28 | 7 | AS | проточенная | 0,05 | 75 FKM 585 | BAUMSLX7 | 412560 | ● |
| 12 | 28 | 7 | AS | гладкая | 0,02 | 72 NBR 902 | BAFUDSL | 12011106 | ● |
| 12 | 28 | 7 | A | гладкая | 0,05 | 72 NBR 902 | BAUX2 | 49004096 | ● |
| 12 | 30 | 5 | B | металлическая | нет | 72 NBR 902 | B1OF | 8010 | ● |
| 12 | 30 | 7 | A | гладкая | 0,05 | 72 NBR 902 | BA | 2669 | ● |
| 12 | 30 | 7 | B | металлическая | 0,05 | 72 NBR 902 | B1 | 2673 | ○ |
| 12 | 30 | 7 | A | проточенная | 0,05 | 75 FKM 585 | BAUMX7 | 412668 | ● |
| 12 | 30 | 10 | A | гладкая | 0,05 | 72 NBR 902 | BA | 6620 | ● |
| 12 | 30 | 10 | C | металлическая | 0,05 | 72 NBR 902 | B2 | 22848 | ● |
| 12 | 32 | 5 | B | металлическая | 0,05 | 72 NBR 902 | B1 | 19303 | ● |
| 12 | 32 | 7 | B | металлическая | 0,05 | 72 NBR 902 | B1 | 19304 | ● |
| 12 | 32 | 7 | AS | гладкая | ➔ Диаграмма | 72 NBR 902 | BABSL | 62027 | ● |
| 12 | 32 | 7 | A | проточенная | 0,05 | 75 FKM 585 | BAUMX7 | 525462 | ● |
| 12 | 32 | 7 | A | гладкая | 0,05 | 72 NBR 902 | BAUX2 | 49004095 | ● |
| 12 | 32 | 10 | A | гладкая | 0,05 | 72 NBR 902 | BA | 6633 | ● |
| 12 | 32 | 10 | C | металлическая | 0,05 | 72 NBR 902 | B2U | 22849 | ○ |
| 12 | 35 | 10 | A | гладкая | 0,05 | 72 NBR 902 | BAU | 6635 | ○ |
| 12,7 | 22 | 6 | A | гладкая | 0,05 | 72 NBR 902 | BAU | 6637 | ● |
| 13 | 20 | 4 | B | металлическая | 0,05 | 72 NBR 902 | B1 | 23833 | ● |
| 13 | 22 | 4 | A | гладкая | 0,02 | 72 NBR 902 | BAFUD | 12010781 | ● |
| 13 | 22 | 5 | B | металлическая | 0,05 | 72 NBR 902 | B1 | 19306 | ● |
| 13 | 23 | 6 | A | гладкая | 0,05 | 72 NBR 902 | BA | 6656 | ● |
| 13 | 25 | 5 | A | гладкая | 0,05 | 72 NBR 902 | BA | 6658 | ● |
| 13 | 26 | 7 | A | гладкая | 0,05 | 72 NBR 902 | BAU | 6663 | ● |
| 13 | 26 | 7 | B | металлическая | 0,05 | 72 NBR 902 | B1U | 19307 | ○ |
| 13 | 26 | 7 | A | проточенная | 0,05 | 75 FKM 585 | BAUMX7 | 521531 | ○ |
| 13 | 28 | 7 | AS | гладкая | 0,05 | 72 NBR 902 | BASL | 3367 | ● |
| 13 | 30 | 8 | A | гладкая | 0,05 | 72 NBR 902 | BA | 6671 | ● |
| 13,7 | 24 | 7 | AS | гладкая | 0,05 | 75 FKM 585 | BAUMSL | 521313 | ○ |

● Поставляется со склада ○ По запросу: Оснастка имеется, короткий срок поставки * ➔ Диаграмма 2, Стр. 16



SIMM_RU.indb 20 27.05.2011 13:38:37

| $d_1$ | $d_2$ | b | DIN 3761 | Наружная поверхность | Давление* | Материал | Конструкция | Артикул N° | |
|---|---|---|---|---|---|---|---|---|---|
| 14 | 20 | 5 | A | гладкая | нет | 72 NBR 902 | BAOF | 6681 | ● |
| 14 | 22 | 4 | A | гладкая | 0,05 | 72 NBR 902 | BA | 33554 | ● |
| 14 | 22 | 4 | A | гладкая | 0,05 | 75 FKM 585 | BAUM | 378313 | ○ |
| 14 | 23 | 7 | A | гладкая | 0,05 | 72 NBR 902 | BAU | 6683 | ○ |
| 14 | 23 | 7 | A | гладкая | 0,05 | 75 FKM 585 | BAUM | 378357 | ○ |
| 14 | 24 | 7 | B | металлическая | 0,05 | 72 NBR 902 | B1 | 7831 | ● |
| 14 | 24 | 7 | AS | гладкая | 0,05 | 72 NBR 902 | BAUSLX2 | 86818 | ○ |
| 14 | 24 | 7 | A | проточенная | 0,05 | 75 FKM 585 | BAUMX7 | 406317 | ● |
| 14 | 24 | 7 | AS | проточенная | 0,05 | 75 FKM 585 | BAUMSLX7 | 468758 | ● |
| 14 | 24 | 7 | A | гладкая | 0,05 | 72 NBR 902 | BA | 531005 | ● |
| 14 | 24 | 7 | A | гладкая | 0,05 | 72 NBR 902 | BA | 12010784 | ○ |
| 14 | 24 | 7 | AS | гладкая | ➔ Диаграмма | 72 NBR 902 | BABSL | 12011516 | ● |
| 14 | 24 | 7 | AS | гладкая | ➔ Диаграмма | 75 FKM 595 | BABSL | 12013186 | ● |
| 14 | 25 | 5 | A | гладкая | 0,05 | 72 NBR 902 | BA | 6694 | ● |
| 14 | 25 | 7 | B | металлическая | 0,05 | 72 NBR 902 | B1 | 21702 | ● |
| 14 | 26 | 7 | A | гладкая | 0,05 | 72 NBR 902 | BA | 6700 | ● |
| 14 | 26 | 7 | B | металлическая | 0,05 | 72 NBR 902 | B1 | 19311 | ○ |
| 14 | 28 | 7 | B | металлическая | 0,05 | 72 NBR 902 | B1U | 7839 | ○ |
| 14 | 28 | 7 | A | проточенная | 0,02 | 72 NBR 902 | BAFUDX7 | 355486 | ● |
| 14 | 28 | 7 | AS | проточенная | 0,05 | 75 FKM 585 | BAUMSLX7 | 405402 | ● |
| 14 | 28 | 7 | AS | гладкая | 0,02 | 72 NBR 902 | BAFUDSL | 12011750 | ● |
| 14 | 30 | 4 | | металлическая | нет | 80 NBR 177458 | MSC 01 | 508514 | ○ |
| 14 | 30 | 4 | | металлическая | нет | 80 FKM 177459 | MSC 01 | 508562 | ○ |
| 14 | 30 | 7 | B | металлическая | 0,05 | 72 NBR 902 | B1 | 2680 | ○ |
| 14 | 30 | 7 | A | гладкая | 0,05 | 72 NBR 902 | BAU | 6713 | ● |
| 14 | 30 | 7 | C | металлическая | до 1 МПа | PTFE F56101 | B2PT | 406526 | ● |
| 14 | 30 | 7 | A | проточенная | 0,05 | 75 FKM 585 | BAUMX7 | 412665 | ● |
| 14 | 30 | 10 | A | гладкая | 0,05 | 72 NBR 902 | BAU | 6717 | ○ |
| 14 | 30 | 10 | C | металлическая | 0,05 | 72 NBR 902 | B2U | 22854 | ○ |
| 14 | 30 | 10 | AS | гладкая | 0,05 | 72 NBR 902 | BASL | 38284 | ● |
| 14 | 32 | 7 | B | металлическая | 0,05 | 72 NBR 902 | B1U | 19313 | ● |
| 14 | 32 | 10 | A | гладкая | 0,05 | 72 NBR 902 | BA | 6723 | ● |
| 14 | 35 | 7 | A | гладкая | 0,05 | 72 NBR 902 | BA | 31450 | ○ |
| 14 | 35 | 10 | A | гладкая | 0,05 | 72 NBR 902 | BA | 6726 | ○ |
| 15 | 24 | 5 | A | гладкая | 0,02 | 72 NBR 902 | BAFUD | 12010789 | ● |
| 15 | 24 | 6 | AS | гладкая | 0,02 | 72 NBR 902 | BAFUDSL | 12011107 | ● |
| 15 | 24 | 7 | BS | металлическая | 0,05 | 72 NBR 902 | B1SL | 3482 | ● |
| 15 | 24 | 7 | A | гладкая | 0,05 | 72 NBR 902 | BA | 6736 | ● |
| 15 | 24 | 7 | A | проточенная | 0,05 | 75 FKM 585 | BAUMX7 | 386187 | ● |
| 15 | 24 | 7 | B | металлическая | 0,02 | 72 NBR 902 | B1FUD | 428760 | ● |
| 15 | 24 | 7 | AS | гладкая | 0,02 | 72 NBR 902 | BAFUDSL | 12000444 | ● |
| 15 | 25 | 5 | A | гладкая | 0,05 | 72 NBR 902 | BA | 532053 | ○ |
| 15 | 25 | 5 | A | гладкая | 0,05 | 75 FKM 585 | BAUM | 49012993 | ● |
| 15 | 25 | 6 | AS | гладкая | ➔ Диаграмма | 72 NBR 902 | BABSL | 326153 | ● |
| 15 | 25 | 6 | AS | гладкая | ➔ Диаграмма | 75 FKM 595 | BABSL | 433218 | ● |
| 15 | 25 | 6 | A | гладкая | 0,05 | 72 NBR 902 | BAUSL | 49016152 | ● |
| 15 | 26 | 4,5 | B | металлическая | нет | 72 NBR 902 | B1OF | 19581 | ● |
| 15 | 26 | 7 | A | гладкая | 0,05 | 72 NBR 902 | BA | 6747 | ● |
| 15 | 26 | 7 | AS | гладкая | 0,05 | 72 NBR 902 | BAUSL | 6749 | ● |
| 15 | 26 | 7 | B | металлическая | 0,05 | 72 NBR 902 | B1 | 7878 | ● |
| 15 | 26 | 7 | A | проточенная | 0,05 | 75 FKM 585 | BAUMX7 | 407042 | ● |
| 15 | 26 | 7 | AS | проточенная | 0,05 | 75 FKM 585 | BAUMSLX7 | 471673 | ● |
| 15 | 26 | 7 | A | гладкая | 0,05 | 72 NBR 902 | BA | 12010791 | ○ |
| 15 | 26 | 7 | A | гладкая | 0,05 | 72 NBR 902 | BAUX2 | 49028520 | ● |
| 15 | 28 | 7 | B | металлическая | 0,02 | 72 NBR 902 | B1FUD | 335083 | ● |
| 15 | 28 | 7 | A | проточенная | 0,05 | 75 FKM 585 | BAUMX7 | 400666 | ● |
| 15 | 28 | 9 | A | гладкая | 0,05 | 72 NBR 902 | BA | 6753 | ● |
| 15 | 30 | 4 | | металлическая | нет | 80 NBR 177458 | MSC 01 | 508515 | ○ |
| 15 | 30 | 4 | | металлическая | нет | 80 FKM 177459 | MSC 01 | 508563 | ○ |
| 15 | 30 | 4,5 | A | гладкая | 0,02 | 72 NBR 902 | BAFUD | 12010793 | ● |
| 15 | 30 | 7 | AS | гладкая | ➔ Диаграмма | 72 NBR 902 | BABSL | 141150 | ● |
| 15 | 30 | 7 | B | металлическая | 0,02 | 72 NBR 902 | B1FUD | 335085 | ● |
| 15 | 30 | 7 | A | проточенная | 0,05 | 75 FKM 585 | BAUMX7 | 388063 | ● |
| 15 | 30 | 7 | C | металлическая | до 1 МПа | PTFE F56101 | B2PT | 406529 | ● |
| 15 | 30 | 7 | A | гладкая | 0,05 | 72 NBR 902 | BAUX2 | 478442 | ● |

● Поставляется со склада ○ По запросу: Оснастка имеется, короткий срок поставки * ➔ Диаграмма 2, Стр. 16



SIMM_RU.indb 21 27.05.2011 13:38:38

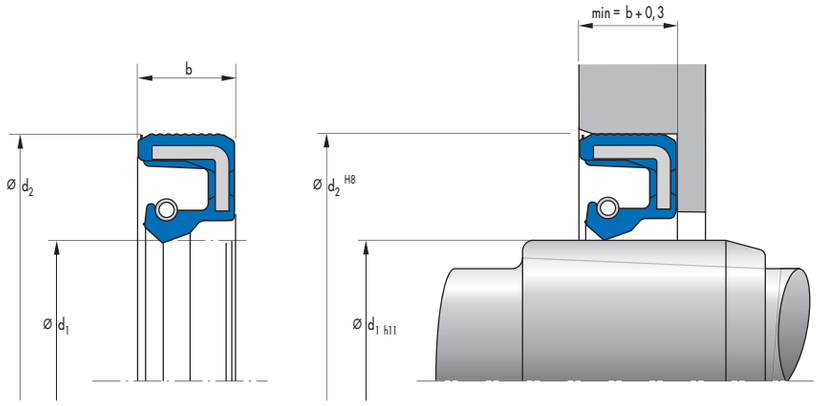


| $d_1$ | $d_2$ | b | DIN 3761 | Наружная поверхность | Давление* | Материал | Конструкция | Артикул N° | |
|---|---|---|---|---|---|---|---|---|---|
| 15 | 30 | 7 | AS | гладкая | ➔ Диаграмма | 75 FKM 595 | BABSL | 523036 | ● |
| 15 | 30 | 7 | A | проточенная | 0,05 | 75 FKM 585 | BAUMX7 | 528159 | ○ |
| 15 | 30 | 7 | AS | гладкая | 0,02 | 72 NBR 902 | BAFUDSL | 12011109 | ● |
| 15 | 30 | 8 | AS | гладкая | 0,05 | 72 NBR 902 | BASL | 6764 | ● |
| 15 | 30 | 8 | C | металлическая | 0,05 | 72 NBR 902 | B2 | 22675 | ○ |
| 15 | 30 | 8 | B | металлическая | 0,05 | 72 NBR 902 | B1U | 24287 | ○ |
| 15 | 30 | 10 | A | гладкая | 0,05 | 72 NBR 902 | BAU | 7592 | ● |
| 15 | 30 | 10 | BS | металлическая | 0,05 | 72 NBR 902 | B1SL | 20254 | ○ |
| 15 | 30 | 10 | C | металлическая | 0,05 | 72 NBR 902 | B2U | 22857 | ● |
| 15 | 30 | 10 | A | проточенная | 0,05 | 75 FKM 585 | BAUMX7 | 389461 | ● |
| 15 | 32 | 6 | | металлическая | нет | 80 FKM 177459 | MSC 02 | 508604 | ○ |
| 15 | 32 | 6 | | металлическая | нет | 80 NBR 177458 | MSC 02 | 508628 | ○ |
| 15 | 32 | 7 | AS | гладкая | ➔ Диаграмма | 72 NBR 902 | BABSL | 322185 | ● |
| 15 | 32 | 7 | B | металлическая | 0,02 | 72 NBR 902 | B1FUD | 335087 | ● |
| 15 | 32 | 7 | C | металлическая | до 1 МПа | PTFE F56101 | B2PT | 406530 | ● |
| 15 | 32 | 7 | A | проточенная | 0,05 | 75 FKM 585 | BAUMX7 | 411516 | ● |
| 15 | 32 | 7 | A | гладкая | 0,02 | 72 NBR 902 | BAFUD | 49001626 | ● |
| 15 | 32 | 10 | A | гладкая | 0,05 | 72 NBR 902 | BAU | 6780 | ● |
| 15 | 32 | 10 | C | металлическая | 0,05 | 72 NBR 902 | B2 | 22858 | ○ |
| 15 | 35 | 6 | AS | гладкая | ➔ Диаграмма | 72 NBR 902 | BABSL | 2953 | ● |
| 15 | 35 | 6 | AS | гладкая | ➔ Диаграмма | 75 FKM 595 | BABSL | 346627 | ● |
| 15 | 35 | 7 | B | металлическая | 0,05 | 72 NBR 902 | B1U | 3098 | ● |
| 15 | 35 | 7 | A | гладкая | 0,05 | 72 NBR 902 | BAU | 6784 | ○ |
| 15 | 35 | 7 | A | проточенная | 0,05 | 75 FKM 585 | BAUMX7 | 411517 | ● |
| 15 | 35 | 7 | BS | металлическая | 0,02 | 72 NBR 902 | B1FUDSL | 436749 | ● |
| 15 | 35 | 7 | AS | гладкая | 0,05 | 75 FKM 585 | BAUMSL | 466955 | ○ |
| 15 | 35 | 7 | AS | гладкая | 0,05 | 72 NBR 902 | BAUSLX2 | 49016894 | ● |
| 15 | 35 | 7 | A | гладкая | 0,05 | 72 NBR 902 | BAUX2 | 49032758 | ● |
| 15 | 35 | 8 | A | гладкая | 0,05 | 72 NBR 902 | BA | 7595 | ● |
| 15 | 35 | 10 | A | гладкая | 0,05 | 72 NBR 902 | BA | 6795 | ● |
| 15 | 35 | 10 | AS | гладкая | 0,05 | 72 NBR 902 | BASL | 6796 | ● |
| 15 | 35 | 10 | B | металлическая | 0,05 | 72 NBR 902 | B1U | 8014 | ○ |
| 15 | 35 | 10 | C | металлическая | 0,05 | 72 NBR 902 | B2 | 22677 | ● |
| 15 | 37 | 10 | B | металлическая | 0,05 | 72 NBR 902 | B1 | 8017 | ○ |
| 15 | 37 | 10 | A | гладкая | 0,05 | 72 NBR 902 | BAU | 459238 | ○ |
| 15 | 40 | 7 | A | гладкая | 0,05 | 75 FKM 585 | BAUM | 522177 | ○ |
| 15 | 40 | 7 | A | гладкая | 0,05 | 72 NBR 902 | BAUX2 | 522178 | ● |
| 15 | 40 | 10 | A | гладкая | 0,05 | 72 NBR 902 | BA | 6802 | ● |
| 15 | 40 | 10 | C | металлическая | 0,05 | 72 NBR 902 | B2U | 22859 | ● |
| 15 | 42 | 7 | A | проточенная | 0,05 | 72 NBR 902 | BAUX27 | 451922 | ● |
| 15 | 42 | 7 | A | проточенная | 0,05 | 75 FKM 585 | BAUMX7 | 49001673 | ● |
| 15 | 42 | 10 | A | гладкая | 0,05 | 72 NBR 902 | BAU | 6805 | ● |
| 15 | 42 | 10 | C | металлическая | 0,05 | 72 NBR 902 | B2 | 22860 | ○ |
| 15 | 42 | 10 | C | металлическая | 0,02 | 72 NBR 902 | B2FUD | 422249 | ● |
| 15 | 42 | 10 | A | гладкая | 0,05 | 75 FKM 585 | BAUM | 49015432 | ○ |
| 16 | 22 | 4 | B | металлическая | нет | 72 NBR 902 | B1OF | 19584 | ● |
| 16 | 24 | 4 | B | металлическая | нет | 72 NBR 902 | B1OF | 23770 | ● |
| 16 | 24 | 4 | A | гладкая | 0,02 | 72 NBR 902 | BAFUD | 12010799 | ● |

● Поставляется со склада ○ По запросу: Оснастка имеется, короткий срок поставки * ➔ Диаграмма 2, Стр. 16



SIMM_RU.indb 22 27.05.2011 13:38:40

| $d_1$ | $d_2$ | b | DIN 3761 | Наружная поверхность | Давление* | Материал | Конструкция | Артикул N° | |
|---|---|---|---|---|---|---|---|---|---|
| 16 | 24 | 5 | A | гладкая | 0,02 | 72 NBR 902 | BAFUD | 12010800 | ● |
| 16 | 24 | 6 | B | металлическая | 0,05 | 72 NBR 902 | B1 | 20397 | ● |
| 16 | 24 | 7 | B | металлическая | нет | 72 NBR 902 | B1OF | 19585 | ○ |
| 16 | 24 | 7 | B | металлическая | 0,05 | 72 NBR 902 | B1 | 22979 | ● |
| 16 | 24 | 7 | A | гладкая | 0,02 | 72 NBR 902 | BAFUD | 12010801 | ● |
| 16 | 26 | 7 | B | металлическая | 0,05 | 72 NBR 902 | B1 | 19325 | ● |
| 16 | 26 | 7 | A | гладкая | 0,05 | 72 NBR 902 | BA | 33708 | ● |
| 16 | 26 | 7 | AS | гладкая | → Диаграмма | 72 NBR 902 | BABSL | 462890 | ● |
| 16 | 26 | 7 | B | металлическая | 0,05 | 72 NBR 902 | B1USL | 49001664 | ● |
| 16 | 28 | 7 | B | металлическая | 0,02 | 72 NBR 902 | B1FUD | 335088 | ● |
| 16 | 28 | 7 | AS | проточенная | 0,02 | 72 NBR 902 | BAFUDSLX7 | 335565 | ● |
| 16 | 28 | 7 | A | проточенная | 0,05 | 75 FKM 585 | BAUMX7 | 389802 | ● |
| 16 | 28 | 7 | AS | гладкая | 0,05 | 75 FKM 585 | BAUMSL | 411947 | ○ |
| 16 | 28 | 7 | A | гладкая | 0,02 | 72 NBR 902 | BAFUD | 49001630 | ● |
| 16 | 28 | 7 | AS | гладкая | 0,05 | 72 NBR 902 | BAUSLX2 | 49013602 | ● |
| 16 | 30 | 6 | B | металлическая | 0,02 | 72 NBR 902 | B1FUD | 355469 | ● |
| 16 | 30 | 7 | A | гладкая | 0,05 | 72 NBR 902 | BAU | 6829 | ● |
| 16 | 30 | 7 | B | металлическая | 0,05 | 72 NBR 902 | B1 | 19328 | ● |
| 16 | 30 | 7 | A | проточенная | 0,05 | 75 FKM 585 | BAUMX7 | 386013 | ● |
| 16 | 30 | 10 | A | гладкая | 0,05 | 72 NBR 902 | BAU | 6839 | ● |
| 16 | 30 | 10 | B | металлическая | 0,05 | 72 NBR 902 | B1 | 19686 | ○ |
| 16 | 30 | 10 | C | металлическая | 0,05 | 72 NBR 902 | B2U | 22679 | ○ |
| 16 | 30 | 10 | AS | проточенная | 0,05 | 75 FKM 585 | BAUMSLX7 | 468759 | ● |
| 16 | 32 | 4 | | металлическая | нет | 80 NBR 177458 | MSC 01 | 508516 | ○ |
| 16 | 32 | 4 | | металлическая | нет | 80 FKM 177459 | MSC 01 | 508564 | ○ |
| 16 | 32 | 7 | B | металлическая | 0,05 | 72 NBR 902 | B1U | 11420 | ● |
| 16 | 32 | 7 | A | гладкая | 0,05 | 72 NBR 902 | BA | 13972 | ● |
| 16 | 32 | 7 | AS | проточенная | 0,05 | 75 FKM 585 | BAUMSLX7 | 405810 | ● |
| 16 | 32 | 7 | A | гладкая | 0,05 | 72 NBR 902 | BAUX2 | 525282 | ● |
| 16 | 32 | 10 | A | гладкая | 0,05 | 72 NBR 902 | BAU | 6845 | ● |
| 16 | 32 | 10 | C | металлическая | 0,05 | 72 NBR 902 | B2U | 22861 | ○ |
| 16 | 35 | 7 | A | гладкая | 0,05 | 72 NBR 902 | BA | 2746 | ● |
| 16 | 35 | 7 | B | металлическая | 0,05 | 72 NBR 902 | B1 | 2748 | ○ |
| 16 | 35 | 7 | AS | проточенная | 0,05 | 75 FKM 585 | BAUMSLX7 | 404317 | ● |
| 16 | 35 | 7 | C | металлическая | до 1 МПа | PTFE F56101 | B2PT | 406531 | ● |
| 16 | 35 | 9 | AS | гладкая | 0,05 | 72 NBR 902 | BASL | 6847 | ○ |
| 16 | 35 | 10 | A | гладкая | 0,05 | 72 NBR 902 | BA | 6851 | ○ |
| 16 | 35 | 10 | C | металлическая | 0,05 | 72 NBR 902 | B2 | 22680 | ○ |
| 16 | 35 | 10 | B | металлическая | 0,02 | 72 NBR 902 | B1FUD | 458568 | ○ |
| 16 | 40 | 10 | A | гладкая | 0,05 | 72 NBR 902 | BAU | 6857 | ● |
| 16 | 40 | 10 | C | металлическая | 0,05 | 72 NBR 902 | B2 | 22863 | ○ |
| 16 | 40 | 10 | AS | гладкая | → Диаграмма | 75 FKM 595 | BABSL | 423803 | ● |
| 16 | 47 | 7 | A | проточенная | 0,05 | 72 NBR 902 | BAUX27 | 451923 | ● |
| 17 | 25 | 4 | A | гладкая | 0,02 | 72 NBR 902 | BAFUD | 12010806 | ● |
| 17 | 25 | 4,5 | A | гладкая | 0,05 | 75 FKM 585 | BAUM | 49016724 | ● |
| 17 | 26 | 6 | A | гладкая | 0,05 | 72 NBR 902 | BA | 7616 | ● |
| 17 | 28 | 6 | B | металлическая | 0,05 | 72 NBR 902 | B1 | 19330 | ● |
| 17 | 28 | 6 | A | гладкая | 0,02 | 72 NBR 902 | BAFUD | 532597 | ○ |
| 17 | 28 | 7 | A | гладкая | 0,05 | 72 NBR 902 | BA | 6870 | ○ |
| 17 | 28 | 7 | B | металлическая | 0,05 | 72 NBR 902 | B1USL | 20066 | ● |
| 17 | 28 | 7 | B | металлическая | 0,02 | 72 NBR 902 | B1FUD | 335089 | ● |
| 17 | 28 | 7 | A | проточенная | 0,05 | 75 FKM 585 | BAUMX7 | 398038 | ● |
| 17 | 28 | 7 | AS | проточенная | 0,05 | 75 FKM 585 | BAUMSLX7 | 520222 | ● |
| 17 | 28 | 7 | AS | гладкая | 0,05 | 72 NBR 902 | BAUSLX2 | 49001668 | ○ |
| 17 | 28 | 7 | A | гладкая | 0,05 | 72 NBR 902 | BAUX2 | 49023151 | ● |
| 17 | 30 | 6 | AS | гладкая | → Диаграмма | 75 FKM 595 | BABSL | 12013032 | ● |
| 17 | 30 | 6 | AS | гладкая | → Диаграмма | 72 NBR 902 | BABSL | 12015495 | ● |
| 17 | 30 | 7 | AS | гладкая | 0,05 | 72 NBR 902 | BASL | 6878 | ● |
| 17 | 30 | 7 | B | металлическая | 0,02 | 72 NBR 902 | B1FUD | 334378 | ● |
| 17 | 30 | 7 | AS | гладкая | 0,05 | 72 NBR 902 | BASL | 384327 | ○ |
| 17 | 30 | 7 | A | проточенная | 0,05 | 75 FKM 585 | BAUMX7 | 399045 | ● |
| 17 | 30 | 7 | A | гладкая | 0,05 | 72 NBR 902 | BAUX2 | 507567 | ● |
| 17 | 30 | 10 | B | металлическая | 0,05 | 72 NBR 902 | B1U | 19334 | ● |
| 17 | 32 | 4 | | металлическая | нет | 80 NBR 177458 | MSC 01 | 508517 | ○ |
| 17 | 32 | 4 | | металлическая | нет | 80 FKM 177459 | MSC 01 | 508565 | ○ |

● Поставляется со склада ○ По запросу: Оснастка имеется, короткий срок поставки * → Диаграмма 2, Стр. 16



SIMM_RU.indb 23 27.05.2011 13:38:41

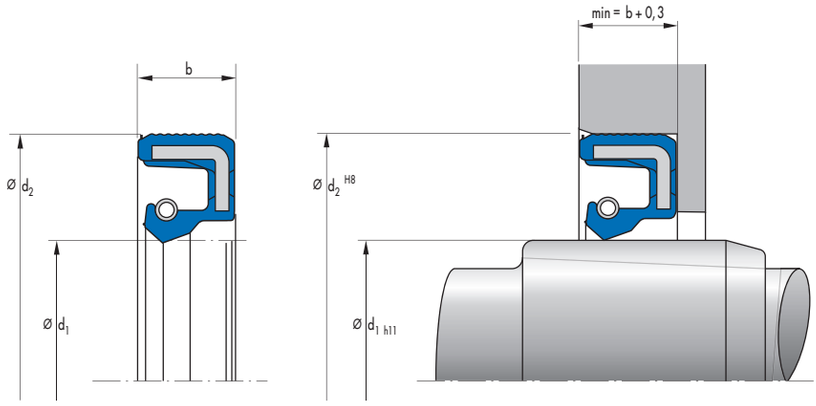


| $d_1$ | $d_2$ | b | DIN 3761 | Наружная поверхность | Давление* | Материал | Конструкция | Артикул N° | |
|---|---|---|---|---|---|---|---|---|---|
| 17 | 32 | 7 | AS | гладкая | 0,05 | 72 NBR 902 | BASL | 2184 | ● |
| 17 | 32 | 7 | B | металлическая | 0,05 | 72 NBR 902 | B1U | 2749 | ○ |
| 17 | 32 | 7 | A | проточенная | 0,02 | 72 NBR 902 | BAFUDX7 | 355628 | ● |
| 17 | 32 | 7 | AS | проточенная | 0,05 | 75 FKM 585 | BAUMSLX7 | 405409 | ● |
| 17 | 32 | 7 | A | проточенная | 0,05 | 75 FKM 585 | BAUMX7 | 407043 | ● |
| 17 | 32 | 10 | A | гладкая | 0,05 | 72 NBR 902 | BA | 6884 | ● |
| 17 | 32 | 10 | C | металлическая | 0,05 | 72 NBR 902 | B2 | 22681 | ● |
| 17 | 33 | 9 | AS | гладкая | 0,05 | 72 NBR 902 | BASL | 31254 | ○ |
| 17 | 34 | 4 | B | металлическая | 0,05 | 72 NBR 902 | B1 | 7893 | ● |
| 17 | 34 | 6 | | металлическая | нет | 80 FKM 177459 | MSC 02 | 508605 | ○ |
| 17 | 34 | 6 | | металлическая | нет | 80 NBR 177458 | MSC 02 | 508629 | ○ |
| 17 | 35 | 7 | B | металлическая | 0,02 | 72 NBR 902 | B1FUD | 334937 | ● |
| 17 | 35 | 7 | AS | проточенная | 0,05 | 75 FKM 585 | BAUMSLX7 | 405803 | ● |
| 17 | 35 | 7 | C | металлическая | до 1 МПа | PTFE F56101 | B2PT | 406532 | ● |
| 17 | 35 | 7 | A | гладкая | 0,05 | 72 NBR 902 | BAUX2 | 478759 | ● |
| 17 | 35 | 7 | AS | гладкая | 0,05 | 72 NBR 902 | BAUSLX2 | 524144 | ● |
| 17 | 35 | 7 | AS | гладкая | → Диаграмма | 72 NBR 902 | BABSL | 12011728 | ● |
| 17 | 35 | 8 | A | гладкая | 0,05 | 72 NBR 902 | BAU | 6893 | ● |
| 17 | 35 | 8 | C | металлическая | 0,02 | 72 NBR 902 | B2FUD | 334907 | ● |
| 17 | 35 | 8 | B | металлическая | 0,02 | 72 NBR 902 | B1FUD | 334938 | ○ |
| 17 | 35 | 10 | AS | гладкая | 0,05 | 72 NBR 902 | BASL | 6898 | ● |
| 17 | 35 | 10 | A | гладкая | 0,05 | 72 NBR 902 | BA | 6899 | ● |
| 17 | 35 | 10 | C | металлическая | 0,02 | 72 NBR 902 | B2FUD | 334908 | ● |
| 17 | 35 | 10 | B | металлическая | 0,02 | 72 NBR 902 | B1FUD | 335091 | ○ |
| 17 | 37 | 7 | A | гладкая | 0,05 | 72 NBR 902 | BA | 6904 | ● |
| 17 | 37 | 7 | AS | гладкая | 0,05 | 72 NBR 902 | BASL | 392791 | ● |
| 17 | 40 | 7 | B | металлическая | 0,05 | 72 NBR 902 | B1U | 8019 | ○ |
| 17 | 40 | 7 | A | проточенная | 0,05 | 75 FKM 585 | BAUMX7 | 400677 | ● |
| 17 | 40 | 7 | A | гладкая | 0,05 | 72 NBR 902 | BAUX2 | 478443 | ● |
| 17 | 40 | 7 | AS | проточенная | 0,05 | 75 FKM 585 | BAUMSLX7 | 524290 | ● |
| 17 | 40 | 7 | AS | гладкая | 0,05 | 72 NBR 902 | BAUSLX2 | 524509 | ● |
| 17 | 40 | 8,5 | A | гладкая | 0,02 | 72 NBR 902 | BAFUD | 12010814 | ● |
| 17 | 40 | 10 | A | гладкая | 0,05 | 72 NBR 902 | BAU | 7653 | ● |
| 17 | 40 | 10 | B | металлическая | 0,05 | 72 NBR 902 | B1U | 19692 | ○ |
| 17 | 40 | 10 | C | металлическая | 0,05 | 72 NBR 902 | B2 | 22865 | ● |
| 17 | 47 | 7 | A | проточенная | 0,02 | 72 NBR 902 | BAUX7 | 356743 | ● |
| 17 | 47 | 7 | A | проточенная | 0,05 | 75 FKM 585 | BAUMX7 | 524508 | ● |
| 17 | 47 | 10 | A | гладкая | 0,05 | 72 NBR 902 | BAU | 6924 | ● |
| 17 | 47 | 10 | C | металлическая | 0,05 | 72 NBR 902 | B2 | 22866 | ○ |
| 17,5 | 28 | 6 | A | гладкая | 0,02 | 72 NBR 902 | BAFUD | 12000066 | ● |
| 18 | 24 | 4 | B | металлическая | 0,05 | 72 NBR 902 | B1 | 11350 | ● |
| 18 | 28 | 7 | B | металлическая | 0,05 | 72 NBR 902 | B1U | 20888 | ○ |
| 18 | 28 | 7 | A | гладкая | 0,05 | 72 NBR 902 | BA | 128888 | ○ |
| 18 | 28 | 7 | A | проточенная | 0,02 | 72 NBR 902 | BAFUDX7 | 355487 | ● |
| 18 | 28 | 7 | A | проточенная | 0,05 | 75 FKM 585 | BAUMX7 | 411518 | ● |
| 18 | 28 | 7 | A | проточенная | 0,05 | 75 FKM 585 | BAUMX7 | 49002248 | ○ |
| 18 | 30 | 6 | AS | гладкая | → Диаграмма | 72 NBR 902 | BABSL | 478785 | ● |
| 18 | 30 | 7 | A | гладкая | 0,05 | 72 NBR 902 | BA | 7664 | ● |

● Поставляется со склада ○ По запросу: Оснастка имеется, короткий срок поставки * → Диаграмма 2, Стр. 16



SIMM_RU.indb 24 27.05.2011 13:38:48

| $d_1$ | $d_2$ | b | DIN 3761 | Наружная поверхность | Давление* | Материал | Конструкция | Артикул N° | |
|---|---|---|---|---|---|---|---|---|---|
| 18 | 30 | 7 | AS | проточенная | 0,02 | 72 NBR 902 | BAFUDSLX7 | 334286 | ● |
| 18 | 30 | 7 | B | металлическая | 0,02 | 72 NBR 902 | B1FUD | 335092 | ● |
| 18 | 30 | 7 | BS | металлическая | 0,05 | 72 NBR 902 | B1SL | 361194 | ● |
| 18 | 30 | 7 | A | проточенная | 0,05 | 75 FKM 585 | BAUMX7 | 399819 | ● |
| 18 | 30 | 7 | AS | гладкая | → Диаграмма | 72 NBR 902 | BABSL | 12011517 | ● |
| 18 | 32 | 6 | AS | гладкая | → Диаграмма | 72 NBR 902 | BABSL | 12001667 | ● |
| 18 | 32 | 7 | A | гладкая | 0,05 | 72 NBR 902 | BAU | 2751 | ● |
| 18 | 32 | 7 | B | металлическая | 0,05 | 72 NBR 902 | B1 | 19345 | ● |
| 18 | 32 | 7 | A | проточенная | 0,05 | 75 FKM 585 | BAUMX7 | 403077 | ● |
| 18 | 32 | 7 | C | металлическая | до 1 МПа | PTFE F56101 | B2PT | 406533 | ● |
| 18 | 32 | 8 | AS | гладкая | 0,05 | 72 NBR 902 | BASL | 6959 | ● |
| 18 | 33 | 4 | | металлическая | нет | 80 NBR 177458 | MSC 01 | 508518 | ○ |
| 18 | 33 | 4 | | металлическая | нет | 80 FKM 177459 | MSC 01 | 508566 | ○ |
| 18 | 35 | 6 | AS | гладкая | → Диаграмма | 72 NBR 902 | BABSL | 2957 | ● |
| 18 | 35 | 6 | AS | гладкая | → Диаграмма | 75 FKM 595 | BABSL | 49009018 | ● |
| 18 | 35 | 7 | B | металлическая | 0,05 | 72 NBR 902 | B1U | 2488 | ● |
| 18 | 35 | 7 | A | гладкая | 0,05 | 72 NBR 902 | BA | 2752 | ● |
| 18 | 35 | 7 | A | проточенная | 0,05 | 75 FKM 585 | BAUMX7 | 399825 | ● |
| 18 | 35 | 7 | AS | проточенная | 0,05 | 75 FKM 585 | BAUMSLX27 | 405796 | ● |
| 18 | 35 | 7 | AS | проточенная | 0,05 | 72 NBR 902 | BAUSLX27 | 451667 | ● |
| 18 | 35 | 8 | A | гладкая | 0,05 | 72 NBR 902 | BA | 6967 | ● |
| 18 | 35 | 8 | C | металлическая | 0,05 | 72 NBR 902 | B2U | 22686 | ● |
| 18 | 35 | 10 | A | гладкая | 0,05 | 72 NBR 902 | BAUSL | 6978 | ● |
| 18 | 35 | 10 | A | гладкая | 0,05 | 72 NBR 902 | BA | 6979 | ● |
| 18 | 35 | 10 | A | гладкая | 0,05 | 72 NBR 902 | BA | 6980 | ○ |
| 18 | 35 | 10 | C | металлическая | 0,05 | 72 NBR 902 | B2 | 22867 | ○ |
| 18 | 37 | 10 | A | гладкая | 0,05 | 72 NBR 902 | BA | 6984 | ● |
| 18 | 40 | 7 | A | гладкая | 0,05 | 72 NBR 902 | BA | 9588 | ● |
| 18 | 40 | 10 | A | гладкая | 0,05 | 72 NBR 902 | BA | 6989 | ● |
| 18 | 40 | 10 | C | металлическая | 0,05 | 72 NBR 902 | B2 | 23516 | ○ |
| 18 | 47 | 10 | AS | гладкая | 0,05 | 72 NBR 902 | BAUSLX2 | 520530 | ● |
| 19 | 27 | 6 | A | гладкая | 0,05 | 72 NBR 902 | BAU | 6994 | ● |
| 19 | 27 | 6 | B | металлическая | 0,05 | 72 NBR 902 | B1U | 23774 | ● |
| 19 | 30 | 7 | A | проточенная | 0,02 | 72 NBR 902 | BAFUDX7 | 355620 | ● |
| 19 | 32 | 7 | B | металлическая | 0,05 | 72 NBR 902 | B1 | 19346 | ○ |
| 19 | 32 | 7 | A | гладкая | 0,05 | 72 NBR 902 | BAU | 49002842 | ● |
| 19 | 35 | 6 | AS | гладкая | → Диаграмма | 75 FKM 595 | BABSL | 466758 | ● |
| 19 | 35 | 9 | AS | гладкая | 0,05 | 72 NBR 902 | BASL | 7003 | ● |
| 19 | 35 | 10 | A | гладкая | 0,05 | 72 NBR 902 | BA | 7008 | ● |
| 19 | 35 | 10 | C | металлическая | 0,05 | 72 NBR 902 | B2 | 22870 | ○ |
| 19 | 40 | 10 | A | гладкая | 0,05 | 72 NBR 902 | BA | 7015 | ● |
| 19 | 47 | 10 | C | металлическая | 0,05 | 72 NBR 902 | B2 | 22872 | ○ |
| 19,05 | 31,75 | 6,35 | A | гладкая | 0,05 | 72 NBR 902 | BA | 7022 | ● |
| 19,05 | 31,75 | 6,35 | AS | гладкая | → Диаграмма | 72 NBR 902 | BABSL | 311089 | ● |
| 19,05 | 38,1 | 9,5 | C | металлическая | 0,05 | 72 NBR 902 | B2 | 22874 | ● |
| 20 | 28 | 6 | B | металлическая | 0,05 | 72 NBR 902 | B1U | 520585 | ● |
| 20 | 28 | 6 | A | гладкая | 0,02 | 72 NBR 902 | BAFUD | 532598 | ● |
| 20 | 30 | 5 | B | металлическая | 0,02 | 72 NBR 902 | B1FUD | 334376 | ● |
| 20 | 30 | 5 | AS | проточенная | 0,05 | 75 FKM 585 | BAUMSLX27 | 521225 | ● |
| 20 | 30 | 5 | A | гладкая | 0,05 | 72 NBR 902 | BAUX2 | 524143 | ● |
| 20 | 30 | 5 | A | проточенная | 0,05 | 75 FKM 585 | BAUMX27 | 49024463 | ● |
| 20 | 30 | 5 | A | гладкая | 0,05 | 72 NBR 902 | BAUX2 | 49033332 | ● |
| 20 | 30 | 7 | B | металлическая | 0,05 | 75 FKM 595 | B1U | 329248 | ○ |
| 20 | 30 | 7 | BS | металлическая | 0,02 | 72 NBR 902 | B1FUDSL | 335093 | ● |
| 20 | 30 | 7 | B | металлическая | 0,02 | 72 NBR 902 | B1FUD | 355461 | ● |
| 20 | 30 | 7 | A | проточенная | 0,05 | 75 FKM 585 | BAUMX7 | 399790 | ● |
| 20 | 30 | 7 | C | металлическая | до 1 МПа | PTFE F56101 | B2PT | 406536 | ● |
| 20 | 30 | 7 | A | гладкая | 0,05 | 72 NBR 902 | BAUX2 | 478758 | ● |
| 20 | 30 | 7 | AS | гладкая | 0,05 | 72 NBR 902 | BAUSLX2 | 524648 | ● |
| 20 | 30 | 7 | AS | гладкая | → Диаграмма | 72 NBR 902 | BABSL | 12020180 | ● |
| 20 | 32 | 6 | AS | гладкая | → Диаграмма | 75 FKM 595 | BABSL | 520073 | ● |
| 20 | 32 | 7 | B | металлическая | 0,05 | 72 NBR 902 | B1U | 7919 | ● |
| 20 | 32 | 7 | AS | проточенная | 0,02 | 72 NBR 902 | BAFUDSLX7 | 334813 | ● |
| 20 | 32 | 7 | A | проточенная | 0,05 | 75 FKM 585 | BAUMX7 | 399787 | ● |
| 20 | 32 | 7 | C | металлическая | до 1 МПа | PTFE F56101 | B2PT | 406537 | ● |

● Поставляется со склада ○ По запросу: Оснастка имеется, короткий срок поставки * → Диаграмма 2, Стр. 16



SIMM_RU.indb 25 27.05.2011 13:38:49

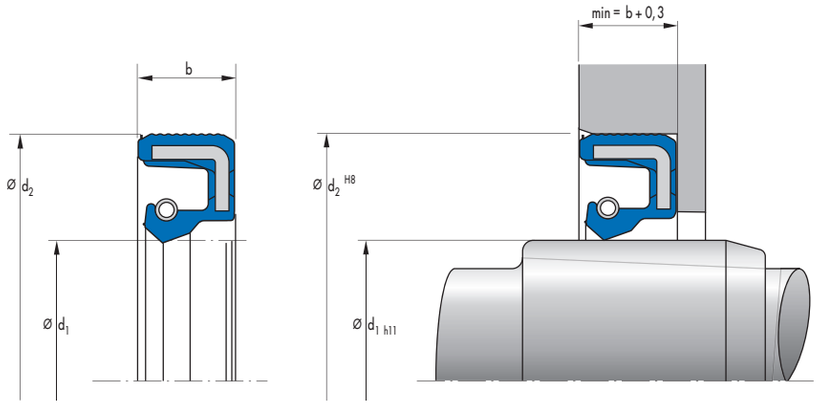


| $d_1$ | $d_2$ | b | DIN 3761 | Наружная поверхность | Давление* | Материал | Конструкция | Артикул N° | |
|---|---|---|---|---|---|---|---|---|---|
| 20 | 32 | 7 | AS | проточенная | 0,05 | 75 FKM 585 | BAUMSLX7 | 466633 | ● |
| 20 | 32 | 7 | A | гладкая | 0,02 | 72 NBR 902 | BAFUD | 532599 | ● |
| 20 | 32 | 7 | AS | гладкая | → Диаграмма | 72 NBR 902 | BABSL | 49017151 | ● |
| 20 | 33 | 10 | A | гладкая | 0,05 | 72 NBR 902 | BAU | 7071 | ● |
| 20 | 35 | 4 | | металлическая | нет | 80 NBR 177458 | MSC 01 | 508519 | ○ |
| 20 | 35 | 4 | | металлическая | нет | 80 FKM 177459 | MSC 01 | 508567 | ○ |
| 20 | 35 | 6 | AS | гладкая | → Диаграмма | 72 NBR 902 | BABSL | 2959 | ● |
| 20 | 35 | 6 | A | проточенная | 0,02 | 72 NBR 902 | BAFUDX7 | 334287 | ● |
| 20 | 35 | 6 | AS | гладкая | → Диаграмма | 75 FKM 595 | BABSL | 468087 | ○ |
| 20 | 35 | 6 | AS | гладкая | → Диаграмма | 75 FKM 595 | BABSL | 49030261 | ● |
| 20 | 35 | 7 | BS | металлическая | 0,05 | 72 NBR 902 | B1SL | 150731 | ○ |
| 20 | 35 | 7 | A | проточенная | 0,05 | 75 FKM 585 | BAUMX7 | 388022 | ● |
| 20 | 35 | 7 | C | металлическая | до 1 МПа | PTFE F56101 | B2PT | 406538 | ● |
| 20 | 35 | 7 | A | гладкая | 0,05 | 72 NBR 902 | BAUX2 | 478761 | ● |
| 20 | 35 | 7 | AS | гладкая | 0,05 | 72 NBR 902 | BAUSLX2 | 478764 | ● |
| 20 | 35 | 7 | AS | проточенная | 0,05 | 75 FKM 585 | BAUMSLX7 | 521004 | ● |
| 20 | 35 | 7 | B | металлическая | 0,02 | 72 NBR 902 | B1FUD | 532628 | ● |
| 20 | 35 | 8 | A | гладкая | 0,05 | 72 NBR 902 | BAU | 7081 | ● |
| 20 | 35 | 10 | A | гладкая | 0,05 | 72 NBR 902 | BAUSL | 7095 | ● |
| 20 | 35 | 10 | B | металлическая | 0,05 | 72 NBR 902 | B1U | 19698 | ● |
| 20 | 35 | 10 | B | металлическая | 0,05 | 72 NBR 902 | B1USL | 20070 | ● |
| 20 | 35 | 10 | C | металлическая | 0,05 | 72 NBR 902 | B2U | 22689 | ● |
| 20 | 35 | 10 | A | гладкая | 0,05 | 72 NBR 902 | BAUX2 | 49018325 | ● |
| 20 | 36 | 7 | A | проточенная | 0,05 | 75 FKM 585 | BAUMX7 | 478616 | ● |
| 20 | 36 | 7 | A | гладкая | 0,05 | 72 NBR 902 | BAUX2 | 49007343 | ● |
| 20 | 37 | 6 | B | металлическая | 0,05 | 72 NBR 902 | B1 | 19360 | ● |
| 20 | 37 | 6 | | металлическая | нет | 80 FKM 177459 | MSC 02 | 508606 | ○ |
| 20 | 37 | 6 | | металлическая | нет | 80 NBR 177458 | MSC 02 | 508630 | ○ |
| 20 | 37 | 6 | A | проточенная | 0,05 | 75 FKM 585 | BAUMX7 | 524289 | ● |
| 20 | 37 | 6 | AS | проточенная | 0,05 | 75 FKM 585 | BAUMSLX7 | 524329 | ● |
| 20 | 37 | 10 | A | гладкая | 0,05 | 72 NBR 902 | BAU | 7110 | ● |
| 20 | 37 | 10 | C | металлическая | 0,05 | 72 NBR 902 | B2 | 22875 | ○ |
| 20 | 38 | 8 | A | гладкая | 0,05 | 72 NBR 902 | BA | 7112 | ● |
| 20 | 40 | 6 | A | гладкая | 0,05 | 72 NBR 902 | BA | 7714 | ● |
| 20 | 40 | 7 | A | гладкая | 0,05 | 72 NBR 902 | BA | 7718 | ○ |
| 20 | 40 | 7 | AS | гладкая | 0,05 | 72 NBR 902 | BASL | 7721 | ● |
| 20 | 40 | 7 | B | металлическая | 0,05 | 72 NBR 902 | B1 | 19362 | ● |
| 20 | 40 | 7 | BS | металлическая | 0,05 | 72 NBR 902 | B1SL | 34892 | ○ |
| 20 | 40 | 7 | A | проточенная | 0,05 | 75 FKM 585 | BAUMX7 | 397819 | ● |
| 20 | 40 | 7 | C | металлическая | до 1 МПа | PTFE F56101 | B2PT | 406539 | ● |
| 20 | 40 | 7 | AS | гладкая | → Диаграмма | 75 FKM 595 | BABSL | 432903 | ● |
| 20 | 40 | 7 | A | гладкая | 0,05 | 72 NBR 902 | BAUX2 | 529398 | ● |
| 20 | 40 | 7 | AS | гладкая | → Диаграмма | 72 NBR 902 | BABSL | 49001289 | ● |
| 20 | 40 | 8 | A | гладкая | 0,05 | 72 NBR 902 | BA | 7124 | ● |
| 20 | 40 | 10 | A | гладкая | 0,05 | 72 NBR 902 | BAU | 7136 | ● |
| 20 | 40 | 10 | A | гладкая | 0,05 | 72 NBR 902 | BA | 11604 | ○ |
| 20 | 40 | 10 | B | металлическая | 0,05 | 72 NBR 902 | B1 | 19699 | ● |
| 20 | 40 | 10 | B | металлическая | 0,05 | 72 NBR 902 | B1USL | 20071 | ● |

● Поставляется со склада ○ По запросу: Оснастка имеется, короткий срок поставки * → Диаграмма 2, Стр. 16



SIMM_RU.indb 26 27.05.2011 13:38:50

| $d_1$ | $d_2$ | b | DIN 3761 | Наружная поверхность | Давление* | Материал | Конструкция | Артикул N° | |
|---|---|---|---|---|---|---|---|---|---|
| 20 | 40 | 10 | C | металлическая | 0,05 | 72 NBR 902 | B2U | 22877 | ● |
| 20 | 40 | 14 | A | гладкая | 0,05 | 72 NBR 902 | BADUO | 7147 | ○ |
| 20 | 42 | 6 | AS | гладкая | 0,05 | 75 FKM 585 | BAUMSL | 527066 | ○ |
| 20 | 42 | 7 | B | металлическая | 0,02 | 72 NBR 902 | B1FUD | 334381 | ● |
| 20 | 42 | 7 | A | проточенная | 0,05 | 75 FKM 585 | BAUMX7 | 403079 | ● |
| 20 | 42 | 7 | AS | проточенная | 0,05 | 75 FKM 585 | BAUMSLX7 | 405792 | ● |
| 20 | 42 | 7 | A | гладкая | 0,05 | 72 NBR 902 | BAUX2 | 521667 | ● |
| 20 | 42 | 7 | AS | гладкая | 0,05 | 72 NBR 902 | BAUSLX2 | 49004094 | ● |
| 20 | 42 | 10 | A | гладкая | 0,05 | 72 NBR 902 | BA | 7723 | ● |
| 20 | 42 | 10 | B | металлическая | 0,05 | 72 NBR 902 | B1U | 19700 | ● |
| 20 | 42 | 10 | C | металлическая | 0,05 | 72 NBR 902 | B2U | 22690 | ● |
| 20 | 47 | 7 | B | металлическая | 0,05 | 72 NBR 902 | B1U | 210 | ● |
| 20 | 47 | 7 | A | проточенная | 0,05 | 75 FKM 585 | BAUMX7 | 399832 | ● |
| 20 | 47 | 7 | C | металлическая | до 1 МПа | PTFE F56101 | B2PT | 406540 | ● |
| 20 | 47 | 7 | AS | проточенная | 0,05 | 75 FKM 585 | BAUMSLX7 | 524288 | ● |
| 20 | 47 | 7 | A | гладкая | 0,05 | 72 NBR 902 | BAUX2 | 526946 | ● |
| 20 | 47 | 7 | AS | гладкая | 0,02 | 72 NBR 902 | BAFUDSL | 12011119 | ○ |
| 20 | 47 | 10 | A | гладкая | 0,05 | 72 NBR 902 | BAU | 7724 | ● |
| 20 | 47 | 10 | B | металлическая | 0,05 | 72 NBR 902 | B1U | 8024 | ● |
| 20 | 47 | 10 | C | металлическая | 0,05 | 72 NBR 902 | B2 | 22878 | ● |
| 20 | 50 | 12 | C | металлическая | 0,05 | 72 NBR 902 | B2 | 22879 | ○ |
| 20 | 52 | 6 | AS | гладкая | 0,05 | 75 FKM 585 | BAUMSL | 531003 | ○ |
| 20 | 52 | 7 | B | металлическая | 0,05 | 72 NBR 902 | B1U | 7790 | ● |
| 20 | 52 | 8 | AS | гладкая | 0,05 | 72 NBR 902 | BAUSLX2 | 526094 | ● |
| 20 | 52 | 10 | C | металлическая | 0,05 | 72 NBR 902 | B2 | 22880 | ○ |
| 20 | 52 | 10 | A | проточенная | 0,05 | 75 FKM 585 | BAUMX7 | 402488 | ● |
| 20 | 52 | 10 | A | гладкая | 0,05 | 72 NBR 902 | BAUX2 | 478760 | ● |
| 21 | 30 | 6,5 | B | металлическая | 0,05 | 72 NBR 902 | B1 | 19369 | ○ |
| 21 | 32 | 7 | B | металлическая | 0,05 | 72 NBR 902 | B1 | 19371 | ● |
| 21 | 32 | 7 | A | гладкая | 0,05 | 72 NBR 902 | BAUX2 | 49034522 | ● |
| 21 | 35 | 8 | A | гладкая | 0,05 | 72 NBR 902 | BA | 7197 | ● |
| 21 | 35 | 10 | C | металлическая | 0,05 | 72 NBR 902 | B2U | 22691 | ○ |
| 21 | 40 | 10 | A | гладкая | 0,05 | 72 NBR 902 | BAU | 7209 | ● |
| 22 | 32 | 6 | AS | гладкая | → Диаграмма | 72 NBR 902 | BABSL | 2966 | ● |
| 22 | 32 | 6 | B | металлическая | 0,05 | 72 NBR 902 | B1U | 19376 | ● |
| 22 | 32 | 6 | AS | гладкая | → Диаграмма | 75 FKM 595 | BABSL | 418603 | ● |
| 22 | 32 | 7 | A | гладкая | 0,05 | 72 NBR 902 | BA | 7217 | ● |
| 22 | 32 | 7 | AS | гладкая | 0,05 | 72 NBR 902 | BASL | 7530 | ● |
| 22 | 32 | 7 | BS | металлическая | 0,05 | 72 NBR 902 | B1SL | 20072 | ● |
| 22 | 32 | 7 | B | металлическая | 0,02 | 72 NBR 902 | B1FUD | 335094 | ● |
| 22 | 32 | 7 | A | проточенная | 0,05 | 75 FKM 585 | BAUMX7 | 402894 | ● |
| 22 | 32 | 7 | A | гладкая | 0,02 | 72 NBR 902 | BAFUD | 49001651 | ● |
| 22 | 33 | 7 | A | гладкая | 0,05 | 72 NBR 902 | BAU | 8976 | ● |
| 22 | 35 | 5 | AS | проточенная | 0,05 | 75 FKM 585 | BAUMSLX27 | 520867 | ○ |
| 22 | 35 | 6 | AS | гладкая | → Диаграмма | 72 NBR 902 | BABSL | 2968 | ● |
| 22 | 35 | 6 | AS | гладкая | → Диаграмма | 75 FKM 595 | BABSL | 348896 | ● |
| 22 | 35 | 6,5 | A | гладкая | 0,05 | 72 NBR 902 | BAU | 7230 | ● |
| 22 | 35 | 7 | B | металлическая | 0,05 | 72 NBR 902 | B1U | 19705 | ● |
| 22 | 35 | 7 | B | металлическая | 0,05 | 72 NBR 902 | B1USL | 20073 | ● |
| 22 | 35 | 7 | AS | проточенная | 0,02 | 72 NBR 902 | BAFUDSLX7 | 346137 | ● |
| 22 | 35 | 7 | A | проточенная | 0,05 | 75 FKM 585 | BAUMX7 | 388023 | ● |
| 22 | 35 | 7 | AS | проточенная | 0,05 | 75 FKM 585 | BAUMSLX7 | 520223 | ● |
| 22 | 35 | 7 | A | гладкая | 0,05 | 72 NBR 902 | BAUX2 | 49001670 | ○ |
| 22 | 35 | 8 | A | гладкая | 0,05 | 72 NBR 902 | BA | 7727 | ● |
| 22 | 35 | 8 | B | металлическая | 0,05 | 72 NBR 902 | B1 | 20259 | ● |
| 22 | 35 | 10 | A | гладкая | 0,05 | 72 NBR 902 | BAU | 7238 | ● |
| 22 | 37 | 7 | A | гладкая | 0,05 | 72 NBR 902 | BA | 7243 | ● |
| 22 | 38 | 8 | A | гладкая | 0,05 | 72 NBR 902 | BA | 7249 | ● |
| 22 | 40 | 4 | | металлическая | нет | 80 NBR 177458 | MSC 01 | 508520 | ○ |
| 22 | 40 | 4 | | металлическая | нет | 80 FKM 177459 | MSC 01 | 508568 | ○ |
| 22 | 40 | 7 | B | металлическая | 0,05 | 72 NBR 902 | B1USL | 3489 | ● |
| 22 | 40 | 7 | B | металлическая | 0,05 | 72 NBR 902 | B1 | 13976 | ● |
| 22 | 40 | 7 | A | проточенная | 0,05 | 75 FKM 585 | BAUMX7 | 410775 | ● |
| 22 | 40 | 7 | AS | гладкая | 0,05 | 72 NBR 902 | BAUSLX2 | 478610 | ● |
| 22 | 40 | 7 | A | гладкая | 0,05 | 72 NBR 902 | BAUX2 | 478757 | ● |

● Поставляется со склада ○ По запросу: Оснастка имеется, короткий срок поставки * → Диаграмма 2, Стр. 16



SIMM_RU.indb 27 27.05.2011 13:38:51

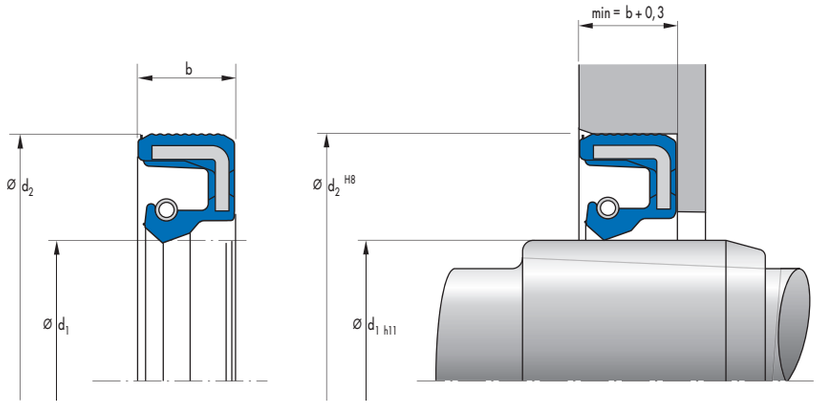


| $d_1$ | $d_2$ | b | DIN 3761 | Наружная поверхность | Давление* | Материал | Конструкция | Артикул N° | |
|---|---|---|---|---|---|---|---|---|---|
| 22 | 40 | 7 | AS | проточенная | 0,05 | 75 FKM 585 | BAUMSLX7 | 520028 | ● |
| 22 | 40 | 7 | A | проточенная | 0,05 | 75 FKM 585 | BAUMX7 | 528161 | ● |
| 22 | 40 | 8 | A | гладкая | 0,05 | 72 NBR 902 | BAU | 7252 | ● |
| 22 | 40 | 9 | AS | гладкая | 0,05 | 72 NBR 902 | BASL | 7254 | ● |
| 22 | 40 | 10 | A | гладкая | 0,05 | 72 NBR 902 | BAU | 7259 | ● |
| 22 | 40 | 10 | B | металлическая | 0,05 | 72 NBR 902 | B1U | 19707 | ● |
| 22 | 40 | 10 | C | металлическая | 0,05 | 72 NBR 902 | B2U | 22883 | ● |
| 22 | 42 | 10 | A | гладкая | 0,05 | 72 NBR 902 | BAU | 7269 | ● |
| 22 | 42 | 10 | B | металлическая | 0,05 | 72 NBR 902 | B1 | 19708 | ○ |
| 22 | 42 | 10 | C | металлическая | 0,05 | 72 NBR 902 | B2 | 22884 | ○ |
| 22 | 45 | 7 | A | гладкая | 0,05 | 72 NBR 902 | BAU | 7273 | ● |
| 22 | 47 | 7 | B | металлическая | 0,05 | 72 NBR 902 | B1 | 2720 | ● |
| 22 | 47 | 7 | AS | проточенная | 0,05 | 75 FKM 585 | BAUMSLX7 | 405788 | ● |
| 22 | 47 | 7 | A | проточенная | 0,05 | 75 FKM 585 | BAUMX7 | 523972 | ● |
| 22 | 47 | 7 | A | гладкая | 0,05 | 72 NBR 902 | BAUX2 | 524511 | ● |
| 22 | 47 | 7 | AS | гладкая | 0,05 | 72 NBR 902 | BAUSLX2 | 526318 | ● |
| 22 | 47 | 9 | C | металлическая | 0,05 | 72 NBR 902 | B2 | 38026 | ○ |
| 22 | 47 | 10 | A | гладкая | 0,05 | 72 NBR 902 | BAU | 7282 | ● |
| 22 | 47 | 10 | B | металлическая | 0,05 | 72 NBR 902 | B1U | 19709 | ○ |
| 22 | 47 | 10 | C | металлическая | 0,05 | 72 NBR 902 | B2U | 22693 | ○ |
| 22 | 52 | 10 | AS | проточенная | 0,05 | 75 FKM 585 | BAUMSLX7 | 523044 | ○ |
| 22 | 62 | 10 | AS | гладкая | 0,05 | 72 NBR 902 | BAUSLX2 | 520529 | ● |
| 23 | 40 | 8 | A | гладкая | 0,05 | 72 NBR 902 | BAU | 7301 | ● |
| 23 | 40 | 8 | AS | проточенная | 0,02 | 72 NBR 902 | BAFUDSLX7 | 397856 | ○ |
| 23 | 40 | 10 | C | металлическая | 0,05 | 72 NBR 902 | B2 | 22886 | ○ |
| 23 | 40 | 10 | A | проточенная | 0,02 | 72 NBR 902 | BAFUDX7 | 334797 | ● |
| 23 | 42 | 10 | A | гладкая | 0,05 | 72 NBR 902 | BAU | 339040 | ○ |
| 23 | 47 | 10 | A | гладкая | 0,05 | 72 NBR 902 | BA | 7311 | ● |
| 24 | 32 | 7 | BS | металлическая | 0,05 | 72 NBR 902 | B1SL | 20074 | ● |
| 24 | 35 | 7 | B | металлическая | 0,05 | 72 NBR 902 | B1 | 13985 | ● |
| 24 | 35 | 7 | A | проточенная | 0,05 | 75 FKM 585 | BAUMX7 | 394587 | ● |
| 24 | 35 | 7 | A | гладкая | 0,05 | 72 NBR 902 | BAU | 523554 | ● |
| 24 | 36 | 6 | B | металлическая | 0,05 | 72 NBR 902 | B1 | 19388 | ● |
| 24 | 36 | 7 | AS | гладкая | 0,05 | 72 NBR 902 | BASL | 7325 | ● |
| 24 | 36 | 9 | A | гладкая | 0,05 | 72 NBR 902 | BAU | 7329 | ● |
| 24 | 37 | 7 | A | гладкая | 0,05 | 72 NBR 902 | BAU | 7331 | ● |
| 24 | 37 | 7 | B | металлическая | 0,05 | 72 NBR 902 | B1 | 7942 | ● |
| 24 | 37 | 7 | A | проточенная | 0,05 | 75 FKM 585 | BAUMX7 | 397820 | ○ |
| 24 | 40 | 4 | | металлическая | нет | 80 NBR 177458 | MSC 01 | 508521 | ○ |
| 24 | 40 | 4 | | металлическая | нет | 80 FKM 177459 | MSC 01 | 508569 | ○ |
| 24 | 40 | 7 | B | металлическая | 0,05 | 72 NBR 902 | B1U | 2721 | ○ |
| 24 | 40 | 7 | A | гладкая | 0,05 | 72 NBR 902 | BA | 37887 | ● |
| 24 | 40 | 7 | AS | проточенная | 0,05 | 75 FKM 585 | BAUMSLX7 | 404319 | ● |
| 24 | 40 | 7 | AS | гладкая | → Диаграмма | 72 NBR 902 | BABSL | 432530 | ● |
| 24 | 40 | 10 | A | гладкая | 0,05 | 72 NBR 902 | BAU | 7337 | ● |
| 24 | 40 | 10 | C | металлическая | 0,05 | 72 NBR 902 | B2U | 22888 | ○ |
| 24 | 42 | 10 | A | гладкая | 0,05 | 72 NBR 902 | BA | 7340 | ● |
| 24 | 42 | 10 | C | металлическая | 0,05 | 72 NBR 902 | B2U | 22889 | ● |

● Поставляется со склада ○ По запросу: Оснастка имеется, короткий срок поставки * → Диаграмма 2, Стр. 16



SIMM_RU.indb 28 27.05.2011 13:38:51

| $d_1$ | $d_2$ | b | DIN 3761 | Наружная поверхность | Давление* | Материал | Конструкция | Артикул N° | |
|---|---|---|---|---|---|---|---|---|---|
| 24 | 47 | 7 | B | металлическая | 0,05 | 72 NBR 902 | B1 | 2723 | ○ |
| 24 | 47 | 7 | A | гладкая | 0,05 | 72 NBR 902 | BA | 13989 | ● |
| 24 | 47 | 10 | C | металлическая | 0,05 | 72 NBR 902 | B2U | 8071 | ○ |
| 24 | 47 | 10 | B | металлическая | 0,05 | 72 NBR 902 | B1U | 19713 | ○ |
| 24 | 47 | 10 | A | гладкая | 0,05 | 72 NBR 902 | BAUX2 | 533292 | ● |
| 24 | 50 | 10 | A | гладкая | 0,05 | 72 NBR 902 | BAU | 7350 | ● |
| 24 | 52 | 12 | C | металлическая | 0,05 | 72 NBR 902 | B2U | 22893 | ● |
| 24 | 62 | 10 | A | проточенная | 0,05 | 72 NBR 902 | BAUX27 | 451668 | ○ |
| 25 | 32 | 5 | B | металлическая | нет | 72 NBR 902 | B1OF | 23841 | ● |
| 25 | 32 | 7 | BS | металлическая | 0,02 | 72 NBR 902 | B1FUDSL | 335096 | ● |
| 25 | 33 | 6 | A | гладкая | 0,05 | 72 NBR 902 | BA | 347393 | ○ |
| 25 | 33 | 6 | A | гладкая | 0,02 | 72 NBR 902 | BAFUD | 532600 | ● |
| 25 | 35 | 6 | AS | гладкая | → Диаграмма | 72 NBR 902 | BABSL | 2990 | ● |
| 25 | 35 | 6 | AS | гладкая | → Диаграмма | 75 FKM 595 | BABSL | 342369 | ● |
| 25 | 35 | 7 | A | гладкая | 0,05 | 72 NBR 902 | BADUO | 3473 | ○ |
| 25 | 35 | 7 | A | проточенная | 0,05 | 75 FKM 585 | BAUMX7 | 397821 | ● |
| 25 | 35 | 7 | AS | гладкая | 0,05 | 72 NBR 902 | BAUSLX2 | 478777 | ● |
| 25 | 35 | 7 | B | металлическая | 0,02 | 72 NBR 902 | B1FUD | 532629 | ● |
| 25 | 35 | 7 | A | гладкая | 0,05 | 72 NBR 902 | BAUX2 | 49001662 | ● |
| 25 | 35 | 7 | A | гладкая | 0,05 | 72 NBR 902 | BAUX2 | 49010730 | ○ |
| 25 | 35 | 7 | AS | проточенная | 0,05 | 75 FKM 585 | BAUMSLX7 | 49027215 | ● |
| 25 | 35 | 8 | A | гладкая | 0,05 | 72 NBR 902 | BAU | 7374 | ● |
| 25 | 36 | 6 | AS | гладкая | → Диаграмма | 72 NBR 902 | BABSL | 527283 | ● |
| 25 | 36 | 7 | A | гладкая | 0,05 | 72 NBR 902 | BA | 7380 | ● |
| 25 | 37 | 5 | A | гладкая | 0,02 | 72 NBR 902 | BAFUD | 12010847 | ● |
| 25 | 37 | 6 | AS | гладкая | → Диаграмма | 75 FKM 595 | BABSL | 520074 | ● |
| 25 | 37 | 6 | AS | гладкая | → Диаграмма | 72 NBR 902 | BABSL | 49009338 | ● |
| 25 | 37 | 7 | B | металлическая | 0,05 | 72 NBR 902 | B1U | 19392 | ● |
| 25 | 37 | 7 | A | гладкая | 0,05 | 72 NBR 902 | BA | 317308 | ○ |
| 25 | 37 | 7 | A | гладкая | 0,05 | 72 NBR 902 | BAUX2 | 49028651 | ● |
| 25 | 37 | 7 | A | гладкая | 0,05 | 75 FKM 585 | BAUM | 49033008 | ● |
| 25 | 38 | 7 | A | гладкая | 0,05 | 72 NBR 902 | BA | 7389 | ● |
| 25 | 38 | 7 | B | металлическая | 0,05 | 72 NBR 902 | B1 | 19394 | ● |
| 25 | 38 | 7 | C | металлическая | до 1 МПа | PTFE F56101 | B2PT | 406568 | ● |
| 25 | 38 | 7 | A | проточенная | 0,05 | 75 FKM 585 | BAUMX7 | 410776 | ● |
| 25 | 38 | 7 | AS | проточенная | 0,05 | 75 FKM 585 | BAUMSLX7 | 529448 | ● |
| 25 | 40 | 4 | | металлическая | нет | 80 NBR 177458 | MSC 01 | 508522 | ○ |
| 25 | 40 | 4 | | металлическая | нет | 80 FKM 177459 | MSC 01 | 508571 | ○ |
| 25 | 40 | 5 | A | гладкая | 0,05 | 75 FKM 595 | BAUM | 342330 | ○ |
| 25 | 40 | 5 | A | проточенная | 0,02 | 72 NBR 902 | BAFUDX27 | 355425 | ● |
| 25 | 40 | 5 | A | проточенная | 0,05 | 75 FKM 585 | BAUMX27 | 526412 | ● |
| 25 | 40 | 6 | B | металлическая | 0,05 | 72 NBR 902 | B1 | 19395 | ● |
| 25 | 40 | 7 | B | металлическая | 0,05 | 72 NBR 902 | B1U | 3579 | ● |
| 25 | 40 | 7 | AS | гладкая | → Диаграмма | 72 NBR 902 | BABSL | 307424 | ● |
| 25 | 40 | 7 | A | гладкая | 0,05 | 72 NBR 902 | BAU | 324743 | ○ |
| 25 | 40 | 7 | AS | гладкая | → Диаграмма | 75 FKM 595 | BABSL | 366923 | ● |
| 25 | 40 | 7 | A | проточенная | 0,05 | 75 FKM 585 | BAUMX7 | 400258 | ● |
| 25 | 40 | 7 | C | металлическая | до 1 МПа | PTFE F56101 | B2PT | 406569 | ● |
| 25 | 40 | 7 | AS | проточенная | 0,05 | 75 FKM 585 | BAUMSLX7 | 410111 | ● |
| 25 | 40 | 7 | AS | гладкая | 0,05 | 72 NBR 902 | BAUSLX2 | 524142 | ● |
| 25 | 40 | 7 | A | гладкая | 0,05 | 72 NBR 902 | BAUX2 | 529328 | ● |
| 25 | 40 | 8 | B | металлическая | 0,05 | 72 NBR 902 | B1U | 19716 | ● |
| 25 | 40 | 8 | AS | гладкая | 0,05 | 75 FKM 585 | BAUMSL | 423186 | ○ |
| 25 | 40 | 8 | AS | гладкая | 0,05 | 72 NBR 902 | BAUSLX2 | 49017913 | ● |
| 25 | 40 | 9 | C | металлическая | 0,05 | 72 NBR 902 | B2U | 2490 | ● |
| 25 | 40 | 9 | A | гладкая | 0,05 | 72 NBR 902 | BAUSL | 7413 | ● |
| 25 | 40 | 10 | B | металлическая | 0,05 | 72 NBR 902 | B1U | 19717 | ● |
| 25 | 40 | 10 | C | металлическая | 0,05 | 72 NBR 902 | B2U | 22694 | ● |
| 25 | 40 | 10 | A | проточенная | 0,02 | 72 NBR 902 | BAFUDX7 | 334805 | ● |
| 25 | 41 | 10 | C | металлическая | 0,05 | 72 NBR 902 | B2 | 22894 | ○ |
| 25 | 42 | 6 | | металлическая | нет | 80 FKM 177459 | MSC 02 | 508607 | ○ |
| 25 | 42 | 6 | | металлическая | нет | 80 NBR 177458 | MSC 02 | 508631 | ○ |
| 25 | 42 | 6 | AS | гладкая | 0,05 | 72 NBR 902 | BAUSLX2 | 522901 | ● |
| 25 | 42 | 6 | AS | гладкая | 0,05 | 75 FKM 585 | BAUMSL | 522919 | ● |
| 25 | 42 | 6 | AS | гладкая | → Диаграмма | 75 FKM 595 | BABSL | 523934 | ● |

● Поставляется со склада ○ По запросу: Оснастка имеется, короткий срок поставки * → Диаграмма 2, Стр. 16



SIMM_RU.indb 29 27.05.2011 13:38:52

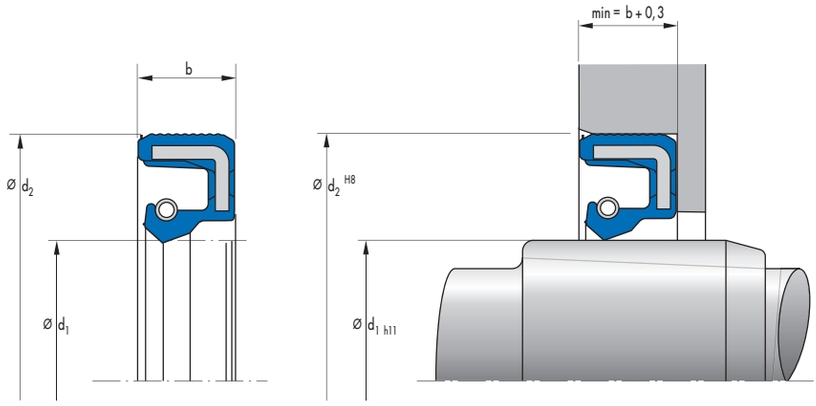


| $d_1$ | $d_2$ | b | DIN 3761 | Наружная поверхность | Давление* | Материал | Конструкция | Артикул N° | |
|---|---|---|---|---|---|---|---|---|---|
| 25 | 42 | 6 | AS | гладкая | ➔ Диаграмма | 72 NBR 902 | BABSL | 12001675 | ● |
| 25 | 42 | 6 | A | гладкая | 0,02 | 72 NBR 902 | BAFUD | 12010853 | ● |
| 25 | 42 | 6 | A | гладкая | 0,05 | 75 FKM 585 | BAUM | 49036524 | ○ |
| 25 | 42 | 7 | A | гладкая | 0,05 | 72 NBR 902 | BAU | 112421 | ○ |
| 25 | 42 | 7 | B | металлическая | 0,05 | 75 FKM 595 | B1U | 329294 | ○ |
| 25 | 42 | 7 | B | металлическая | 0,02 | 72 NBR 902 | B1FUD | 334379 | ● |
| 25 | 42 | 7 | A | проточенная | 0,05 | 75 FKM 585 | BAUMX7 | 390889 | ● |
| 25 | 42 | 7 | C | металлическая | до 1 МПа | PTFE F56101 | B2PT | 406570 | ● |
| 25 | 42 | 7 | A | проточенная | 0,05 | 75 FKM 585 | BAUMX7 | 439222 | ○ |
| 25 | 42 | 7 | A | гладкая | 0,05 | 72 NBR 902 | BAUX2 | 478756 | ● |
| 25 | 42 | 7 | AS | гладкая | 0,05 | 72 NBR 902 | BAUSLX2 | 478776 | ● |
| 25 | 42 | 7 | A | проточенная | 0,05 | 75 FKM 585 | BAUMX7 | 522783 | ○ |
| 25 | 42 | 9 | C | металлическая | 0,05 | 72 NBR 902 | B2U | 4571 | ● |
| 25 | 42 | 10 | A | гладкая | 0,05 | 72 NBR 902 | BA | 7426 | ● |
| 25 | 42 | 10 | B | металлическая | 0,05 | 72 NBR 902 | B1U | 19718 | ● |
| 25 | 42 | 10 | B | металлическая | 0,05 | 72 NBR 902 | B1 | 19719 | ● |
| 25 | 42 | 10 | BS | металлическая | 0,05 | 72 NBR 902 | B1SL | 20077 | ● |
| 25 | 42 | 10 | C | металлическая | 0,05 | 72 NBR 902 | B2U | 22895 | ● |
| 25 | 42 | 10 | A | проточенная | 0,02 | 72 NBR 902 | BAFUDX7 | 334806 | ● |
| 25 | 42,9 | 9,5 | A | гладкая | 0,05 | 72 NBR 902 | BA | 7746 | ● |
| 25 | 42,9 | 9,5 | B | металлическая | 0,05 | 72 NBR 902 | B1 | 19720 | ● |
| 25 | 43 | 10 | A | гладкая | 0,05 | 72 NBR 902 | BA | 7438 | ● |
| 25 | 45 | 7 | A | проточенная | 0,05 | 75 FKM 585 | BAUMX7 | 410777 | ● |
| 25 | 45 | 10 | A | гладкая | 0,05 | 72 NBR 902 | BA | 7446 | ● |
| 25 | 45 | 10 | A | гладкая | 0,05 | 72 NBR 902 | BAUSL | 7755 | ● |
| 25 | 45 | 10 | B | металлическая | 0,05 | 72 NBR 902 | B1U | 19721 | ○ |
| 25 | 45 | 10 | C | металлическая | 0,05 | 72 NBR 902 | B2 | 22896 | ○ |
| 25 | 45 | 14 | A | гладкая | 0,05 | 72 NBR 902 | BADUO | 7453 | ○ |
| 25 | 46 | 7 | A | гладкая | 0,05 | 72 NBR 902 | BAU | 7457 | ● |
| 25 | 47 | 6 | AS | гладкая | ➔ Диаграмма | 72 NBR 902 | BABSL | 2991 | ● |
| 25 | 47 | 6 | AS | гладкая | ➔ Диаграмма | 75 FKM 595 | BABSL | 418622 | ● |
| 25 | 47 | 7 | B | металлическая | 0,02 | 72 NBR 902 | B1FUD | 334939 | ● |
| 25 | 47 | 7 | BS | металлическая | 0,02 | 72 NBR 902 | B1FUDSL | 355474 | ● |
| 25 | 47 | 7 | A | проточенная | 0,05 | 75 FKM 585 | BAUMX7 | 388045 | ● |
| 25 | 47 | 7 | C | металлическая | до 1 МПа | PTFE F56101 | B2PT | 406571 | ● |
| 25 | 47 | 7 | AS | проточенная | 0,05 | 75 FKM 585 | BAUMSLX7 | 436712 | ● |
| 25 | 47 | 7 | A | гладкая | 0,05 | 72 NBR 902 | BAUX2 | 478755 | ● |
| 25 | 47 | 7 | AS | гладкая | 0,05 | 72 NBR 902 | BAUSLX2 | 478790 | ● |
| 25 | 47 | 7 | AS | гладкая | 0,02 | 72 NBR 902 | BAFUDSL | 12011125 | ● |
| 25 | 47 | 8 | A | гладкая | 0,05 | 72 NBR 902 | BA | 7460 | ● |
| 25 | 47 | 8 | BS | металлическая | 0,02 | 72 NBR 902 | B1FUDSL | 421018 | ● |
| 25 | 47 | 9 | C | металлическая | 0,02 | 72 NBR 902 | B2FUD | 334909 | ● |
| 25 | 47 | 10 | A | гладкая | 0,05 | 72 NBR 902 | BA | 7467 | ● |
| 25 | 47 | 10 | CS | металлическая | 0,05 | 72 NBR 902 | B2SL | 33189 | ● |
| 25 | 47 | 10 | C | металлическая | 0,02 | 72 NBR 902 | B2FUD | 334910 | ● |
| 25 | 47 | 10 | B | металлическая | 0,02 | 72 NBR 902 | B1FUD | 334940 | ● |
| 25 | 47 | 10 | BS | металлическая | 0,02 | 72 NBR 902 | B1FUDSL | 334941 | ● |
| 25 | 47 | 10 | A | проточенная | 0,02 | 72 NBR 902 | BAFUDX7 | 355411 | ● |

● Поставляется со склада ○ По запросу: Оснастка имеется, короткий срок поставки * ➔ Диаграмма 2, Стр. 16



SIMM_RU.indb 30 27.05.2011 13:38:53

| $d_1$ | $d_2$ | b | DIN 3761 | Наружная поверхность | Давление* | Материал | Конструкция | Артикул N° | |
|---|---|---|---|---|---|---|---|---|---|
| 25 | 47 | 10 | AS | гладкая | 0,05 | 75 FKM 585 | BAUMSL | 527065 | ○ |
| 25 | 47 | | | гладкая | 0,05 | 75 FKM 585 | MSS 1 | 527074 | ○ |
| 25 | 50 | 7 | AS | проточенная | 0,05 | 75 FKM 585 | BAUMSLX7 | 410112 | ● |
| 25 | 50 | 10 | A | гладкая | 0,05 | 72 NBR 902 | BA | 7483 | ● |
| 25 | 50 | 10 | B | металлическая | 0,05 | 72 NBR 902 | B1U | 19723 | ○ |
| 25 | 50 | 10 | C | металлическая | 0,05 | 72 NBR 902 | B2 | 22898 | ○ |
| 25 | 50 | 12 | C | металлическая | 0,05 | 72 NBR 902 | B2 | 22899 | ● |
| 25 | 52 | 7 | B | металлическая | 0,05 | 72 NBR 902 | B1USL | 3494 | ● |
| 25 | 52 | 7 | B | металлическая | 0,02 | 72 NBR 902 | B1FUD | 334942 | ● |
| 25 | 52 | 7 | A | проточенная | 0,05 | 75 FKM 585 | BAUMX7 | 400698 | ● |
| 25 | 52 | 7 | C | металлическая | до 1 МПа | PTFE F56101 | B2PT | 406572 | ● |
| 25 | 52 | 7 | AS | проточенная | 0,05 | 75 FKM 585 | BAUMSLX7 | 524117 | ● |
| 25 | 52 | 7 | AS | гладкая | 0,05 | 72 NBR 902 | BAUSLX2 | 524698 | ● |
| 25 | 52 | 7 | A | гладкая | 0,02 | 72 NBR 902 | BAFUD | 532617 | ● |
| 25 | 52 | 8 | A | гладкая | 0,05 | 72 NBR 902 | BA | 7488 | ● |
| 25 | 52 | 8 | B | металлическая | 0,02 | 72 NBR 902 | B1FUD | 334943 | ● |
| 25 | 52 | 9 | C | металлическая | 0,02 | 72 NBR 902 | B2FUD | 334911 | ● |
| 25 | 52 | 10 | A | проточенная | 0,02 | 72 NBR 902 | BAFUDX7 | 334818 | ● |
| 25 | 52 | 10 | C | металлическая | 0,02 | 72 NBR 902 | B2FUD | 334912 | ● |
| 25 | 52 | 10 | B | металлическая | 0,02 | 72 NBR 902 | B1FUD | 334944 | ● |
| 25 | 52 | 10 | A | гладкая | 0,05 | 72 NBR 902 | BAU | 523415 | ● |
| 25 | 52 | 12 | B | металлическая | 0,05 | 72 NBR 902 | B1USL | 20123 | ● |
| 25 | 52 | 12 | C | металлическая | 0,02 | 72 NBR 902 | B2FUD | 334913 | ● |
| 25 | 52 | 12 | B | металлическая | 0,02 | 72 NBR 902 | B1FUD | 334946 | ○ |
| 25 | 62 | 7 | B | металлическая | 0,05 | 72 NBR 902 | B1U | 128732 | ○ |
| 25 | 62 | 7 | A | проточенная | 0,05 | 75 FKM 585 | BAUMX7 | 422899 | ● |
| 25 | 62 | 7 | AS | проточенная | 0,05 | 72 NBR 902 | BAUSLX27 | 451924 | ● |
| 25 | 62 | 10 | A | гладкая | 0,05 | 72 NBR 902 | BAU | 7503 | ● |
| 25 | 62 | 10 | A | проточенная | 0,02 | 72 NBR 902 | BAFUDX7 | 423372 | ● |
| 25 | 62 | 12 | C | металлическая | 0,05 | 72 NBR 902 | B2 | 22902 | ● |
| 25,4 | 38,08 | 6,76 | BS | металлическая | 0,02 | 72 NBR 902 | B1FUDSL | 366325 | ○ |
| 26 | 35 | 7 | B | металлическая | 0,05 | 72 NBR 902 | B1U | 7947 | ● |
| 26 | 35 | 7 | AS | гладкая | 0,02 | 72 NBR 902 | BAFUDSL | 12000470 | ● |
| 26 | 36 | 7 | A | гладкая | 0,05 | 72 NBR 902 | BAU | 7520 | ● |
| 26 | 37 | 7 | A | гладкая | 0,05 | 72 NBR 902 | BAUSL | 3402 | ● |
| 26 | 37 | 7 | A | гладкая | 0,05 | 72 NBR 902 | BAU | 7525 | ● |
| 26 | 37 | 7 | B | металлическая | 0,05 | 72 NBR 902 | B1 | 19407 | ○ |
| 26 | 37 | 7 | AS | проточенная | 0,05 | 75 FKM 585 | BAUMSLX7 | 407128 | ● |
| 26 | 40 | 4 | | металлическая | нет | 80 NBR 177458 | MSC 01 | 508523 | ○ |
| 26 | 40 | 4 | | металлическая | нет | 80 FKM 177459 | MSC 01 | 508572 | ○ |
| 26 | 40 | 6 | AS | гладкая | → Диаграмма | 75 FKM 595 | BABSL | 426478 | ● |
| 26 | 42 | 7 | B | металлическая | 0,05 | 72 NBR 902 | B1U | 2273 | ● |
| 26 | 42 | 7 | A | проточенная | 0,02 | 72 NBR 902 | BAFUDX7 | 355636 | ● |
| 26 | 42 | 7 | A | проточенная | 0,05 | 75 FKM 585 | BAUMX7 | 402895 | ● |
| 26 | 42 | 7 | AS | гладкая | 0,02 | 72 NBR 902 | BAFUDSL | 12011128 | ● |
| 26 | 42 | 7 | AS | гладкая | → Диаграмма | 75 FKM 595 | BABSL | 49021064 | ● |
| 26 | 42 | 10 | A | гладкая | 0,05 | 72 NBR 902 | BA | 7535 | ○ |
| 26 | 42 | 10 | C | металлическая | 0,05 | 72 NBR 902 | B2U | 22905 | ● |
| 26 | 42 | 10 | AS | гладкая | 0,05 | 72 NBR 902 | BASL | 308072 | ● |
| 26 | 42 | 10 | B | металлическая | 0,02 | 72 NBR 902 | B1FUD | 407513 | ○ |
| 26 | 42,9 | 9,5 | B | металлическая | 0,05 | 72 NBR 902 | B1 | 19728 | ○ |
| 26 | 45 | 10 | B | металлическая | 0,02 | 72 NBR 902 | B1FUD | 341006 | ○ |
| 26 | 47 | 7 | A | гладкая | 0,05 | 72 NBR 902 | BAU | 9567 | ● |
| 26 | 47 | 7 | A | проточенная | 0,05 | 75 FKM 585 | BAUMX7 | 388813 | ○ |
| 26 | 47 | 10 | A | гладкая | 0,05 | 72 NBR 902 | BAU | 7540 | ● |
| 26 | 47 | 10 | C | металлическая | 0,05 | 72 NBR 902 | B2 | 22906 | ○ |
| 26 | 50 | 10 | A | гладкая | 0,05 | 72 NBR 902 | BA | 7546 | ● |
| 26 | 52 | 8 | A | гладкая | 0,02 | 72 NBR 902 | BAFUD | 12010869 | ● |
| 26 | 52 | 10 | A | гладкая | 0,05 | 72 NBR 902 | BAU | 7549 | ○ |
| 26 | 52 | 12 | B | металлическая | 0,05 | 72 NBR 902 | B1U | 426389 | ○ |
| 27 | 37 | 7 | A | гладкая | 0,05 | 72 NBR 902 | BAU | 39052 | ● |
| 27 | 39 | 6 | AS | гладкая | → Диаграмма | 75 FKM 595 | BABSL | 49012698 | ○ |
| 27 | 41 | 10 | A | гладкая | 0,05 | 72 NBR 902 | BA | 7558 | ● |
| 27 | 41 | 10 | C | металлическая | 0,05 | 72 NBR 902 | B2U | 22700 | ○ |
| 27 | 42 | 10 | C | металлическая | 0,05 | 72 NBR 902 | B2 | 22701 | ○ |

● Поставляется со склада ○ По запросу: Оснастка имеется, короткий срок поставки * → Диаграмма 2, Стр. 16



SIMM_RU.indb 31 27.05.2011 13:38:54

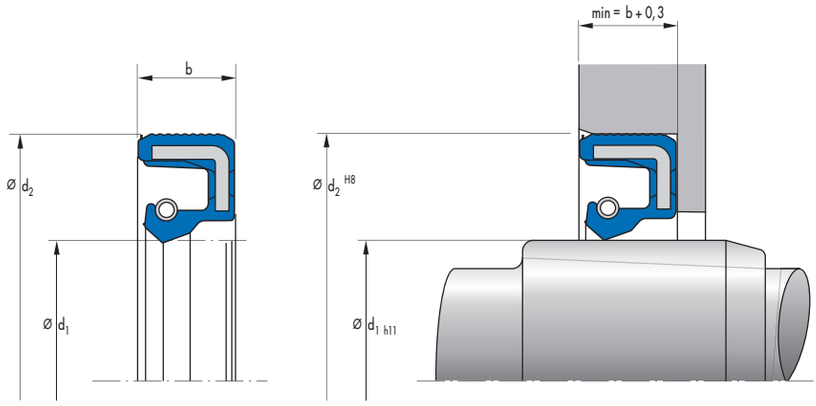


| $d_1$ | $d_2$ | b | DIN 3761 | Наружная поверхность | Давление* | Материал | Конструкция | Артикул N° | |
|---|---|---|---|---|---|---|---|---|---|
| 27 | 42 | 10 | A | гладкая | 0,02 | 72 NBR 902 | BAFUD | 12010871 | ● |
| 27 | 47 | 6 | A | гладкая | 0,05 | 72 NBR 902 | BA | 12010872 | ● |
| 27 | 47 | 7 | A | гладкая | 0,05 | 72 NBR 902 | BA | 7564 | ● |
| 27 | 47 | 10 | A | гладкая | 0,05 | 72 NBR 902 | BA | 7567 | ● |
| 27 | 47 | 10 | B | металлическая | 0,05 | 72 NBR 902 | B1 | 19731 | ○ |
| 27 | 47 | 10 | C | металлическая | 0,05 | 72 NBR 902 | B2 | 22911 | ● |
| 27 | 52 | 8 | A | гладкая | 0,05 | 72 NBR 902 | BA | 7573 | ● |
| 27 | 52 | 10 | A | гладкая | 0,05 | 72 NBR 902 | BA | 7576 | ● |
| 27 | 62 | 12 | C | металлическая | 0,05 | 72 NBR 902 | B2 | 22914 | ○ |
| 28 | 35 | 6 | B | металлическая | нет | 72 NBR 902 | B1OF | 428755 | ● |
| 28 | 36 | 8 | A | проточенная | 0,02 | 72 NBR 902 | BAFUDX7 | 520461 | ○ |
| 28 | 38 | 7 | A | гладкая | 0,05 | 72 NBR 902 | BAU | 7582 | ● |
| 28 | 38 | 7 | B | металлическая | 0,05 | 72 NBR 902 | B1U | 7957 | ● |
| 28 | 38 | 7 | AS | проточенная | 0,05 | 75 FKM 585 | BAUMSLX7 | 410113 | ● |
| 28 | 38 | 7 | A | проточенная | 0,05 | 75 FKM 585 | BAUMX7 | 523862 | ● |
| 28 | 40 | 6 | AS | гладкая | ➔ Диаграмма | 72 NBR 902 | BABSL | 338223 | ● |
| 28 | 40 | 6 | AS | гладкая | ➔ Диаграмма | 75 FKM 595 | BABSL | 339414 | ● |
| 28 | 40 | 7 | AS | гладкая | 0,05 | 72 NBR 902 | BASL | 7771 | ● |
| 28 | 40 | 7 | B | металлическая | 0,05 | 72 NBR 902 | B1 | 19410 | ● |
| 28 | 40 | 7 | A | проточенная | 0,02 | 72 NBR 902 | BAFUDX7 | 355391 | ● |
| 28 | 40 | 7 | A | проточенная | 0,05 | 75 FKM 585 | BAUMX7 | 400715 | ● |
| 28 | 40 | 7 | AS | гладкая | 0,05 | 75 FKM 595 | BAUMSL | 410719 | ○ |
| 28 | 40 | 7 | AS | гладкая | ➔ Диаграмма | 72 NBR 902 | BABSL | 523549 | ● |
| 28 | 40 | 7,5 | C | металлическая | 0,05 | 72 NBR 902 | B2 | 38409 | ○ |
| 28 | 40 | 8 | AS | гладкая | ➔ Диаграмма | 75 FKM 595 | BABSL | 404676 | ● |
| 28 | 40 | 8 | AS | гладкая | ➔ Диаграмма | 72 NBR 902 | BABSL | 432619 | ● |
| 28 | 40 | 9 | AS | гладкая | ➔ Диаграмма | 72 NBR 902 | BABSL | 68078 | ○ |
| 28 | 40 | 10 | B | металлическая | 0,05 | 72 NBR 902 | B1U | 19412 | ○ |
| 28 | 42 | 7 | B | металлическая | 0,05 | 72 NBR 902 | B1 | 251 | ● |
| 28 | 42 | 8 | A | гладкая | 0,05 | 72 NBR 902 | BA | 7601 | ● |
| 28 | 42 | 8 | B | металлическая | 0,05 | 72 NBR 902 | B1 | 19413 | ● |
| 28 | 42 | 8 | AS | проточенная | 0,05 | 72 NBR 902 | BAUSLX27 | 451925 | ● |
| 28 | 42 | 10 | AS | гладкая | 0,05 | 72 NBR 902 | BASL | 7603 | ● |
| 28 | 42,5 | 8 | A | гладкая | 0,05 | 72 NBR 902 | BA | 7605 | ● |
| 28 | 42,5 | 8 | B | металлическая | 0,05 | 72 NBR 902 | B1 | 19732 | ● |
| 28 | 42,9 | 9,5 | A | гладкая | 0,05 | 72 NBR 902 | BA | 7608 | ○ |
| 28 | 42,9 | 9,5 | B | металлическая | 0,05 | 72 NBR 902 | B1 | 19415 | ○ |
| 28 | 43 | 4 | | металлическая | нет | 80 NBR 177458 | MSC 01 | 508524 | ○ |
| 28 | 43 | 4 | | металлическая | нет | 80 FKM 177459 | MSC 01 | 508573 | ○ |
| 28 | 43 | 10 | A | гладкая | 0,05 | 72 NBR 902 | BA | 7611 | ● |
| 28 | 45 | 7,5 | B | металлическая | 0,05 | 72 NBR 902 | B1U | 19416 | ● |
| 28 | 45 | 7,5 | A | проточенная | 0,02 | 72 NBR 902 | BAFUDX7 | 520462 | ● |
| 28 | 45 | 8 | AS | проточенная | 0,05 | 75 FKM 585 | BAUMSLX7 | 474113 | ● |
| 28 | 47 | 5 | A | гладкая | 0,05 | 72 NBR 902 | BA | 7613 | ● |
| 28 | 47 | 7 | B | металлическая | 0,05 | 72 NBR 902 | B1 | 2730 | ● |
| 28 | 47 | 7 | A | проточенная | 0,05 | 75 FKM 585 | BAUMX7 | 390252 | ● |
| 28 | 47 | 7 | C | металлическая | до 1 МПа | PTFE F56101 | B2PT | 406616 | ● |
| 28 | 47 | 7 | A | гладкая | 0,05 | 72 NBR 902 | BAUX2 | 478466 | ● |

● Поставляется со склада ○ По запросу: Оснастка имеется, короткий срок поставки * ➔ Диаграмма 2, Стр. 16



SIMM_RU.indb 32 27.05.2011 13:38:55

| $d_1$ | $d_2$ | b | DIN 3761 | Наружная поверхность | Давление* | Материал | Конструкция | Артикул N° | |
|---|---|---|---|---|---|---|---|---|---|
| 28 | 47 | 7 | AS | проточенная | 0,05 | 75 FKM 585 | BAUMSLX7 | 521005 | ● |
| 28 | 47 | 7 | AS | гладкая | 0,02 | 72 NBR 902 | BAFUDSL | 12011130 | ○ |
| 28 | 47 | 7 | AS | гладкая | 0,05 | 72 NBR 902 | BAUSLX2 | 49037522 | ● |
| 28 | 47 | 9 | C | металлическая | 0,05 | 72 NBR 902 | B2 | 2479 | ○ |
| 28 | 47 | 9 | AS | гладкая | 0,05 | 72 NBR 902 | BASL | 7618 | ● |
| 28 | 47 | 10 | A | гладкая | 0,05 | 72 NBR 902 | BAU | 7623 | ● |
| 28 | 47 | 10 | B | металлическая | 0,05 | 72 NBR 902 | B1 | 19733 | ○ |
| 28 | 47 | 10 | BS | металлическая | 0,05 | 72 NBR 902 | B1SL | 20126 | ● |
| 28 | 47 | 10 | C | металлическая | 0,05 | 72 NBR 902 | B2 | 22915 | ● |
| 28 | 50 | 10 | A | гладкая | 0,05 | 72 NBR 902 | BAU | 7631 | ● |
| 28 | 50 | 10 | C | металлическая | 0,05 | 72 NBR 902 | B2U | 22704 | ● |
| 28 | 52 | 7 | A | гладкая | 0,05 | 72 NBR 902 | BAU | 13990 | ● |
| 28 | 52 | 7 | B | металлическая | 0,05 | 72 NBR 902 | B1U | 13994 | ● |
| 28 | 52 | 7 | A | проточенная | 0,05 | 75 FKM 585 | BAUMX7 | 400263 | ● |
| 28 | 52 | 7 | AS | проточенная | 0,05 | 72 NBR 902 | BAUSLX27 | 451926 | ● |
| 28 | 52 | 7 | AS | гладкая | 0,05 | 75 FKM 585 | BAUMSL | 49011964 | ● |
| 28 | 52 | 9 | C | металлическая | 0,05 | 72 NBR 902 | B2 | 19623 | ● |
| 28 | 52 | 10 | A | гладкая | 0,05 | 72 NBR 902 | BAU | 7639 | ● |
| 28 | 52 | 10 | C | металлическая | 0,05 | 72 NBR 902 | B2U | 22705 | ● |
| 28 | 52 | 10 | AS | гладкая | 0,02 | 72 NBR 902 | BAFUDSL | 532618 | ○ |
| 28 | 52 | 10 | AS | гладкая | 0,05 | 72 NBR 902 | BAUSLX2 | 49037521 | ● |
| 28 | 52 | 12 | C | металлическая | 0,05 | 72 NBR 902 | B2 | 22917 | ● |
| 28 | 55 | 9 | A | гладкая | 0,05 | 72 NBR 902 | BA | 7645 | ● |
| 28 | 62 | 12 | C | металлическая | 0,05 | 72 NBR 902 | B2 | 22919 | ● |
| 28 | 72 | 10 | A | проточенная | 0,05 | 72 NBR 902 | BAUX27 | 451927 | ● |
| 29 | 42,9 | 9,5 | A | гладкая | 0,05 | 72 NBR 902 | BA | 7650 | ○ |
| 29 | 43 | 7 | A | гладкая | 0,05 | 72 NBR 902 | BAU | 7652 | ● |
| 29 | 47 | 10 | C | металлическая | 0,05 | 72 NBR 902 | B2 | 22923 | ● |
| 29 | 50 | 10 | C | металлическая | 0,05 | 72 NBR 902 | B2 | 22707 | ● |
| 29 | 52 | 10 | C | металлическая | 0,05 | 72 NBR 902 | B2 | 22924 | ● |
| 30 | 40 | 7 | A | проточенная | 0,05 | 75 FKM 585 | BAUMX7 | 400273 | ● |
| 30 | 40 | 7 | C | металлическая | до 1 МПа | PTFE F56101 | B2PT | 406617 | ● |
| 30 | 40 | 7 | AS | проточенная | 0,05 | 75 FKM 585 | BAUMSLX7 | 479046 | ● |
| 30 | 40 | 7 | A | гладкая | 0,05 | 72 NBR 902 | BAUX2 | 520216 | ● |
| 30 | 40 | 7 | AS | гладкая | 0,05 | 72 NBR 902 | BAUSLX2 | 529402 | ● |
| 30 | 40 | 7 | B | металлическая | 0,02 | 72 NBR 902 | B1FUD | 532630 | ○ |
| 30 | 40 | 8 | AS | проточенная | 0,02 | 72 NBR 902 | BAFUDSLX7 | 334820 | ● |
| 30 | 42 | 5,7 | A | гладкая | 0,05 | 72 NBR 902 | BAUX2 | 478056 | ● |
| 30 | 42 | 5,7 | AS | гладкая | 0,05 | 72 NBR 902 | BAUSLX2 | 478769 | ● |
| 30 | 42 | 6 | AS | гладкая | → Диаграмма | 72 NBR 902 | BABSL | 3003 | ● |
| 30 | 42 | 6 | B | металлическая | 0,05 | 72 NBR 902 | B1 | 20417 | ● |
| 30 | 42 | 6 | AS | гладкая | → Диаграмма | 75 FKM 595 | BABSL | 418629 | ● |
| 30 | 42 | 7 | B | металлическая | 0,02 | 72 NBR 902 | B1FUD | 334268 | ● |
| 30 | 42 | 7 | BS | металлическая | 0,02 | 72 NBR 902 | B1FUDSL | 335097 | ● |
| 30 | 42 | 7 | A | проточенная | 0,05 | 75 FKM 585 | BAUMX7 | 400271 | ● |
| 30 | 42 | 7 | AS | проточенная | 0,05 | 75 FKM 585 | BAUMSLX7 | 479045 | ● |
| 30 | 42 | 7 | A | гладкая | 0,05 | 72 NBR 902 | BAUX2 | 524506 | ● |
| 30 | 42 | 7 | AS | гладкая | 0,05 | 72 NBR 902 | BAUSLX2 | 529400 | ● |
| 30 | 42 | 7 | AS | гладкая | → Диаграмма | 72 NBR 902 | BABSL | 12001682 | ● |
| 30 | 42 | 7 | A | гладкая | 0,05 | 72 NBR 902 | BAUX2 | 49001666 | ○ |
| 30 | 42 | 8 | AS | гладкая | 0,05 | 72 NBR 902 | BAUSLX2 | 49004319 | ● |
| 30 | 44 | 10 | B | металлическая | 0,05 | 72 NBR 902 | B1U | 19424 | ● |
| 30 | 45 | 7 | A | гладкая | 0,05 | 72 NBR 902 | BAU | 7685 | ● |
| 30 | 45 | 7 | C | металлическая | до 1 МПа | PTFE F56101 | B2PT | 406619 | ● |
| 30 | 45 | 7 | AS | проточенная | 0,05 | 75 FKM 585 | BAUMSLX7 | 410115 | ● |
| 30 | 45 | 8 | A | гладкая | 0,05 | 72 NBR 902 | BAU | 7686 | ● |
| 30 | 45 | 8 | AS | гладкая | 0,02 | 72 NBR 902 | BAFUDSL | 12012582 | ● |
| 30 | 45 | 8,5 | A | гладкая | 0,05 | 72 NBR 902 | BADUO | 3475 | ○ |
| 30 | 45 | 9,5 | A | гладкая | 0,05 | 72 NBR 902 | BAU | 7695 | ○ |
| 30 | 45 | 10 | A | гладкая | 0,05 | 72 NBR 902 | BAU | 7700 | ● |
| 30 | 45 | 13 | A | гладкая | 0,05 | 72 NBR 902 | BAUSL | 30497 | ● |
| 30 | 47 | 4,5 | | металлическая | нет | 80 NBR 177458 | MSC 01 | 508525 | ○ |
| 30 | 47 | 4,5 | | металлическая | нет | 80 FKM 177459 | MSC 01 | 508574 | ○ |
| 30 | 47 | 6 | A | гладкая | 0,05 | 72 NBR 902 | BAUX2 | 528822 | ● |
| 30 | 47 | 7 | B | металлическая | 0,05 | 72 NBR 902 | B1U | 39845 | ● |

● Поставляется со склада ○ По запросу: Оснастка имеется, короткий срок поставки * → Диаграмма 2, Стр. 16



SIMM_RU.indb 33 27.05.2011 13:38:56

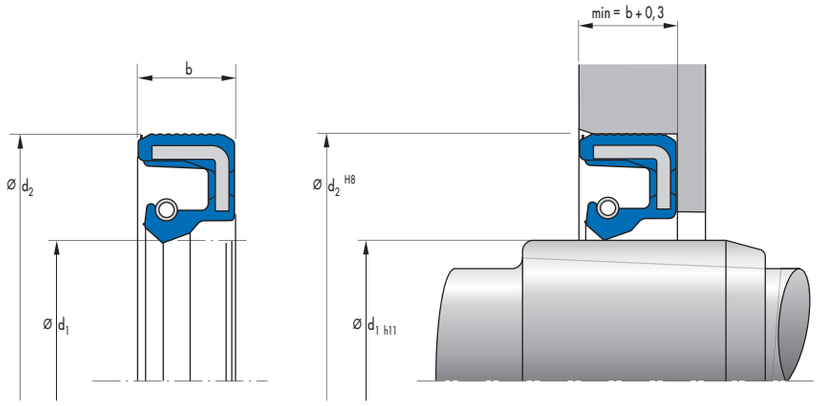


| $d_1$ | $d_2$ | b | DIN 3761 | Наружная поверхность | Давление* | Материал | Конструкция | Артикул N° | |
|---|---|---|---|---|---|---|---|---|---|
| 30 | 47 | 7 | A | гладкая | 0,05 | 72 NBR 902 | BAU | 328283 | ○ |
| 30 | 47 | 7 | A | проточенная | 0,05 | 75 FKM 585 | BAUMX7 | 386014 | ● |
| 30 | 47 | 7 | AS | проточенная | 0,05 | 75 FKM 585 | BAUMSLX7 | 404326 | ● |
| 30 | 47 | 7 | C | металлическая | до 1 МПа | PTFE F56101 | B2PT | 406620 | ● |
| 30 | 47 | 7 | A | гладкая | 0,05 | 75 FKM 595 | BAUM | 434416 | ○ |
| 30 | 47 | 7 | A | гладкая | 0,05 | 72 NBR 902 | BAUX2 | 478441 | ● |
| 30 | 47 | 7 | A | гладкая | 0,05 | 72 NBR 902 | BAUX2 | 531158 | ○ |
| 30 | 47 | 7 | AS | гладкая | 0,02 | 72 NBR 902 | BAFUDSL | 12000480 | ● |
| 30 | 47 | 7 | AS | гладкая | 0,05 | 72 NBR 902 | BAUSLX2 | 49001669 | ○ |
| 30 | 47 | 8 | A | гладкая | 0,05 | 72 NBR 902 | BAU | 7708 | ● |
| 30 | 47 | 8 | B | металлическая | 0,05 | 72 NBR 902 | B1 | 7979 | ● |
| 30 | 47 | 8 | C | металлическая | 0,05 | 72 NBR 902 | B2 | 23631 | ● |
| 30 | 47 | 8 | B | металлическая | 0,05 | 72 NBR 902 | B1USL | 150732 | ● |
| 30 | 47 | 8 | AS | проточенная | 0,02 | 72 NBR 902 | BAFUDSLX7 | 532619 | ● |
| 30 | 47 | 10 | A | гладкая | 0,05 | 72 NBR 902 | BAU | 7716 | ○ |
| 30 | 47 | 10 | B | металлическая | 0,05 | 72 NBR 902 | B1U | 19737 | ● |
| 30 | 47 | 10 | B | металлическая | 0,05 | 72 NBR 902 | B1USL | 20127 | ● |
| 30 | 47 | 10 | C | металлическая | 0,05 | 72 NBR 902 | B2U | 22708 | ● |
| 30 | 47 | 10 | A | проточенная | 0,02 | 72 NBR 902 | BAFUDX7 | 355392 | ● |
| 30 | 48 | 6,5 | | металлическая | нет | 80 FKM 177459 | MSC 02 | 508608 | ○ |
| 30 | 48 | 6,5 | | металлическая | нет | 80 NBR 177458 | MSC 02 | 508632 | ○ |
| 30 | 48 | 7 | A | проточенная | 0,05 | 75 FKM 585 | BAUMX7 | 478615 | ● |
| 30 | 48 | 8 | A | проточенная | 0,02 | 72 NBR 902 | BAFUDX7 | 335179 | ● |
| 30 | 48 | 8 | AS | проточенная | 0,05 | 75 FKM 585 | BAUMSLX7 | 476383 | ● |
| 30 | 48 | 10 | A | гладкая | 0,05 | 72 NBR 902 | BA | 7729 | ● |
| 30 | 48 | 10 | B | металлическая | 0,05 | 72 NBR 902 | B1 | 19738 | ○ |
| 30 | 48 | 10 | C | металлическая | 0,05 | 72 NBR 902 | B2 | 22926 | ● |
| 30 | 50 | 7 | B | металлическая | 0,02 | 72 NBR 902 | B1FUD | 334266 | ● |
| 30 | 50 | 7 | A | проточенная | 0,05 | 75 FKM 585 | BAUMX7 | 400726 | ● |
| 30 | 50 | 7 | C | металлическая | до 1 МПа | PTFE F56101 | B2PT | 406621 | ● |
| 30 | 50 | 7 | A | гладкая | 0,02 | 72 NBR 902 | BAFUD | 532620 | ○ |
| 30 | 50 | 7 | AS | гладкая | ➔ Диаграмма | 72 NBR 902 | BABSL | 49019367 | ● |
| 30 | 50 | 8 | A | гладкая | 0,02 | 72 NBR 902 | BAFUD | 12010884 | ● |
| 30 | 50 | 9 | C | металлическая | 0,02 | 72 NBR 902 | B2FUD | 334656 | ● |
| 30 | 50 | 10 | A | гладкая | 0,05 | 72 NBR 902 | BA | 7741 | ● |
| 30 | 50 | 10 | A | гладкая | 0,05 | 72 NBR 902 | BAU | 7742 | ● |
| 30 | 50 | 10 | C | металлическая | 0,02 | 72 NBR 902 | B2FUD | 334361 | ● |
| 30 | 50 | 10 | B | металлическая | 0,02 | 72 NBR 902 | B1FUD | 334655 | ● |
| 30 | 50 | 10 | AS | проточенная | 0,02 | 72 NBR 902 | BAFUDSLX7 | 335184 | ● |
| 30 | 50 | 12 | B | металлическая | 0,05 | 72 NBR 902 | B1USL | 20129 | ● |
| 30 | 50 | 12 | B | металлическая | 0,02 | 72 NBR 902 | B1FUD | 334269 | ○ |
| 30 | 50 | 12 | C | металлическая | 0,02 | 72 NBR 902 | B2FUD | 334657 | ● |
| 30 | 52 | 6 | AS | гладкая | 0,05 | 72 NBR 902 | BAUSLX2 | 522129 | ● |
| 30 | 52 | 6 | AS | гладкая | 0,05 | 75 FKM 585 | BAUMSL | 522920 | ● |
| 30 | 52 | 7 | B | металлическая | 0,02 | 72 NBR 902 | B1FUD | 334374 | ● |
| 30 | 52 | 7 | AS | гладкая | ➔ Диаграмма | 72 NBR 902 | BABSL | 396855 | ● |
| 30 | 52 | 7 | A | проточенная | 0,05 | 75 FKM 585 | BAUMX7 | 400453 | ● |
| 30 | 52 | 7 | AS | проточенная | 0,05 | 75 FKM 585 | BAUMSLX7 | 410116 | ● |

● Поставляется со склада ○ По запросу: Оснастка имеется, короткий срок поставки * ➔ Диаграмма 2, Стр. 16



SIMM_RU.indb 34 27.05.2011 13:38:57

| $d_1$ | $d_2$ | b | DIN 3761 | Наружная поверхность | Давление* | Материал | Конструкция | Артикул N° | |
|---|---|---|---|---|---|---|---|---|---|
| 30 | 52 | 7 | AS | гладкая | 0,05 | 72 NBR 902 | BAUSLX2 | 524704 | ● |
| 30 | 52 | 7 | A | гладкая | 0,05 | 72 NBR 902 | BAUX2 | 529401 | ● |
| 30 | 52 | 8 | A | гладкая | 0,05 | 72 NBR 902 | BAU | 31709 | ● |
| 30 | 52 | 9 | CS | металлическая | 0,05 | 72 NBR 902 | B2SL | 34894 | ● |
| 30 | 52 | 9 | C | металлическая | 0,02 | 72 NBR 902 | B2FUD | 334691 | ● |
| 30 | 52 | 10 | A | проточенная | 0,02 | 72 NBR 902 | BAFUDX7 | 334293 | ● |
| 30 | 52 | 10 | B | металлическая | 0,02 | 72 NBR 902 | B1FUD | 334686 | ● |
| 30 | 52 | 10 | C | металлическая | 0,02 | 72 NBR 902 | B2FUD | 334690 | ● |
| 30 | 52 | 10 | BS | металлическая | 0,02 | 72 NBR 902 | B1FUDSL | 355630 | ● |
| 30 | 52 | 10 | AS | гладкая | 0,05 | 72 NBR 902 | BAUSLX2 | 526319 | ● |
| 30 | 52 | 12 | A | гладкая | 0,05 | 72 NBR 902 | BA | 7758 | ● |
| 30 | 52 | 12 | B | металлическая | 0,05 | 72 NBR 902 | B1USL | 20130 | ○ |
| 30 | 52 | 12 | C | металлическая | 0,02 | 72 NBR 902 | B2FUD | 334334 | ● |
| 30 | 52 | 12 | B | металлическая | 0,02 | 72 NBR 902 | B1FUD | 334685 | ● |
| 30 | 55 | 7 | AS | проточенная | 0,05 | 75 FKM 585 | BAUMSLX7 | 477661 | ● |
| 30 | 55 | 7 | AS | гладкая | 0,05 | 72 NBR 902 | BAUSLX2 | 478774 | ● |
| 30 | 55 | 7 | A | гладкая | 0,05 | 72 NBR 902 | BAUX2 | 529837 | ● |
| 30 | 55 | 10 | A | гладкая | 0,05 | 72 NBR 902 | BAUSL | 7767 | ● |
| 30 | 55 | 10 | A | проточенная | 0,02 | 72 NBR 902 | BAFUDX7 | 334232 | ● |
| 30 | 55 | 10 | A | гладкая | 0,05 | 72 NBR 902 | BAUX2 | 531106 | ● |
| 30 | 56 | 10 | A | гладкая | 0,05 | 72 NBR 902 | BAU | 7772 | ● |
| 30 | 56 | 10 | C | металлическая | 0,05 | 72 NBR 902 | B2U | 22932 | ○ |
| 30 | 56 | 12 | C | металлическая | 0,05 | 72 NBR 902 | B2 | 22933 | ● |
| 30 | 60 | 10 | A | гладкая | 0,05 | 72 NBR 902 | BA | 7775 | ● |
| 30 | 62 | 6 | B | металлическая | 0,05 | 72 NBR 902 | B1U | 19429 | ● |
| 30 | 62 | 7 | BS | металлическая | 0,02 | 72 NBR 902 | B1FUDSL | 355466 | ● |
| 30 | 62 | 7 | A | проточенная | 0,05 | 75 FKM 585 | BAUMX7 | 400456 | ● |
| 30 | 62 | 7 | AS | проточенная | 0,05 | 72 NBR 902 | BAUSLX7 | 478773 | ● |
| 30 | 62 | 7 | A | гладкая | 0,05 | 72 NBR 902 | BAUX2 | 524703 | ● |
| 30 | 62 | 7 | AS | проточенная | 0,05 | 75 FKM 585 | BAUMSLX7 | 531232 | ● |
| 30 | 62 | 9 | C | металлическая | 0,02 | 72 NBR 902 | B2FUD | 334914 | ● |
| 30 | 62 | 10 | A | проточенная | 0,02 | 72 NBR 902 | BAFUDX7 | 334294 | ● |
| 30 | 62 | 10 | C | металлическая | 0,02 | 72 NBR 902 | B2FUD | 334915 | ● |
| 30 | 62 | 12 | A | гладкая | 0,05 | 72 NBR 902 | BAU | 7783 | ● |
| 30 | 62 | 12 | C | металлическая | 0,02 | 72 NBR 902 | B2FUD | 334916 | ● |
| 30 | 62 | 12 | B | металлическая | 0,02 | 72 NBR 902 | B1FUD | 334948 | ● |
| 30 | 62 | 14 | A | гладкая | 0,05 | 72 NBR 902 | BADUO | 7786 | ○ |
| 30 | 72 | 8 | B | металлическая | 0,05 | 72 NBR 902 | B1U | 340620 | ● |
| 30 | 72 | 10 | A | гладкая | 0,05 | 72 NBR 902 | BA | 7788 | ○ |
| 30 | 72 | 10 | C | металлическая | 0,02 | 72 NBR 902 | B2FUD | 334356 | ● |
| 30 | 72 | 10 | A | проточенная | 0,05 | 75 FKM 585 | BAUMX7 | 432764 | ● |
| 30 | 72 | 10 | A | гладкая | 0,02 | 72 NBR 902 | BAFUD | 523408 | ● |
| 30 | 72 | 10 | AS | гладкая | 0,05 | 72 NBR 902 | BAUSLX2 | 524141 | ● |
| 30 | 72 | 10 | A | гладкая | 0,05 | 72 NBR 902 | BAUX2 | 49009357 | ● |
| 31 | 42 | 8 | A | проточенная | 0,02 | 72 NBR 902 | BAFUDX7 | 520468 | ● |
| 31 | 52 | 7 | A | гладкая | 0,02 | 72 NBR 902 | BAFUD | 523556 | ● |
| 31 | 52 | 9,5 | A | гладкая | 0,05 | 72 NBR 902 | BAUX2 | 475754 | ○ |
| 31,75 | 44,45 | 6,35 | AS | гладкая | ➔ Диаграмма | 72 NBR 902 | BABSL | 81721 | ● |
| 32 | 42 | 7 | B | металлическая | 0,05 | 72 NBR 902 | B1 | 19436 | ● |
| 32 | 42 | 7 | A | проточенная | 0,05 | 75 FKM 585 | BAUMX7 | 402911 | ● |
| 32 | 42 | 7 | AS | проточенная | 0,05 | 75 FKM 585 | BAUMSLX7 | 450967 | ● |
| 32 | 42 | 7 | A | гладкая | 0,02 | 72 NBR 902 | BAFUD | 12010894 | ● |
| 32 | 44 | 8 | AS | гладкая | ➔ Диаграмма | 72 NBR 902 | BABSL | 69442 | ● |
| 32 | 45 | 6 | A | гладкая | 0,05 | 72 NBR 902 | BA | 7798 | ● |
| 32 | 45 | 7 | A | проточенная | 0,02 | 72 NBR 902 | BAFUDX7 | 334305 | ○ |
| 32 | 45 | 7 | B | металлическая | 0,02 | 72 NBR 902 | B1FUD | 346127 | ● |
| 32 | 45 | 7 | A | гладкая | 0,05 | 75 FKM 595 | BAUM | 520083 | ○ |
| 32 | 45 | 7 | AS | гладкая | 0,02 | 72 NBR 902 | BAFUDSL | 523419 | ● |
| 32 | 45 | 7 | A | гладкая | 0,05 | 72 NBR 902 | BAUX2 | 49032838 | ● |
| 32 | 47 | 6 | AS | гладкая | ➔ Диаграмма | 72 NBR 902 | BABSL | 910 | ● |
| 32 | 47 | 6 | AS | гладкая | ➔ Диаграмма | 75 FKM 595 | BABSL | 49033017 | ● |
| 32 | 47 | 7 | A | проточенная | 0,05 | 75 FKM 585 | BAUMX7 | 400458 | ● |
| 32 | 47 | 7 | AS | проточенная | 0,05 | 75 FKM 585 | BAUMSLX7 | 407132 | ● |
| 32 | 47 | 7 | B | металлическая | 0,02 | 72 NBR 902 | B1FUD | 423370 | ● |
| 32 | 47 | 7 | A | гладкая | 0,05 | 72 NBR 902 | BAUX2 | 49017474 | ● |

● Поставляется со склада ○ По запросу: Оснастка имеется, короткий срок поставки * ➔ Диаграмма 2, Стр. 16



SIMM_RU.indb 35 27.05.2011 13:38:58

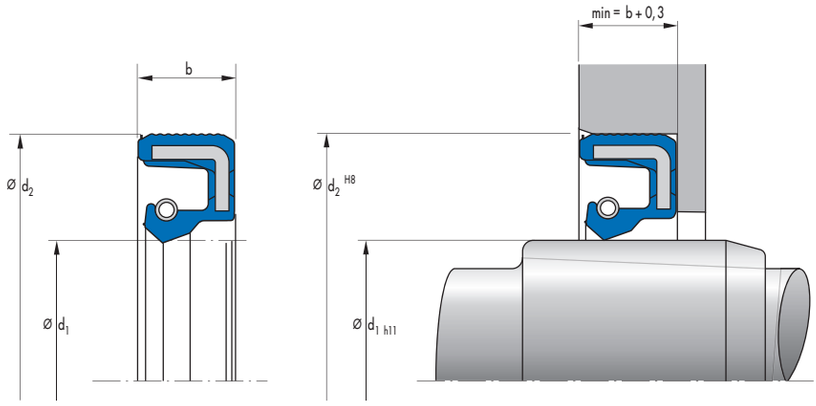


| $d_1$ | $d_2$ | b | DIN 3761 | Наружная поверхность | Давление* | Материал | Конструкция | Артикул N° | |
|---|---|---|---|---|---|---|---|---|---|
| 32 | 47 | 8 | C | металлическая | до 1 МПа | PTFE F56101 | B2PT | 406650 | ● |
| 32 | 47 | 8,5 | B | металлическая | 0,05 | 72 NBR 902 | B1U | 19440 | ○ |
| 32 | 47 | 9 | C | металлическая | 0,05 | 72 NBR 902 | B2U | 2484 | ○ |
| 32 | 47 | 10 | A | гладкая | 0,05 | 72 NBR 902 | BAU | 7811 | ● |
| 32 | 47 | 10 | B | металлическая | 0,05 | 72 NBR 902 | B1 | 19750 | ○ |
| 32 | 47 | 10 | C | металлическая | 0,05 | 72 NBR 902 | B2U | 22714 | ● |
| 32 | 47 | 10 | BS | металлическая | 0,02 | 72 NBR 902 | B1FUDSL | 355465 | ● |
| 32 | 48 | 8 | A | гладкая | 0,05 | 72 NBR 902 | BA | 7815 | ● |
| 32 | 48 | 8 | A | гладкая | 0,05 | 72 NBR 902 | BA | 343302 | ○ |
| 32 | 49 | 4,5 | | металлическая | нет | 80 NBR 177458 | MSC 01 | 508527 | ○ |
| 32 | 49 | 4,5 | | металлическая | нет | 80 FKM 177459 | MSC 01 | 508575 | ○ |
| 32 | 50 | 7 | B | металлическая | 0,05 | 72 NBR 902 | B1 | 19443 | ● |
| 32 | 50 | 7 | A | проточенная | 0,05 | 75 FKM 585 | BAUMX7 | 410778 | ● |
| 32 | 50 | 8 | A | гладкая | 0,05 | 72 NBR 902 | BAU | 32679 | ● |
| 32 | 50 | 10 | A | гладкая | 0,05 | 72 NBR 902 | BA | 7821 | ● |
| 32 | 50 | 10 | A | гладкая | 0,05 | 72 NBR 902 | BAUSL | 7822 | ● |
| 32 | 50 | 10 | C | металлическая | 0,05 | 72 NBR 902 | B2U | 22715 | ● |
| 32 | 50 | 10 | AS | проточенная | 0,05 | 75 FKM 585 | BAUMSLX7 | 523389 | ● |
| 32 | 50 | 12 | C | металлическая | 0,05 | 72 NBR 902 | B2U | 22942 | ○ |
| 32 | 52 | 5 | A | гладкая | 0,02 | 72 NBR 902 | BAFUD | 12010897 | ○ |
| 32 | 52 | 6 | AS | гладкая | ➔ Диаграмма | 72 NBR 902 | BABSL | 345348 | ● |
| 32 | 52 | 6,5 | BS | металлическая | 0,05 | 72 NBR 902 | B1SL | 20085 | ○ |
| 32 | 52 | 7 | B | металлическая | 0,02 | 72 NBR 902 | B1FUD | 355631 | ● |
| 32 | 52 | 7 | A | проточенная | 0,05 | 75 FKM 585 | BAUMX7 | 400754 | ● |
| 32 | 52 | 7 | A | гладкая | 0,05 | 72 NBR 902 | BAUSL | 414644 | ○ |
| 32 | 52 | 7 | AS | проточенная | 0,05 | 75 FKM 585 | BAUMSLX7 | 521226 | ● |
| 32 | 52 | 7 | A | гладкая | 0,05 | 72 NBR 902 | BAUX2 | 524454 | ● |
| 32 | 52 | 7 | AS | гладкая | 0,05 | 72 NBR 902 | BAUSLX2 | 49035052 | ● |
| 32 | 52 | 9 | C | металлическая | 0,02 | 72 NBR 902 | B2FUD | 334673 | ○ |
| 32 | 52 | 10 | A | гладкая | 0,05 | 72 NBR 902 | BA | 7833 | ● |
| 32 | 52 | 10 | B | металлическая | 0,02 | 72 NBR 902 | B1FUD | 334270 | ○ |
| 32 | 52 | 10 | C | металлическая | 0,02 | 72 NBR 902 | B2FUD | 334335 | ● |
| 32 | 52 | 10 | AS | гладкая | 0,02 | 72 NBR 902 | BAFUDSL | 12015221 | ● |
| 32 | 52 | 12 | BS | металлическая | 0,05 | 72 NBR 902 | B1SL | 20132 | ○ |
| 32 | 52 | 12 | C | металлическая | 0,02 | 72 NBR 902 | B2FUD | 334345 | ● |
| 32 | 55 | 10 | A | гладкая | 0,05 | 72 NBR 902 | BA | 7838 | ● |
| 32 | 55 | 12 | C | металлическая | 0,05 | 72 NBR 902 | B2 | 22945 | ● |
| 32 | 56 | 10 | A | гладкая | 0,05 | 72 NBR 902 | BAUSL | 7842 | ● |
| 32 | 56 | 10 | A | гладкая | 0,02 | 72 NBR 902 | BAFUD | 12000162 | ● |
| 32 | 56 | 12 | C | металлическая | 0,05 | 72 NBR 902 | B2 | 22947 | ○ |
| 32 | 62 | 7 | A | гладкая | 0,05 | 72 NBR 902 | BA | 371152 | ● |
| 32 | 62 | 10 | A | гладкая | 0,05 | 72 NBR 902 | BA | 7850 | ● |
| 32 | 62 | 10 | C | металлическая | 0,05 | 72 NBR 902 | B2 | 22949 | ○ |
| 32 | 62 | 10 | AS | проточенная | 0,05 | 72 NBR 902 | BAUSLX27 | 451928 | ● |
| 32 | 62 | 10 | AS | гладкая | 0,05 | 75 FKM 585 | BAUMSL | 49011963 | ○ |
| 32 | 65 | 12 | C | металлическая | 0,05 | 72 NBR 902 | B2 | 22951 | ● |
| 32 | 72 | 12 | C | металлическая | 0,05 | 72 NBR 902 | B2 | 22952 | ● |
| 32 | 80 | 12 | AS | гладкая | 0,05 | 72 NBR 902 | BAUSLX2 | 520528 | ● |

● Поставляется со склада ○ По запросу: Оснастка имеется, короткий срок поставки * ➔ Диаграмма 2, Стр. 16



SIMM_RU.indb 36 27.05.2011 13:38:58

| $d_1$ | $d_2$ | b | DIN 3761 | Наружная поверхность | Давление* | Материал | Конструкция | Артикул N° | |
|---|---|---|---|---|---|---|---|---|---|
| 33 | 45 | 7 | A | гладкая | 0,05 | 72 NBR 902 | BAU | 7856 | ● |
| 33 | 45 | 7 | AS | проточенная | 0,02 | 72 NBR 902 | BAFUDSLX7 | 397855 | ○ |
| 33 | 50 | 6 | AS | гладкая | 0,02 | 72 NBR 902 | BAFUDSL | 12011140 | ● |
| 33 | 50 | 8 | A | гладкая | 0,05 | 72 NBR 902 | BA | 7862 | ● |
| 33 | 50 | 10 | C | металлическая | 0,05 | 72 NBR 902 | B2U | 22953 | ● |
| 33 | 50 | 10 | AS | гладкая | 0,02 | 72 NBR 902 | BAFUDSL | 12011141 | ● |
| 33 | 52 | 6 | A | гладкая | 0,02 | 72 NBR 902 | BAFUD | 12010900 | ● |
| 33 | 52 | 10 | A | гладкая | 0,05 | 72 NBR 902 | BA | 7875 | ● |
| 33 | 52 | 10 | C | металлическая | 0,05 | 72 NBR 902 | B2U | 22955 | ● |
| 33 | 55 | 7 | B | металлическая | 0,05 | 72 NBR 902 | B1U | 149452 | ○ |
| 34 | 45 | 7 | B | металлическая | 0,05 | 72 NBR 902 | B1 | 20275 | ● |
| 34 | 46 | 8 | A | гладкая | 0,05 | 72 NBR 902 | BA | 49002841 | ● |
| 34 | 47 | 9 | B | металлическая | 0,05 | 72 NBR 902 | B1 | 19445 | ● |
| 34 | 49,3 | 9,5 | B | металлическая | 0,05 | 72 NBR 902 | B1U | 19756 | ● |
| 34 | 50 | 10 | A | гладкая | 0,05 | 72 NBR 902 | BA | 7920 | ● |
| 34 | 50 | 10 | C | металлическая | 0,05 | 72 NBR 902 | B2U | 22717 | ○ |
| 34 | 52 | 7 | B | металлическая | 0,05 | 72 NBR 902 | B1 | 19447 | ● |
| 34 | 52 | 7 | AS | гладкая | 0,05 | 72 NBR 902 | BAUSLX2 | 520466 | ● |
| 34 | 52 | 7 | A | гладкая | 0,05 | 72 NBR 902 | BAUX2 | 521284 | ● |
| 34 | 52 | 8 | A | гладкая | 0,05 | 72 NBR 902 | BAU | 7921 | ● |
| 34 | 52 | 8 | B | металлическая | 0,05 | 72 NBR 902 | B1U | 19448 | ○ |
| 34 | 52 | 10 | A | гладкая | 0,05 | 72 NBR 902 | BAU | 7926 | ● |
| 34 | 52 | 10 | C | металлическая | 0,05 | 72 NBR 902 | B2 | 22963 | ○ |
| 34 | 52 | 10 | AS | гладкая | 0,02 | 72 NBR 902 | BAFUDSL | 12011142 | ● |
| 34 | 58 | 13 | C | металлическая | 0,05 | 72 NBR 902 | B2 | 22965 | ○ |
| 34 | 62 | 10 | A | гладкая | 0,05 | 72 NBR 902 | BA | 7931 | ● |
| 34 | 62 | 10 | C | металлическая | 0,05 | 72 NBR 902 | B2 | 22966 | ○ |
| 34 | 72 | 12 | C | металлическая | 0,05 | 72 NBR 902 | B2 | 22968 | ○ |
| 35 | 45 | 7 | A | гладкая | 0,05 | 72 NBR 902 | BA | 143444 | ● |
| 35 | 45 | 7 | B | металлическая | 0,02 | 72 NBR 902 | B1FUD | 334380 | ● |
| 35 | 45 | 7 | BS | металлическая | 0,02 | 72 NBR 902 | B1FUDSL | 346129 | ● |
| 35 | 45 | 7 | A | проточенная | 0,05 | 75 FKM 585 | BAUMX7 | 402913 | ● |
| 35 | 47 | 4,5 | AS | гладкая | 0,05 | 72 NBR 902 | BAUSLX2 | 478057 | ● |
| 35 | 47 | 4,5 | A | гладкая | 0,05 | 72 NBR 902 | BAUX2 | 478767 | ● |
| 35 | 47 | 4,5 | A | гладкая | 0,05 | 75 FKM 585 | BAUM | 521388 | ● |
| 35 | 47 | 6 | B | металлическая | 0,05 | 72 NBR 902 | B1U | 19459 | ● |
| 35 | 47 | 6 | AS | гладкая | → Диаграмма | 75 FKM 595 | BABSL | 418676 | ● |
| 35 | 47 | 6 | AS | гладкая | → Диаграмма | 72 NBR 902 | BABSL | 12001688 | ● |
| 35 | 47 | 7 | A | гладкая | 0,05 | 75 FKM 595 | BAUM | 121904 | ○ |
| 35 | 47 | 7 | AS | гладкая | 0,05 | 75 FKM 585 | BAUMSL | 305066 | ○ |
| 35 | 47 | 7 | BS | металлическая | 0,02 | 72 NBR 902 | B1FUDSL | 334280 | ● |
| 35 | 47 | 7 | B | металлическая | 0,02 | 72 NBR 902 | B1FUD | 355463 | ● |
| 35 | 47 | 7 | A | проточенная | 0,05 | 75 FKM 585 | BAUMX7 | 388048 | ● |
| 35 | 47 | 7 | AS | проточенная | 0,05 | 75 FKM 585 | BAUMSLX7 | 478651 | ● |
| 35 | 47 | 7 | A | гладкая | 0,05 | 72 NBR 902 | BAUX2 | 478754 | ● |
| 35 | 47 | 7 | AS | гладкая | 0,05 | 72 NBR 902 | BAUSLX2 | 478775 | ● |
| 35 | 47 | 8 | C | металлическая | до 1 МПа | PTFE F56101 | B2PT | 406651 | ● |
| 35 | 47 | 10 | B | металлическая | 0,05 | 72 NBR 902 | B1U | 19463 | ● |
| 35 | 48 | 7 | AS | проточенная | 0,05 | 75 FKM 585 | BAUMSLX7 | 410779 | ● |
| 35 | 49,3 | 9,5 | A | гладкая | 0,05 | 72 NBR 902 | BA | 7970 | ○ |
| 35 | 49,3 | 9,5 | B | металлическая | 0,05 | 72 NBR 902 | B1U | 19464 | ○ |
| 35 | 50 | 7 | B | металлическая | 0,02 | 72 NBR 902 | B1FUD | 335008 | ● |
| 35 | 50 | 7 | A | проточенная | 0,02 | 72 NBR 902 | BAFUDX7 | 355627 | ● |
| 35 | 50 | 7 | A | проточенная | 0,05 | 75 FKM 585 | BAUMX7 | 400759 | ● |
| 35 | 50 | 7 | AS | проточенная | 0,05 | 75 FKM 585 | BAUMSLX7 | 429489 | ● |
| 35 | 50 | 7 | AS | гладкая | → Диаграмма | 72 NBR 902 | BABSL | 12011521 | ● |
| 35 | 50 | 8 | C | металлическая | до 1 МПа | PTFE F56101 | B2PT | 406652 | ● |
| 35 | 50 | 8 | AS | гладкая | 0,05 | 72 NBR 902 | BAUSLX2 | 49023892 | ● |
| 35 | 50 | 9 | C | металлическая | 0,02 | 72 NBR 902 | B2FUD | 335011 | ● |
| 35 | 50 | 10 | A | гладкая | 0,05 | 72 NBR 902 | BAU | 7976 | ● |
| 35 | 50 | 10 | B | металлическая | 0,02 | 72 NBR 902 | B1FUD | 335009 | ○ |
| 35 | 50 | 10 | C | металлическая | 0,02 | 72 NBR 902 | B2FUD | 335010 | ● |
| 35 | 50 | 10 | BS | металлическая | 0,02 | 72 NBR 902 | B1FUDSL | 335099 | ● |
| 35 | 50 | 12 | BS | металлическая | 0,05 | 72 NBR 902 | B1SL | 20090 | ○ |
| 35 | 50 | 12 | C | металлическая | 0,02 | 72 NBR 902 | B2FUD | 335476 | ○ |

● Поставляется со склада ○ По запросу: Оснастка имеется, короткий срок поставки * → Диаграмма 2, Стр. 16



SIMM_RU.indb 37 27.05.2011 13:38:59

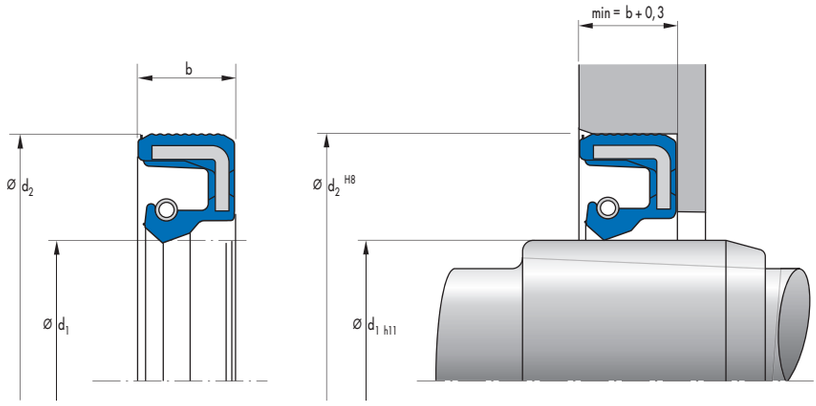


| $d_1$ | $d_2$ | b | DIN 3761 | Наружная поверхность | Давление* | Материал | Конструкция | Артикул N° | |
|---|---|---|---|---|---|---|---|---|---|
| 35 | 52 | 4,5 | | металлическая | нет | 80 NBR 177458 | MSC 01 | 508528 | ○ |
| 35 | 52 | 4,5 | | металлическая | нет | 80 FKM 177459 | MSC 01 | 508576 | ○ |
| 35 | 52 | 6 | AS | гладкая | ➔ Диаграмма | 72 NBR 902 | BABSL | 3004 | ● |
| 35 | 52 | 6 | AS | гладкая | ➔ Диаграмма | 75 FKM 595 | BABSL | 418688 | ● |
| 35 | 52 | 6 | AS | гладкая | ➔ Диаграмма | 72 NBR 902 | BABSL | 436315 | ○ |
| 35 | 52 | 7 | B | металлическая | 0,02 | 72 NBR 902 | B1FUD | 334271 | ● |
| 35 | 52 | 7 | A | проточенная | 0,05 | 75 FKM 585 | BAUMX7 | 403081 | ● |
| 35 | 52 | 7 | A | гладкая | 0,05 | 72 NBR 902 | BAUX2 | 478467 | ● |
| 35 | 52 | 7 | AS | проточенная | 0,05 | 75 FKM 585 | BAUMSLX7 | 521006 | ● |
| 35 | 52 | 7 | AS | гладкая | 0,05 | 72 NBR 902 | BAUSLX2 | 526079 | ● |
| 35 | 52 | 7 | AS | гладкая | 0,05 | 72 NBR 902 | BAUSLX2 | 529399 | ● |
| 35 | 52 | 8 | C | металлическая | до 1 МПа | PTFE F56101 | B2PT | 406653 | ● |
| 35 | 52 | 9 | CS | металлическая | 0,05 | 72 NBR 902 | B2USL | 34895 | ● |
| 35 | 52 | 9 | C | металлическая | 0,02 | 72 NBR 902 | B2FUD | 334917 | ● |
| 35 | 52 | 10 | A | гладкая | 0,05 | 72 NBR 902 | BAU | 307255 | ○ |
| 35 | 52 | 10 | B | металлическая | 0,02 | 72 NBR 902 | B1FUD | 334272 | ● |
| 35 | 52 | 10 | A | проточенная | 0,02 | 72 NBR 902 | BAFUDX7 | 334307 | ● |
| 35 | 52 | 10 | C | металлическая | 0,02 | 72 NBR 902 | B2FUD | 334918 | ● |
| 35 | 52 | 10 | A | гладкая | 0,05 | 72 NBR 902 | BA | 523557 | ● |
| 35 | 52 | 10 | AS | гладкая | 0,05 | 72 NBR 902 | BAUSLX2 | 49036047 | ● |
| 35 | 52 | 12 | B | металлическая | 0,05 | 72 NBR 902 | B1USL | 20135 | ● |
| 35 | 52 | 12 | B | металлическая | 0,02 | 72 NBR 902 | B1FUD | 334273 | ● |
| 35 | 52 | 12 | C | металлическая | 0,02 | 72 NBR 902 | B2FUD | 334919 | ● |
| 35 | 53 | 6,5 | | металлическая | нет | 80 FKM 177459 | MSC 02 | 508609 | ○ |
| 35 | 53 | 6,5 | | металлическая | нет | 80 NBR 177458 | MSC 02 | 508633 | ○ |
| 35 | 55 | 7 | AS | проточенная | 0,05 | 75 FKM 585 | BAUMSLX7 | 410780 | ● |
| 35 | 55 | 7 | A | проточенная | 0,05 | 75 FKM 585 | BAUMX7 | 526017 | ● |
| 35 | 55 | 7,5 | A | гладкая | 0,05 | 75 FKM 585 | BAUM | 49036525 | ○ |
| 35 | 55 | 8 | A | проточенная | 0,02 | 72 NBR 902 | BAFUDX7 | 355625 | ● |
| 35 | 55 | 8 | C | металлическая | до 1 МПа | PTFE F56101 | B2PT | 406698 | ● |
| 35 | 55 | 10 | A | гладкая | 0,05 | 72 NBR 902 | BAUSL | 301731 | ● |
| 35 | 55 | 11 | AS | гладкая | 0,02 | 72 NBR 902 | BAFUDSL | 12011146 | ○ |
| 35 | 55 | 12 | B | металлическая | 0,05 | 72 NBR 902 | B1 | 19765 | ● |
| 35 | 55 | 12 | C | металлическая | 0,05 | 72 NBR 902 | B2 | 22974 | ● |
| 35 | 55,5 | 9 | B | металлическая | 0,05 | 72 NBR 902 | B1U | 19467 | ● |
| 35 | 56 | 8 | A | гладкая | 0,02 | 72 NBR 902 | BAFUD | 523407 | ● |
| 35 | 56 | 10 | A | гладкая | 0,05 | 72 NBR 902 | BAU | 8018 | ● |
| 35 | 56 | 10 | B | металлическая | 0,05 | 72 NBR 902 | B1U | 19766 | ○ |
| 35 | 56 | 10 | B | металлическая | 0,05 | 72 NBR 902 | B1USL | 20136 | ● |
| 35 | 56 | 10 | C | металлическая | 0,05 | 72 NBR 902 | B2U | 22975 | ● |
| 35 | 56 | 12 | A | гладкая | 0,05 | 72 NBR 902 | BA | 8021 | ● |
| 35 | 56 | 12 | B | металлическая | 0,05 | 72 NBR 902 | B1U | 19767 | ○ |
| 35 | 56 | 12 | BS | металлическая | 0,05 | 72 NBR 902 | B1SL | 20137 | ● |
| 35 | 56 | 12 | C | металлическая | 0,05 | 72 NBR 902 | B2U | 22976 | ○ |
| 35 | 58 | 10 | A | гладкая | 0,02 | 72 NBR 902 | BAFUD | 12010911 | ● |
| 35 | 58 | 13 | A | гладкая | 0,05 | 72 NBR 902 | BA | 8032 | ○ |
| 35 | 58 | 13 | C | металлическая | 0,05 | 72 NBR 902 | B2 | 22977 | ● |
| 35 | 60 | 10 | B | металлическая | 0,05 | 72 NBR 902 | B1 | 19769 | ● |

● Поставляется со склада ○ По запросу: Оснастка имеется, короткий срок поставки * ➔ Диаграмма 2, Стр. 16



SIMM_RU.indb 38 27.05.2011 13:39:00

| $d_1$ | $d_2$ | b | DIN 3761 | Наружная поверхность | Давление* | Материал | Конструкция | Артикул N° | |
|---|---|---|---|---|---|---|---|---|---|
| 35 | 60 | 10 | C | металлическая | 0,05 | 72 NBR 902 | B2 | 22978 | ● |
| 35 | 60 | 10 | A | гладкая | 0,02 | 72 NBR 902 | BAFUD | 12010912 | ● |
| 35 | 60 | 12 | C | металлическая | 0,05 | 72 NBR 902 | B2 | 22980 | ○ |
| 35 | 62 | 7 | B | металлическая | 0,02 | 72 NBR 902 | B1FUD | 335187 | ● |
| 35 | 62 | 7 | A | проточенная | 0,05 | 75 FKM 585 | BAUMX7 | 400459 | ● |
| 35 | 62 | 7 | AS | проточенная | 0,05 | 75 FKM 585 | BAUMSLX7 | 477670 | ● |
| 35 | 62 | 7 | AS | гладкая | 0,05 | 72 NBR 902 | BAUSLX2 | 521678 | ● |
| 35 | 62 | 7 | A | гладкая | 0,05 | 72 NBR 902 | BAUX2 | 524700 | ● |
| 35 | 62 | 8 | B | металлическая | 0,02 | 72 NBR 902 | B1FUD | 335973 | ● |
| 35 | 62 | 8 | C | металлическая | до 1 МПа | PTFE F56101 | B2PT | 406699 | ● |
| 35 | 62 | 8 | AS | гладкая | 0,05 | 72 NBR 902 | BAUSLX2 | 477145 | ● |
| 35 | 62 | 8 | AS | гладкая | 0,05 | 75 FKM 585 | BAUMSL | 477146 | ● |
| 35 | 62 | 9 | C | металлическая | 0,02 | 72 NBR 902 | B2FUD | 335998 | ● |
| 35 | 62 | 10 | A | гладкая | 0,05 | 72 NBR 902 | BA | 8049 | ● |
| 35 | 62 | 10 | B | металлическая | 0,02 | 72 NBR 902 | B1FUD | 335974 | ● |
| 35 | 62 | 10 | C | металлическая | 0,02 | 72 NBR 902 | B2FUD | 335997 | ● |
| 35 | 62 | 10 | A | проточенная | 0,02 | 72 NBR 902 | BAFUDX7 | 355435 | ● |
| 35 | 62 | 10 | AS | проточенная | 0,05 | 72 NBR 902 | BAUSLX27 | 49001657 | ● |
| 35 | 62 | 12 | A | гладкая | 0,05 | 72 NBR 902 | BAUSL | 8055 | ● |
| 35 | 62 | 12 | B | металлическая | 0,05 | 72 NBR 902 | B1U | 19772 | ○ |
| 35 | 62 | 12 | B | металлическая | 0,05 | 72 NBR 902 | B1USL | 20138 | ● |
| 35 | 62 | 12 | C | металлическая | 0,02 | 72 NBR 902 | B2FUD | 335996 | ● |
| 35 | 62 | 14 | A | гладкая | 0,05 | 72 NBR 902 | BADUO | 8058 | ○ |
| 35 | 62 | 14 | A | гладкая | 0,05 | 75 FKM 595 | BADUO | 338716 | ○ |
| 35 | 62 | | | гладкая | 0,05 | 72 NBR 902 | MSS 7 | 477277 | ○ |
| 35 | 62 | | | гладкая | 0,05 | 72 NBR 902 | MSS 1 | 525414 | ○ |
| 35 | 65 | 10 | A | гладкая | 0,05 | 72 NBR 902 | BA | 8060 | ● |
| 35 | 65 | 10 | C | металлическая | 0,05 | 72 NBR 902 | B2U | 22983 | ● |
| 35 | 65 | 10 | A | гладкая | 0,05 | 72 NBR 902 | BAUSL | 396063 | ● |
| 35 | 68 | 10 | AS | гладкая | 0,05 | 72 NBR 902 | BAUSLX2 | 522766 | ● |
| 35 | 70 | 12 | C | металлическая | 0,05 | 72 NBR 902 | B2U | 22985 | ● |
| 35 | 72 | 7 | A | проточенная | 0,05 | 75 FKM 585 | BAUMX7 | 400466 | ● |
| 35 | 72 | 7 | A | проточенная | 0,02 | 72 NBR 902 | BAFUDX7 | 407517 | ● |
| 35 | 72 | 7 | AS | гладкая | 0,05 | 75 FKM 585 | BAUMSL | 49012066 | ● |
| 35 | 72 | 10 | A | гладкая | 0,05 | 72 NBR 902 | BAUX2 | 49037523 | ● |
| 35 | 72 | 10 | AS | гладкая | 0,05 | 72 NBR 902 | BAUSLX2 | 49037524 | ● |
| 35 | 72 | 12 | AS | гладкая | 0,05 | 72 NBR 902 | BASL | 35525 | ● |
| 35 | 72 | 12 | C | металлическая | 0,02 | 72 NBR 902 | B2FUD | 334920 | ● |
| 35 | 72 | 12 | B | металлическая | 0,02 | 72 NBR 902 | B1FUD | 334956 | ● |
| 35 | 72 | 12 | A | проточенная | 0,02 | 72 NBR 902 | BAFUDX7 | 355478 | ● |
| 35 | 80 | 10 | AS | гладкая | 0,02 | 72 NBR 902 | BAFUDSL | 12000498 | ● |
| 35 | 80 | 12 | A | гладкая | 0,05 | 72 NBR 902 | BAUX2 | 524507 | ● |
| 35 | 80 | 13 | C | металлическая | 0,02 | 72 NBR 902 | B2FUD | 334921 | ● |
| 35 | 80 | 13 | A | гладкая | 0,05 | 75 FKM 585 | BAUM | 49012064 | ● |
| 36 | 47 | 7 | A | гладкая | 0,05 | 72 NBR 902 | BA | 3441 | ● |
| 36 | 47 | 7 | B | металлическая | 0,05 | 72 NBR 902 | B1 | 20250 | ● |
| 36 | 47 | 7 | A | проточенная | 0,05 | 75 FKM 585 | BAUMX7 | 403084 | ● |
| 36 | 50 | 7 | B | металлическая | 0,05 | 72 NBR 902 | B1 | 31481 | ○ |
| 36 | 50 | 7 | A | проточенная | 0,02 | 72 NBR 902 | BAFUDX7 | 355476 | ● |
| 36 | 50 | 7 | AS | проточенная | 0,05 | 75 FKM 585 | BAUMSLX7 | 410183 | ● |
| 36 | 50 | 10 | A | гладкая | 0,05 | 72 NBR 902 | BA | 8074 | ● |
| 36 | 52 | 7 | B | металлическая | 0,05 | 72 NBR 902 | B1U | 19470 | ● |
| 36 | 52 | 7 | A | проточенная | 0,05 | 75 FKM 585 | BAUMX7 | 410781 | ● |
| 36 | 52 | 7 | B | металлическая | 0,05 | 72 NBR 902 | B1U | 424793 | ○ |
| 36 | 52 | 7 | A | гладкая | 0,05 | 72 NBR 902 | BAUX2 | 49009240 | ● |
| 36 | 52 | 9 | C | металлическая | 0,05 | 72 NBR 902 | B2 | 2865 | ● |
| 36 | 52 | 9 | B | металлическая | 0,05 | 72 NBR 902 | B1 | 19471 | ○ |
| 36 | 54 | 7 | A | гладкая | 0,05 | 72 NBR 902 | BAUX2 | 533282 | ● |
| 36 | 56 | 10 | A | гладкая | 0,05 | 72 NBR 902 | BAU | 8083 | ● |
| 36 | 56 | 10 | C | металлическая | 0,05 | 72 NBR 902 | B2 | 22988 | ○ |
| 36 | 56 | 12 | C | металлическая | 0,05 | 72 NBR 902 | B2 | 22720 | ○ |
| 36 | 62 | 7 | A | гладкая | 0,05 | 72 NBR 902 | BA | 18265 | ● |
| 36 | 62 | 7 | AS | проточенная | 0,02 | 72 NBR 902 | BAFUDSLX7 | 12014769 | ● |
| 36 | 62 | 9 | C | металлическая | 0,05 | 72 NBR 902 | B2 | 18224 | ○ |
| 36 | 62 | 10 | C | металлическая | 0,05 | 72 NBR 902 | B2 | 22721 | ● |

● Поставляется со склада ○ По запросу: Оснастка имеется, короткий срок поставки * ➔ Диаграмма 2, Стр. 16



SIMM_RU.indb 39 27.05.2011 13:39:01

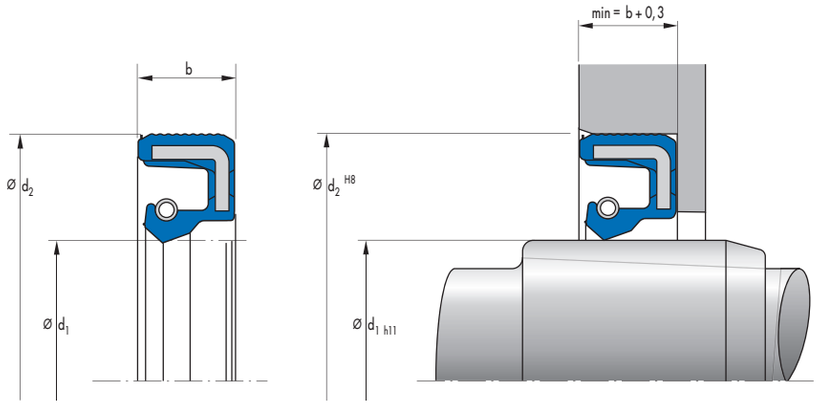


| $d_1$ | $d_2$ | b | DIN 3761 | Наружная поверхность | Давление* | Материал | Конструкция | Артикул N° | |
|---|---|---|---|---|---|---|---|---|---|
| 36 | 62 | 12 | C | металлическая | 0,05 | 72 NBR 902 | B2 | 22991 | ● |
| 36 | 68 | 10 | AS | гладкая | 0,05 | 72 NBR 902 | BAUSLX2 | 475374 | ● |
| 36 | 72 | 12 | C | металлическая | 0,05 | 72 NBR 902 | B2 | 22993 | ● |
| 37 | 52 | 8 | A | гладкая | 0,05 | 72 NBR 902 | BAU | 8112 | ● |
| 37 | 52 | 8 | B | металлическая | 0,05 | 75 FKM 595 | B1USL | 330557 | ○ |
| 37 | 52 | 10 | C | металлическая | 0,05 | 72 NBR 902 | B2U | 20711 | ● |
| 37 | 56 | 10 | C | металлическая | 0,05 | 72 NBR 902 | B2 | 27478 | ● |
| 37 | 58 | 13 | C | металлическая | 0,05 | 72 NBR 902 | B2 | 23496 | ● |
| 37 | 62 | 8 | B | металлическая | 0,05 | 72 NBR 902 | B1U | 425353 | ○ |
| 37 | 62 | 9 | C | металлическая | 0,05 | 72 NBR 902 | B2U | 22996 | ● |
| 37 | 62 | 10 | A | гладкая | 0,05 | 72 NBR 902 | BA | 8118 | ● |
| 37 | 62 | 12 | C | металлическая | 0,05 | 72 NBR 902 | B2 | 22997 | ○ |
| 37 | 80 | 13 | C | металлическая | 0,05 | 72 NBR 902 | B2U | 22999 | ○ |
| 38 | 50 | 6 | AS | гладкая | ➔ Диаграмма | 72 NBR 902 | BABSL | 523552 | ● |
| 38 | 50 | 7 | B | металлическая | 0,05 | 72 NBR 902 | B1USL | 20093 | ● |
| 38 | 50 | 7 | B | металлическая | 0,05 | 72 NBR 902 | B1U | 20372 | ● |
| 38 | 50 | 7 | A | проточенная | 0,02 | 72 NBR 902 | BAFUDX7 | 334309 | ● |
| 38 | 50 | 7 | A | проточенная | 0,05 | 75 FKM 585 | BAUMX7 | 410782 | ● |
| 38 | 52 | 7 | B | металлическая | 0,05 | 72 NBR 902 | B1USL | 13610 | ● |
| 38 | 52 | 7 | B | металлическая | 0,02 | 72 NBR 902 | B1FUD | 334371 | ● |
| 38 | 52 | 7 | A | проточенная | 0,05 | 75 FKM 585 | BAUMX7 | 402914 | ● |
| 38 | 52 | 7 | AS | проточенная | 0,05 | 75 FKM 585 | BAUMSLX7 | 410184 | ● |
| 38 | 52 | 7 | AS | гладкая | 0,05 | 72 NBR 902 | BAUSLX2 | 49002810 | ● |
| 38 | 52 | 7 | A | гладкая | 0,05 | 72 NBR 902 | BAUX2 | 49008124 | ● |
| 38 | 52 | 8 | A | гладкая | 0,05 | 72 NBR 902 | BAU | 17193 | ● |
| 38 | 52 | 10 | A | гладкая | 0,05 | 72 NBR 902 | BAU | 8135 | ● |
| 38 | 52 | 10 | B | металлическая | 0,02 | 72 NBR 902 | B1FUD | 334689 | ● |
| 38 | 54 | 6,5 | A | гладкая | 0,05 | 72 NBR 902 | BA | 8137 | ● |
| 38 | 54 | 10 | A | гладкая | 0,05 | 72 NBR 902 | BA | 8141 | ● |
| 38 | 54 | 10 | B | металлическая | 0,05 | 72 NBR 902 | B1 | 19782 | ○ |
| 38 | 55 | 4,5 | | металлическая | нет | 80 NBR 177458 | MSC 01 | 508529 | ○ |
| 38 | 55 | 4,5 | | металлическая | нет | 80 FKM 177459 | MSC 01 | 508577 | ○ |
| 38 | 55 | 7 | B | металлическая | 0,05 | 72 NBR 902 | B1U | 2507 | ● |
| 38 | 55 | 7 | A | проточенная | 0,05 | 75 FKM 585 | BAUMX7 | 388816 | ● |
| 38 | 55 | 7 | A | гладкая | 0,05 | 72 NBR 902 | BA | 49002526 | ● |
| 38 | 55 | 8 | C | металлическая | до 1 МПа | PTFE F56101 | B2PT | 406700 | ● |
| 38 | 55 | 9 | C | металлическая | 0,05 | 72 NBR 902 | B2U | 2486 | ● |
| 38 | 55 | 10 | A | гладкая | 0,05 | 72 NBR 902 | BAU | 8145 | ● |
| 38 | 55 | 10 | C | металлическая | 0,05 | 72 NBR 902 | B2U | 23000 | ○ |
| 38 | 55 | 10 | A | гладкая | 0,05 | 72 NBR 902 | BA | 356911 | ○ |
| 38 | 55 | 10 | AS | проточенная | 0,05 | 75 FKM 585 | BAUMSLX7 | 476382 | ● |
| 38 | 55 | 12 | C | металлическая | 0,05 | 72 NBR 902 | B2U | 23001 | ○ |
| 38 | 56 | 10 | A | гладкая | 0,05 | 72 NBR 902 | BA | 8150 | ● |
| 38 | 56 | 10 | C | металлическая | 0,05 | 72 NBR 902 | B2U | 23002 | ● |
| 38 | 56 | 10 | AS | проточенная | 0,05 | 75 FKM 585 | BAUMSLX7 | 49042633 | ○ |
| 38 | 56 | 12 | B | металлическая | 0,05 | 72 NBR 902 | B1 | 19785 | ○ |
| 38 | 56 | 12 | C | металлическая | 0,05 | 72 NBR 902 | B2 | 23003 | ○ |
| 38 | 58 | 10 | A | гладкая | 0,05 | 72 NBR 902 | BA | 8151 | ● |

● Поставляется со склада ○ По запросу: Оснастка имеется, короткий срок поставки * ➔ Диаграмма 2, Стр. 16



SIMM_RU.indb 40 27.05.2011 13:39:02

| $d_1$ | $d_2$ | b | DIN 3761 | Наружная поверхность | Давление* | Материал | Конструкция | Артикул N° | |
|---|---|---|---|---|---|---|---|---|---|
| 38 | 60 | 7 | A | проточенная | 0,05 | 75 FKM 585 | BAUMX7 | 410783 | ● |
| 38 | 60 | 10 | A | гладкая | 0,05 | 72 NBR 902 | BAU | 8153 | ● |
| 38 | 60 | 10 | C | металлическая | 0,05 | 72 NBR 902 | B2 | 23004 | ○ |
| 38 | 62 | 7 | A | гладкая | 0,05 | 72 NBR 902 | BAU | 13052 | ● |
| 38 | 62 | 7 | B | металлическая | 0,02 | 72 NBR 902 | B1FUD | 334957 | ○ |
| 38 | 62 | 7 | A | проточенная | 0,05 | 75 FKM 585 | BAUMX7 | 400528 | ● |
| 38 | 62 | 7 | AS | проточенная | 0,05 | 75 FKM 585 | BAUMSLX7 | 407134 | ● |
| 38 | 62 | 9 | C | металлическая | 0,02 | 72 NBR 902 | B2FUD | 334922 | ○ |
| 38 | 62 | 10 | A | гладкая | 0,05 | 72 NBR 902 | BAU | 8156 | ● |
| 38 | 62 | 10 | C | металлическая | 0,02 | 72 NBR 902 | B2FUD | 334923 | ● |
| 38 | 62 | 12 | A | гладкая | 0,05 | 72 NBR 902 | BA | 8162 | ● |
| 38 | 62 | 12 | B | металлическая | 0,02 | 72 NBR 902 | B1FUD | 334274 | ○ |
| 38 | 62 | 12 | C | металлическая | 0,02 | 72 NBR 902 | B2FUD | 334924 | ● |
| 38 | 65 | 10 | A | гладкая | 0,05 | 72 NBR 902 | BA | 8165 | ● |
| 38 | 65 | 10 | C | металлическая | 0,05 | 72 NBR 902 | B2 | 23008 | ○ |
| 38 | 65 | 10 | A | гладкая | 0,05 | 72 NBR 902 | BAUSL | 325682 | ● |
| 38 | 72 | 10 | A | гладкая | 0,02 | 72 NBR 902 | BAFUD | 523550 | ● |
| 38 | 72 | 12 | C | металлическая | 0,05 | 72 NBR 902 | B2U | 23012 | ● |
| 38 | 72 | 12 | A | гладкая | 0,05 | 72 NBR 902 | BAU | 302909 | ○ |
| 38 | 74 | 10 | A | гладкая | 0,05 | 72 NBR 902 | BAUSL | 8167 | ● |
| 38 | 80 | 12 | A | гладкая | 0,05 | 72 NBR 902 | BA | 8169 | ● |
| 38 | 90 | 12 | A | проточенная | 0,05 | 72 NBR 902 | BAUX27 | 453161 | ○ |
| 38,1 | 57,15 | 7,93 | AS | гладкая | → Диаграмма | 72 NBR 902 | BABSL | 64843 | ● |
| 38,1 | 57,15 | 9,5 | B | металлическая | 0,05 | 72 NBR 902 | B1U | 19476 | ● |
| 39 | 52 | 6,5 | B | металлическая | 0,05 | 72 NBR 902 | B1 | 7990 | ● |
| 39 | 52 | 6,5 | A | гладкая | 0,05 | 72 NBR 902 | BA | 8188 | ● |
| 39 | 55,5 | 9 | B | металлическая | 0,05 | 72 NBR 902 | B1U | 19480 | ● |
| 39 | 62 | 12 | C | металлическая | 0,05 | 72 NBR 902 | B2 | 23016 | ● |
| 40 | 47 | 4 | B | металлическая | нет | 72 NBR 902 | B1OF | 344693 | ● |
| 40 | 47 | 4 | BS | металлическая | 0,05 | 72 NBR 902 | B1USLX2 | 49005636 | ○ |
| 40 | 50 | 7 | A | гладкая | 0,05 | 72 NBR 902 | BAUX2 | 475178 | ● |
| 40 | 52 | 6 | A | проточенная | 0,02 | 72 NBR 902 | BAFUDX7 | 334824 | ● |
| 40 | 52 | 7 | AS | гладкая | 0,05 | 72 NBR 902 | BASL | 8222 | ● |
| 40 | 52 | 7 | A | гладкая | 0,05 | 72 NBR 902 | BAU | 13255 | ○ |
| 40 | 52 | 7 | B | металлическая | 0,05 | 72 NBR 902 | B1USL | 20306 | ● |
| 40 | 52 | 7 | A | гладкая | 0,05 | 75 FKM 595 | BAUM | 30678 | ○ |
| 40 | 52 | 7 | A | гладкая | 0,05 | 75 FKM 595 | BAUM | 310039 | ○ |
| 40 | 52 | 7 | AS | гладкая | → Диаграмма | 72 NBR 902 | BABSL | 328911 | ● |
| 40 | 52 | 7 | B | металлическая | 0,02 | 72 NBR 902 | B1FUD | 334276 | ● |
| 40 | 52 | 7 | BS | металлическая | 0,02 | 72 NBR 902 | B1FUDSL | 355635 | ● |
| 40 | 52 | 7 | A | проточенная | 0,02 | 72 NBR 902 | BAFUDX7 | 355639 | ○ |
| 40 | 52 | 7 | A | проточенная | 0,05 | 75 FKM 585 | BAUMX7 | 388077 | ● |
| 40 | 52 | 7 | AS | проточенная | 0,05 | 75 FKM 585 | BAUMSLX7 | 521007 | ● |
| 40 | 52 | 7 | AS | гладкая | 0,05 | 72 NBR 902 | BAUSLX2 | 525281 | ● |
| 40 | 52 | 7 | A | гладкая | 0,05 | 72 NBR 902 | BAUX2 | 49032729 | ● |
| 40 | 52 | 8 | A | гладкая | 0,05 | 72 NBR 902 | BA | 8226 | ● |
| 40 | 52 | 8 | C | металлическая | до 1 МПа | PTFE F56101 | B2PT | 406701 | ● |
| 40 | 52 | 12 | B | металлическая | 0,05 | 72 NBR 902 | B1 | 21706 | ○ |
| 40 | 55 | 6 | AS | гладкая | → Диаграмма | 75 FKM 595 | BABSL | 329337 | ○ |
| 40 | 55 | 6 | AS | гладкая | → Диаграмма | 72 NBR 902 | BABSL | 383444 | ● |
| 40 | 55 | 6 | AS | гладкая | → Диаграмма | 72 NBR 902 | BABSL | 49034624 | ● |
| 40 | 55 | 6 | AS | гладкая | → Диаграмма | 75 FKM 595 | BABSL | 49035486 | ● |
| 40 | 55 | 7 | B | металлическая | 0,02 | 72 NBR 902 | B1FUD | 334372 | ● |
| 40 | 55 | 7 | A | проточенная | 0,05 | 75 FKM 585 | BAUMX7 | 388060 | ● |
| 40 | 55 | 7 | AS | проточенная | 0,05 | 75 FKM 585 | BAUMSLX7 | 407135 | ● |
| 40 | 55 | 7 | A | гладкая | 0,05 | 72 NBR 902 | BAUX2 | 478753 | ● |
| 40 | 55 | 7 | AS | гладкая | 0,05 | 72 NBR 902 | BAUSLX2 | 524462 | ○ |
| 40 | 55 | 7 | A | гладкая | 0,05 | 72 NBR 902 | BAUX2 | 529478 | ○ |
| 40 | 55 | 8 | B | металлическая | 0,05 | 72 NBR 902 | B1 | 19483 | ● |
| 40 | 55 | 8 | C | металлическая | до 1 МПа | PTFE F56101 | B2PT | 406702 | ● |
| 40 | 55 | 8 | A | проточенная | 0,02 | 72 NBR 902 | BAFUDX7 | 423373 | ● |
| 40 | 55 | 8 | AS | гладкая | 0,05 | 72 NBR 902 | BAUSLX2 | 529404 | ● |
| 40 | 55 | 9 | B | металлическая | 0,05 | 72 NBR 902 | B1USL | 126187 | ○ |
| 40 | 55 | 9 | C | металлическая | 0,02 | 72 NBR 902 | B2FUD | 334363 | ● |
| 40 | 55 | 10 | A | гладкая | 0,05 | 72 NBR 902 | BAU | 8234 | ● |

● Поставляется со склада ○ По запросу: Оснастка имеется, короткий срок поставки * → Диаграмма 2, Стр. 16



SIMM_RU.indb 41 27.05.2011 13:39:03

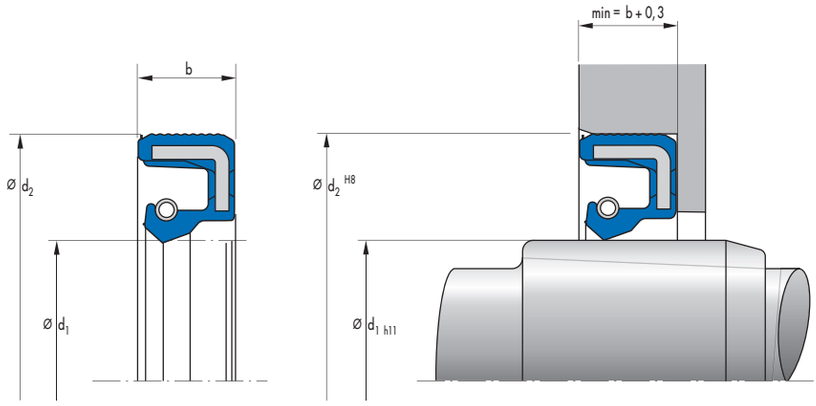


| $d_1$ | $d_2$ | b | DIN 3761 | Наружная поверхность | Давление* | Материал | Конструкция | Артикул N° | |
|---|---|---|---|---|---|---|---|---|---|
| 40 | 55 | 10 | AS | гладкая | 0,05 | 72 NBR 902 | BASL | 8235 | ● |
| 40 | 55 | 10 | B | металлическая | 0,02 | 72 NBR 902 | B1FUD | 334658 | ● |
| 40 | 55 | 12 | A | гладкая | 0,05 | 72 NBR 902 | BA | 8239 | ● |
| 40 | 55 | 12 | C | металлическая | 0,02 | 72 NBR 902 | B2FUD | 334687 | ● |
| 40 | 55,5 | 9 | B | металлическая | 0,05 | 72 NBR 902 | B1U | 19484 | ○ |
| 40 | 56 | 6 | AS | гладкая | → Диаграмма | 72 NBR 902 | BABSL | 12001693 | ● |
| 40 | 56 | 8 | A | гладкая | 0,02 | 72 NBR 902 | BAFUD | 12010933 | ● |
| 40 | 56 | 8 | AS | гладкая | 0,02 | 72 NBR 902 | BAFUDSL | 12011577 | ● |
| 40 | 56 | 10 | A | гладкая | 0,05 | 72 NBR 902 | BAU | 8249 | ● |
| 40 | 56 | 10 | B | металлическая | 0,05 | 72 NBR 902 | B1U | 19790 | ● |
| 40 | 56 | 10 | C | металлическая | 0,05 | 72 NBR 902 | B2U | 22725 | ● |
| 40 | 56 | 12 | C | металлическая | 0,05 | 72 NBR 902 | B2U | 22726 | ○ |
| 40 | 57 | 4,5 | | металлическая | нет | 80 NBR 177458 | MSC 01 | 508530 | ○ |
| 40 | 57 | 4,5 | | металлическая | нет | 80 FKM 177459 | MSC 01 | 508578 | ○ |
| 40 | 58 | 6,5 | | металлическая | нет | 80 FKM 177459 | MSC 02 | 508610 | ○ |
| 40 | 58 | 6,5 | | металлическая | нет | 80 NBR 177458 | MSC 02 | 508634 | ○ |
| 40 | 58 | 8 | AS | гладкая | → Диаграмма | 72 NBR 902 | BABSL | 411826 | ● |
| 40 | 58 | 9 | B | металлическая | 0,05 | 72 NBR 902 | B1U | 19486 | ● |
| 40 | 58 | 9 | B | металлическая | 0,05 | 72 NBR 902 | B1USL | 20095 | ● |
| 40 | 58 | 9 | AS | проточенная | 0,02 | 72 NBR 902 | BAFUDSLX7 | 355477 | ● |
| 40 | 58 | 9 | AS | проточенная | 0,05 | 75 FKM 585 | BAUMSLX7 | 418363 | ● |
| 40 | 58 | 10 | C | металлическая | 0,05 | 72 NBR 902 | B2U | 39660 | ● |
| 40 | 58 | 12 | A | гладкая | 0,05 | 72 NBR 902 | BAU | 8254 | ● |
| 40 | 60 | 8 | C | металлическая | до 1 МПа | PTFE F56101 | B2PT | 406713 | ● |
| 40 | 60 | 10 | C | металлическая | 0,05 | 72 NBR 902 | B2U | 23019 | ● |
| 40 | 60 | 10 | CS | металлическая | 0,05 | 72 NBR 902 | B2SL | 23632 | ● |
| 40 | 60 | 10 | B | металлическая | 0,05 | 72 NBR 902 | B1U | 31466 | ● |
| 40 | 60 | 10 | A | проточенная | 0,02 | 72 NBR 902 | BAFUDX7 | 334311 | ● |
| 40 | 60 | 10 | A | проточенная | 0,05 | 75 FKM 585 | BAUMX7 | 402487 | ● |
| 40 | 60 | 10 | AS | гладкая | 0,05 | 72 NBR 902 | BAUSLX2 | 49023925 | ● |
| 40 | 60 | 12 | B | металлическая | 0,05 | 72 NBR 902 | B1 | 19792 | ● |
| 40 | 60 | 12 | C | металлическая | 0,05 | 72 NBR 902 | B2U | 23020 | ● |
| 40 | 60 | 12 | A | гладкая | 0,05 | 75 FKM 595 | BAUM | 129960 | ○ |
| 40 | 62 | 6 | AS | гладкая | → Диаграмма | 72 NBR 902 | BABSL | 3018 | ● |
| 40 | 62 | 6 | AS | гладкая | → Диаграмма | 75 FKM 595 | BABSL | 528295 | ● |
| 40 | 62 | 7 | B | металлическая | 0,02 | 72 NBR 902 | B1FUD | 334383 | ● |
| 40 | 62 | 7 | A | проточенная | 0,05 | 75 FKM 585 | BAUMX7 | 388076 | ● |
| 40 | 62 | 7 | AS | проточенная | 0,05 | 75 FKM 585 | BAUMSLX7 | 410185 | ● |
| 40 | 62 | 7 | A | гладкая | 0,05 | 72 NBR 902 | BAUX2 | 478752 | ● |
| 40 | 62 | 7 | AS | гладкая | 0,05 | 72 NBR 902 | BAUSLX2 | 478770 | ● |
| 40 | 62 | 8 | C | металлическая | до 1 МПа | PTFE F56101 | B2PT | 406715 | ● |
| 40 | 62 | 8 | AS | гладкая | 0,05 | 72 NBR 902 | BAUSLX2 | 477523 | ● |
| 40 | 62 | 9 | CS | металлическая | 0,05 | 72 NBR 902 | B2USL | 34896 | ● |
| 40 | 62 | 9 | C | металлическая | 0,02 | 72 NBR 902 | B2FUD | 334354 | ● |
| 40 | 62 | 10 | A | гладкая | 0,05 | 72 NBR 902 | BA | 8279 | ● |
| 40 | 62 | 10 | B | металлическая | 0,05 | 72 NBR 902 | B1USL | 20142 | ● |
| 40 | 62 | 10 | B | металлическая | 0,02 | 72 NBR 902 | B1FUD | 334385 | ● |
| 40 | 62 | 10 | C | металлическая | 0,02 | 72 NBR 902 | B2FUD | 334684 | ● |

● Поставляется со склада ○ По запросу: Оснастка имеется, короткий срок поставки * → Диаграмма 2, Стр. 16



SIMM_RU.indb 42 27.05.2011 13:39:04

| $d_1$ | $d_2$ | b | DIN 3761 | Наружная поверхность | Давление* | Материал | Конструкция | Артикул N° | |
|---|---|---|---|---|---|---|---|---|---|
| 40 | 62 | 10 | A | гладкая | 0,05 | 72 NBR 902 | BAUX2 | 531174 | ● |
| 40 | 62 | 10 | AS | гладкая | 0,05 | 72 NBR 902 | BAUSLX2 | 49023829 | ● |
| 40 | 62 | 12 | A | гладкая | 0,05 | 72 NBR 902 | BAU | 8286 | ● |
| 40 | 62 | 12 | BS | металлическая | 0,05 | 72 NBR 902 | B1SL | 20143 | ● |
| 40 | 62 | 12 | B | металлическая | 0,02 | 72 NBR 902 | B1FUD | 334669 | ● |
| 40 | 62 | 12 | C | металлическая | 0,02 | 72 NBR 902 | B2FUD | 334670 | ● |
| 40 | 63,5 | 9,5 | B | металлическая | 0,05 | 72 NBR 902 | B1U | 19487 | ○ |
| 40 | 65 | 10 | B | металлическая | 0,05 | 72 NBR 902 | B1U | 19795 | ● |
| 40 | 65 | 10 | C | металлическая | 0,05 | 72 NBR 902 | B2 | 23023 | ● |
| 40 | 65 | 10 | AS | гладкая | 0,05 | 72 NBR 902 | BASL | 39765 | ● |
| 40 | 65 | 10 | A | проточенная | 0,02 | 72 NBR 902 | BAFUDX7 | 355482 | ● |
| 40 | 65 | 12 | A | гладкая | 0,05 | 72 NBR 902 | BA | 8298 | ● |
| 40 | 65 | 12 | B | металлическая | 0,05 | 72 NBR 902 | B1U | 19796 | ○ |
| 40 | 65 | 12 | C | металлическая | 0,05 | 72 NBR 902 | B2U | 23024 | ● |
| 40 | 65 | 12 | CS | металлическая | 0,05 | 72 NBR 902 | B2USL | 23446 | ● |
| 40 | 65 | 20 | A | гладкая | 0,05 | 72 NBR 902 | BADUO | 8300 | ○ |
| 40 | 68 | 6 | AS | гладкая | 0,05 | 72 NBR 902 | BAUSLX2 | 529094 | ● |
| 40 | 68 | 6 | AS | гладкая | 0,05 | 75 FKM 585 | BAUMSL | 529095 | ● |
| 40 | 68 | 7 | B | металлическая | 0,05 | 72 NBR 902 | B1U | 21687 | ● |
| 40 | 68 | 8 | AS | проточенная | 0,05 | 75 FKM 585 | BAUMSLX7 | 477665 | ● |
| 40 | 68 | 8 | AS | гладкая | 0,05 | 72 NBR 902 | BAUSLX2 | 49001661 | ● |
| 40 | 68 | 8 | A | гладкая | 0,05 | 72 NBR 902 | BAUX2 | 49001672 | ● |
| 40 | 68 | 8 | A | проточенная | 0,05 | 75 FKM 585 | BAUMX7 | 49012132 | ● |
| 40 | 68 | 8 | AS | гладкая | 0,05 | 72 NBR 902 | BAUSLX2 | 49029022 | ● |
| 40 | 68 | 10 | A | гладкая | 0,05 | 72 NBR 902 | BAUX2 | 524498 | ● |
| 40 | 68 | 12 | B | металлическая | 0,05 | 72 NBR 902 | B1 | 19797 | ● |
| 40 | 68 | 12 | C | металлическая | 0,05 | 72 NBR 902 | B2 | 23025 | ● |
| 40 | 70 | 8 | A | гладкая | 0,05 | 72 NBR 902 | BA | 8304 | ● |
| 40 | 70 | 10 | A | гладкая | 0,05 | 72 NBR 902 | BA | 8307 | ● |
| 40 | 70 | 12 | C | металлическая | 0,05 | 72 NBR 902 | B2 | 23026 | ● |
| 40 | 72 | 7 | B | металлическая | 0,05 | 72 NBR 902 | B1 | 2567 | ● |
| 40 | 72 | 7 | A | проточенная | 0,05 | 75 FKM 585 | BAUMX7 | 400807 | ● |
| 40 | 72 | 7 | AS | гладкая | 0,05 | 72 NBR 902 | BAUSLX2 | 478772 | ● |
| 40 | 72 | 7 | A | гладкая | 0,02 | 72 NBR 902 | BAFUD | 49001652 | ○ |
| 40 | 72 | 7 | A | гладкая | 0,05 | 72 NBR 902 | BAUX2 | 49037526 | ● |
| 40 | 72 | 9 | C | металлическая | 0,05 | 72 NBR 902 | B2 | 9548 | ○ |
| 40 | 72 | 10 | A | гладкая | 0,05 | 72 NBR 902 | BA | 8310 | ● |
| 40 | 72 | 10 | C | металлическая | 0,05 | 72 NBR 902 | B2U | 23027 | ● |
| 40 | 72 | 10 | AS | гладкая | 0,05 | 72 NBR 902 | BAUSLX2 | 477144 | ● |
| 40 | 72 | 10 | AS | гладкая | 0,05 | 75 FKM 585 | BAUMSL | 477147 | ● |
| 40 | 72 | 12 | A | гладкая | 0,05 | 72 NBR 902 | BAU | 8312 | ● |
| 40 | 72 | 12 | B | металлическая | 0,05 | 72 NBR 902 | B1 | 19801 | ● |
| 40 | 72 | 12 | C | металлическая | 0,05 | 72 NBR 902 | B2U | 23028 | ● |
| 40 | 80 | 7 | AS | гладкая | 0,05 | 72 NBR 902 | BAUSLX2 | 49004252 | ● |
| 40 | 80 | 7 | AS | гладкая | 0,05 | 75 FKM 585 | BAUMSL | 49011968 | ● |
| 40 | 80 | 10 | A | проточенная | 0,02 | 72 NBR 902 | BAFUDX7 | 355479 | ○ |
| 40 | 80 | 10 | AS | гладкая | 0,05 | 75 FKM 585 | BAUMSL | 455618 | ● |
| 40 | 80 | 10 | AS | гладкая | 0,05 | 72 NBR 902 | BAUSLX2 | 455619 | ● |
| 40 | 80 | 10 | A | гладкая | 0,05 | 72 NBR 902 | BAUX2 | 49037525 | ● |
| 40 | 80 | 12 | AS | гладкая | 0,02 | 72 NBR 902 | BAFUDSL | 12011162 | ● |
| 40 | 80 | 13 | A | гладкая | 0,05 | 72 NBR 902 | BA | 8318 | ○ |
| 40 | 80 | 13 | C | металлическая | 0,05 | 72 NBR 902 | B2U | 23030 | ● |
| 40 | 80 | | | гладкая | 0,05 | 72 NBR 902 | MSS 1 | 525350 | ○ |
| 40 | 85 | 10 | A | проточенная | 0,05 | 75 FKM 585 | BAUMX7 | 474893 | ● |
| 40 | 85 | 10 | A | гладкая | 0,05 | 72 NBR 902 | BAUX2 | 523393 | ● |
| 40 | 85 | 10 | AS | гладкая | 0,05 | 72 NBR 902 | BAUSLX2 | 523394 | ● |
| 40 | 90 | 8 | AS | гладкая | 0,02 | 72 NBR 902 | BAFUDSL | 12012533 | ● |
| 40 | 90 | 10 | A | проточенная | 0,02 | 72 NBR 902 | BAFUDX7 | 407521 | ○ |
| 40 | 90 | 10 | AS | гладкая | 0,05 | 75 FKM 585 | BAUMSL | 520956 | ● |
| 40 | 90 | 10 | AS | гладкая | 0,05 | 72 NBR 902 | BAUSLX2 | 520957 | ● |
| 40 | 90 | 10 | A | гладкая | 0,05 | 72 NBR 902 | BAUX2 | 49037527 | ● |
| 40 | 90 | 12 | AS | проточенная | 0,02 | 72 NBR 902 | BAFUDSLX7 | 407522 | ● |
| 41 | 56 | 10 | A | гладкая | 0,05 | 72 NBR 902 | BA | 153820 | ● |
| 41 | 57 | 4,5 | | металлическая | нет | 80 NBR 177458 | MSC 01 | 508531 | ○ |
| 41 | 57 | 4,5 | | металлическая | нет | 80 FKM 177459 | MSC 01 | 508579 | ○ |

● Поставляется со склада ○ По запросу: Оснастка имеется, короткий срок поставки * → Диаграмма 2, Стр. 16



SIMM_RU.indb 43 27.05.2011 13:39:05

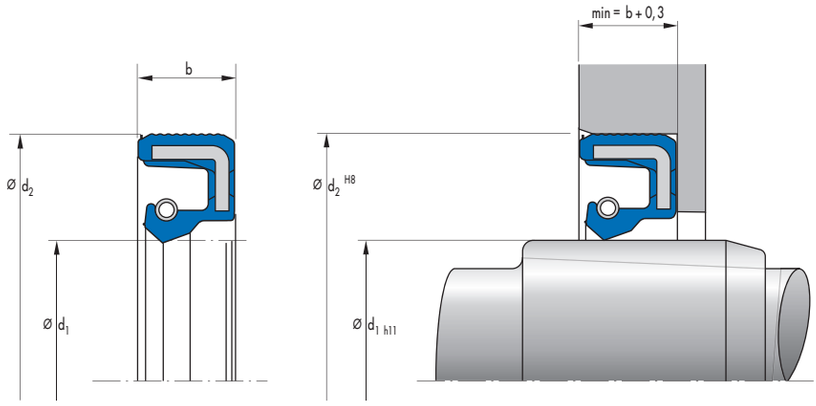


| $d_1$ | $d_2$ | b | DIN 3761 | Наружная поверхность | Давление* | Материал | Конструкция | Артикул N° | |
|---|---|---|---|---|---|---|---|---|---|
| 41 | 62 | 10 | C | металлическая | 0,05 | 72 NBR 902 | B2U | 23031 | ● |
| 42 | 55 | 7 | A | гладкая | 0,05 | 72 NBR 902 | BAU | 8342 | ○ |
| 42 | 55 | 7 | B | металлическая | 0,05 | 72 NBR 902 | B1U | 19491 | ● |
| 42 | 55 | 7 | A | гладкая | 0,05 | 72 NBR 902 | BAUX2 | 49031451 | ● |
| 42 | 55 | 8 | B | металлическая | 0,05 | 72 NBR 902 | B1U | 13997 | ● |
| 42 | 55 | 8 | AS | проточенная | 0,05 | 75 FKM 585 | BAUMSLX7 | 404322 | ● |
| 42 | 55 | 8 | C | металлическая | до 1 МПа | PTFE F56101 | B2PT | 406716 | ● |
| 42 | 55 | 8 | AS | проточенная | 0,02 | 72 NBR 902 | BAFUDSLX7 | 407523 | ● |
| 42 | 55 | 8 | A | гладкая | 0,05 | 72 NBR 902 | BAUX2 | 530818 | ● |
| 42 | 55 | 10 | BS | металлическая | 0,05 | 72 NBR 902 | B1SL | 29870 | ● |
| 42 | 56 | 7 | B | металлическая | 0,05 | 72 NBR 902 | B1 | 7994 | ● |
| 42 | 56 | 7 | A | гладкая | 0,05 | 72 NBR 902 | BAUSL | 121799 | ● |
| 42 | 56 | 7 | A | проточенная | 0,02 | 72 NBR 902 | BAFUDX7 | 334313 | ○ |
| 42 | 56 | 7 | A | гладкая | 0,05 | 72 NBR 902 | BAU | 523558 | ● |
| 42 | 58 | 9 | B | металлическая | 0,05 | 72 NBR 902 | B1 | 19494 | ● |
| 42 | 59 | 4,5 | | металлическая | нет | 80 NBR 177458 | MSC 01 | 508532 | ○ |
| 42 | 59 | 4,5 | | металлическая | нет | 80 FKM 177459 | MSC 01 | 508580 | ○ |
| 42 | 60 | 10 | A | гладкая | 0,05 | 72 NBR 902 | BA | 8356 | ● |
| 42 | 60 | 10 | B | металлическая | 0,05 | 72 NBR 902 | B1U | 19804 | ● |
| 42 | 60 | 10 | C | металлическая | 0,05 | 72 NBR 902 | B2U | 22728 | ○ |
| 42 | 60 | 12 | C | металлическая | 0,05 | 72 NBR 902 | B2U | 23034 | ● |
| 42 | 62 | 7 | BS | металлическая | 0,05 | 72 NBR 902 | B1SL | 4004 | ● |
| 42 | 62 | 7 | B | металлическая | 0,05 | 72 NBR 902 | B1U | 19495 | ● |
| 42 | 62 | 7 | AS | гладкая | → Диаграмма | 75 FKM 585 | BABSL | 348515 | ● |
| 42 | 62 | 7 | AS | гладкая | → Диаграмма | 72 NBR 902 | BABSL | 383616 | ● |
| 42 | 62 | 8 | B | металлическая | 0,05 | 72 NBR 902 | B1U | 14004 | ● |
| 42 | 62 | 8 | A | проточенная | 0,05 | 75 FKM 585 | BAUMX7 | 388822 | ● |
| 42 | 62 | 8 | C | металлическая | до 1 МПа | PTFE F56101 | B2PT | 415465 | ○ |
| 42 | 62 | 8 | B | металлическая | 0,05 | 72 NBR 902 | B1U | 427798 | ○ |
| 42 | 62 | 8 | A | гладкая | 0,05 | 72 NBR 902 | BAUX2 | 478766 | ● |
| 42 | 62 | 8 | AS | проточенная | 0,05 | 75 FKM 585 | BAUMSLX7 | 524291 | ● |
| 42 | 62 | 8 | AS | гладкая | 0,02 | 72 NBR 902 | BAFUDSL | 12011163 | ● |
| 42 | 62 | 10 | A | гладкая | 0,05 | 72 NBR 902 | BAU | 8363 | ● |
| 42 | 62 | 10 | B | металлическая | 0,05 | 72 NBR 902 | B1U | 19806 | ● |
| 42 | 62 | 10 | CS | металлическая | 0,05 | 72 NBR 902 | B2USL | 20700 | ● |
| 42 | 62 | 10 | C | металлическая | 0,05 | 72 NBR 902 | B2U | 22729 | ○ |
| 42 | 62 | 12 | A | гладкая | 0,05 | 72 NBR 902 | BA | 8367 | ● |
| 42 | 62 | 12 | B | металлическая | 0,05 | 72 NBR 902 | B1U | 19807 | ● |
| 42 | 62 | 12 | C | металлическая | 0,05 | 72 NBR 902 | B2U | 23035 | ● |
| 42 | 62 | 12 | B | металлическая | 0,05 | 72 NBR 902 | B1USL | 31467 | ● |
| 42 | 65 | 10 | A | гладкая | 0,05 | 72 NBR 902 | BA | 8373 | ● |
| 42 | 65 | 10 | B | металлическая | 0,05 | 72 NBR 902 | B1U | 19810 | ○ |
| 42 | 65 | 10 | C | металлическая | 0,05 | 72 NBR 902 | B2U | 23036 | ○ |
| 42 | 65 | 10 | A | проточенная | 0,05 | 75 FKM 585 | BAUMX7 | 389459 | ● |
| 42 | 65 | 10 | AS | проточенная | 0,02 | 72 NBR 902 | BAFUDSLX7 | 466342 | ● |
| 42 | 65 | 12 | B | металлическая | 0,05 | 72 NBR 902 | B1U | 19811 | ○ |
| 42 | 65 | 12 | C | металлическая | 0,05 | 72 NBR 902 | B2U | 23037 | ● |
| 42 | 66 | 13 | C | металлическая | 0,05 | 72 NBR 902 | B2 | 23038 | ○ |

● Поставляется со склада ○ По запросу: Оснастка имеется, короткий срок поставки * → Диаграмма 2, Стр. 16



SIMM_RU.indb 44 27.05.2011 13:39:06

| $d_1$ | $d_2$ | b | DIN 3761 | Наружная поверхность | Давление* | Материал | Конструкция | Артикул N° | |
|---|---|---|---|---|---|---|---|---|---|
| 42 | 68 | 8 | A | проточенная | 0,05 | 75 FKM 585 | BAUMX7 | 407044 | ○ |
| 42 | 68 | 10 | C | металлическая | 0,05 | 72 NBR 902 | B2U | 49011583 | ● |
| 42 | 70 | 12 | C | металлическая | 0,05 | 72 NBR 902 | B2 | 23039 | ○ |
| 42 | 72 | 8 | B | металлическая | 0,02 | 72 NBR 902 | B1FUD | 334958 | ○ |
| 42 | 72 | 8 | A | проточенная | 0,05 | 75 FKM 585 | BAUMX7 | 411519 | ● |
| 42 | 72 | 8 | AS | гладкая | 0,05 | 72 NBR 902 | BAUSLX2 | 475175 | ● |
| 42 | 72 | 8 | AS | проточенная | 0,05 | 75 FKM 585 | BAUMSLX7 | 477669 | ● |
| 42 | 72 | 8 | A | гладкая | 0,05 | 72 NBR 902 | BAUX2 | 49001667 | ● |
| 42 | 72 | 10 | A | гладкая | 0,05 | 72 NBR 902 | BAU | 8381 | ● |
| 42 | 72 | 10 | C | металлическая | 0,02 | 72 NBR 902 | B2FUD | 334925 | ● |
| 42 | 72 | 10 | AS | проточенная | 0,05 | 72 NBR 902 | BAUSLX27 | 450733 | ● |
| 42 | 72 | 12 | C | металлическая | 0,02 | 72 NBR 902 | B2FUD | 334926 | ● |
| 42 | 72 | 12 | B | металлическая | 0,02 | 72 NBR 902 | B1FUD | 334959 | ● |
| 42 | 80 | 13 | C | металлическая | 0,05 | 72 NBR 902 | B2 | 23041 | ● |
| 42,86 | 59,13 | 12,7 | B | металлическая | нет | 72 NBR 902 | B1FOF | 399289 | ○ |
| 43 | 58 | 7,5 | B | металлическая | 0,05 | 72 NBR 902 | B1U | 21189 | ○ |
| 43 | 60 | 10 | A | гладкая | 0,05 | 72 NBR 902 | BA | 8393 | ● |
| 43 | 60 | 10 | C | металлическая | 0,05 | 72 NBR 902 | B2 | 22732 | ● |
| 43 | 62 | 10 | C | металлическая | 0,05 | 72 NBR 902 | B2U | 22733 | ● |
| 43 | 63,5 | 9,5 | B | металлическая | 0,05 | 72 NBR 902 | B1U | 19500 | ● |
| 43 | 72 | 10 | C | металлическая | 0,05 | 72 NBR 902 | B2 | 22734 | ● |
| 44 | 58,4 | 10 | A | гладкая | 0,05 | 72 NBR 902 | BAU | 347394 | ● |
| 44 | 60 | 10 | A | гладкая | 0,05 | 72 NBR 902 | BAU | 8406 | ● |
| 44 | 60 | 10 | C | металлическая | 0,05 | 72 NBR 902 | B2U | 22735 | ● |
| 44 | 62 | 10 | A | гладкая | 0,05 | 72 NBR 902 | BA | 8408 | ● |
| 44 | 62 | 10 | C | металлическая | 0,05 | 72 NBR 902 | B2U | 23043 | ● |
| 44 | 62 | 12 | C | металлическая | 0,05 | 72 NBR 902 | B2U | 23044 | ○ |
| 44 | 65 | 8 | A | проточенная | 0,05 | 75 FKM 585 | BAUMX7 | 411520 | ● |
| 44 | 65 | 10 | A | гладкая | 0,05 | 72 NBR 902 | BA | 8414 | ● |
| 44 | 65 | 10 | B | металлическая | 0,05 | 72 NBR 902 | B1 | 19815 | ○ |
| 44 | 65 | 10 | C | металлическая | 0,05 | 72 NBR 902 | B2U | 22736 | ● |
| 44 | 70 | 12 | C | металлическая | 0,05 | 72 NBR 902 | B2U | 23046 | ● |
| 44 | 72 | 10 | A | гладкая | 0,05 | 72 NBR 902 | BA | 8420 | ● |
| 44 | 72 | 12 | C | металлическая | 0,05 | 72 NBR 902 | B2 | 23047 | ○ |
| 44 | 80 | 13 | A | гладкая | 0,05 | 72 NBR 902 | BAU | 146270 | ● |
| 44,45 | 63,5 | 7,94 | B | металлическая | 0,05 | 72 NBR 902 | B1U | 3520 | ● |
| 45 | 52 | 4 | B | металлическая | нет | 72 NBR 902 | B1OF | 377784 | ● |
| 45 | 55 | 7 | B | металлическая | 0,02 | 72 NBR 902 | B1FUD | 334386 | ● |
| 45 | 55 | 7 | A | проточенная | 0,05 | 72 NBR 902 | BAUX27 | 453162 | ○ |
| 45 | 55 | 7 | AS | проточенная | 0,05 | 72 NBR 902 | BAUSLX27 | 533201 | ● |
| 45 | 55 | 7 | A | гладкая | 0,05 | 72 NBR 902 | BAUX2 | 49022656 | ● |
| 45 | 58 | 7 | A | гладкая | 0,05 | 72 NBR 902 | BA | 8442 | ● |
| 45 | 58 | 7 | AS | гладкая | ➔ Диаграмма | 72 NBR 902 | BABSL | 366368 | ● |
| 45 | 58 | 7 | AS | гладкая | 0,02 | 72 NBR 902 | BAFUDSL | 12013433 | ● |
| 45 | 60 | 6 | B | металлическая | 0,05 | 72 NBR 902 | B1USL | 102203 | ○ |
| 45 | 60 | 7 | A | гладкая | 0,05 | 72 NBR 902 | BA | 8447 | ● |
| 45 | 60 | 7 | A | гладкая | 0,05 | 75 FKM 595 | BAUM | 121905 | ○ |
| 45 | 60 | 7 | A | проточенная | 0,02 | 72 NBR 902 | BAFUDX7 | 334830 | ○ |
| 45 | 60 | 7 | B | металлическая | 0,02 | 72 NBR 902 | B1FUD | 335101 | ● |
| 45 | 60 | 7 | BS | металлическая | 0,02 | 72 NBR 902 | B1FUDSL | 335102 | ● |
| 45 | 60 | 7 | AS | гладкая | 0,05 | 72 NBR 902 | BAUSLX2 | 478771 | ● |
| 45 | 60 | 7 | A | проточенная | 0,02 | 72 NBR 902 | BAFUDX7 | 532621 | ○ |
| 45 | 60 | 8 | CS | металлическая | 0,05 | 72 NBR 902 | B2USL | 23427 | ● |
| 45 | 60 | 8 | B | металлическая | 0,02 | 72 NBR 902 | B1FUD | 334384 | ● |
| 45 | 60 | 8 | A | проточенная | 0,05 | 75 FKM 585 | BAUMX7 | 397330 | ● |
| 45 | 60 | 8 | C | металлическая | до 1 МПа | PTFE F56101 | B2PT | 406717 | ● |
| 45 | 60 | 8 | AS | проточенная | 0,05 | 75 FKM 585 | BAUMSLX7 | 407136 | ● |
| 45 | 60 | 8 | A | гладкая | 0,05 | 72 NBR 902 | BAUX2 | 524652 | ● |
| 45 | 60 | 8 | AS | гладкая | 0,02 | 72 NBR 902 | BAFUDSL | 12011165 | ● |
| 45 | 60 | 10 | A | гладкая | 0,05 | 72 NBR 902 | BAU | 8454 | ● |
| 45 | 60 | 10 | B | металлическая | 0,05 | 72 NBR 902 | B1U | 19821 | ○ |
| 45 | 60 | 10 | B | металлическая | 0,02 | 72 NBR 902 | B1FUD | 334679 | ● |
| 45 | 60 | 10 | C | металлическая | 0,02 | 72 NBR 902 | B2FUD | 334682 | ● |
| 45 | 60 | 12 | C | металлическая | 0,02 | 72 NBR 902 | B2FUD | 334681 | ● |
| 45 | 62 | 4,5 | | металлическая | нет | 80 NBR 177458 | MSC 01 | 508533 | ○ |

● Поставляется со склада ○ По запросу: Оснастка имеется, короткий срок поставки * ➔ Диаграмма 2, Стр. 16



SIMM_RU.indb 45 27.05.2011 13:39:07

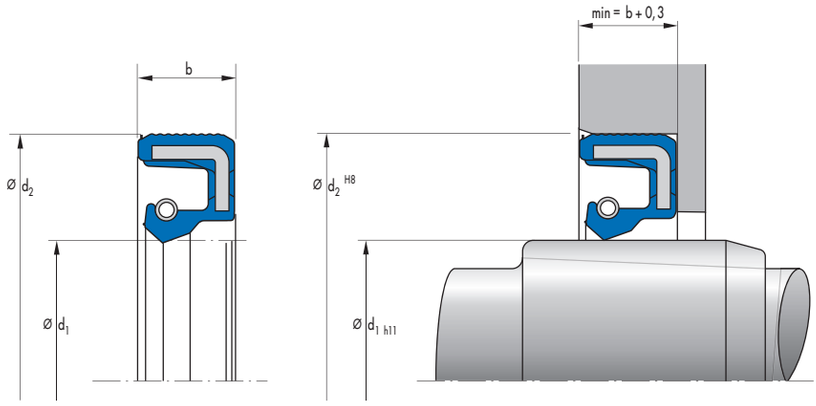


| $d_1$ | $d_2$ | b | DIN 3761 | Наружная поверхность | Давление* | Материал | Конструкция | Артикул N° | |
|---|---|---|---|---|---|---|---|---|---|
| 45 | 62 | 4,5 | | металлическая | нет | 80 FKM 177459 | MSC 01 | 508581 | ○ |
| 45 | 62 | 7 | B | металлическая | 0,05 | 72 NBR 902 | B1 | 19504 | ● |
| 45 | 62 | 7 | A | проточенная | 0,02 | 72 NBR 902 | BAFUDX7 | 334314 | ○ |
| 45 | 62 | 7 | AS | гладкая | → Диаграмма | 72 NBR 902 | BABSL | 348882 | ● |
| 45 | 62 | 7 | AS | гладкая | → Диаграмма | 75 FKM 595 | BABSL | 418708 | ● |
| 45 | 62 | 7 | A | проточенная | 0,05 | 75 FKM 585 | BAUMX7 | 522386 | ● |
| 45 | 62 | 7 | A | гладкая | 0,05 | 72 NBR 902 | BAUX2 | 49028673 | ● |
| 45 | 62 | 7,5 | AS | гладкая | 0,05 | 72 NBR 902 | BASL | 8461 | ● |
| 45 | 62 | 8 | B | металлическая | 0,05 | 72 NBR 902 | B1U | 2499 | ● |
| 45 | 62 | 8 | A | проточенная | 0,05 | 75 FKM 585 | BAUMX7 | 388081 | ● |
| 45 | 62 | 8 | C | металлическая | до 1 МПа | PTFE F56101 | B2PT | 406789 | ● |
| 45 | 62 | 8 | B | металлическая | 0,05 | 72 NBR 902 | B1USL | 523595 | ● |
| 45 | 62 | 8 | A | гладкая | 0,05 | 72 NBR 902 | BAUX2 | 526947 | ● |
| 45 | 62 | 8 | AS | гладкая | 0,05 | 72 NBR 902 | BAUSLX2 | 529403 | ● |
| 45 | 62 | 8 | C | металлическая | до 1 МПа | PTFE F56101 | B2PT | 529449 | ○ |
| 45 | 62 | 10 | A | гладкая | 0,05 | 72 NBR 902 | BAUSL | 8479 | ● |
| 45 | 62 | 10 | B | металлическая | 0,05 | 72 NBR 902 | B1U | 19822 | ● |
| 45 | 62 | 10 | C | металлическая | 0,05 | 72 NBR 902 | B2U | 23048 | ● |
| 45 | 62 | 10 | CS | металлическая | 0,05 | 72 NBR 902 | B2USL | 34897 | ● |
| 45 | 62 | 10 | A | проточенная | 0,02 | 72 NBR 902 | BAFUDX7 | 334295 | ● |
| 45 | 62 | 12 | A | гладкая | 0,05 | 72 NBR 902 | BA | 8483 | ● |
| 45 | 62 | 12 | B | металлическая | 0,05 | 72 NBR 902 | B1U | 19823 | ● |
| 45 | 62 | 12 | C | металлическая | 0,05 | 72 NBR 902 | B2U | 23049 | ● |
| 45 | 62 | 12 | CS | металлическая | 0,02 | 72 NBR 902 | B2FUDSL | 334351 | ● |
| 45 | 62 | 14 | A | гладкая | 0,05 | 72 NBR 902 | BADUO | 32896 | ○ |
| 45 | 63 | 6,5 | | металлическая | нет | 80 FKM 177459 | MSC 02 | 508611 | ○ |
| 45 | 63 | 6,5 | | металлическая | нет | 80 NBR 177458 | MSC 02 | 508635 | ○ |
| 45 | 65 | 7 | AS | гладкая | → Диаграмма | 72 NBR 902 | BABSL | 526240 | ● |
| 45 | 65 | 7 | AS | гладкая | → Диаграмма | 75 FKM 595 | BABSL | 49035662 | ● |
| 45 | 65 | 8 | B | металлическая | 0,02 | 72 NBR 902 | B1FUD | 334645 | ● |
| 45 | 65 | 8 | A | проточенная | 0,05 | 75 FKM 585 | BAUMX7 | 398036 | ● |
| 45 | 65 | 8 | C | металлическая | до 1 МПа | PTFE F56101 | B2PT | 406792 | ● |
| 45 | 65 | 8 | A | гладкая | 0,02 | 72 NBR 902 | BAFUD | 532622 | ○ |
| 45 | 65 | 8 | AS | гладкая | → Диаграмма | 72 NBR 902 | BABSL | 12011524 | ● |
| 45 | 65 | 8 | A | гладкая | 0,05 | 72 NBR 902 | BAUX2 | 49037529 | ● |
| 45 | 65 | 10 | BS | металлическая | 0,02 | 72 NBR 902 | B1FUDSL | 334275 | ● |
| 45 | 65 | 10 | AS | проточенная | 0,02 | 72 NBR 902 | BAFUDSLX7 | 334298 | ● |
| 45 | 65 | 10 | C | металлическая | 0,02 | 72 NBR 902 | B2FUD | 334357 | ● |
| 45 | 65 | 10 | B | металлическая | 0,02 | 72 NBR 902 | B1FUD | 334644 | ● |
| 45 | 65 | 10 | A | проточенная | 0,02 | 72 NBR 902 | BAFUDX7 | 355409 | ● |
| 45 | 65 | 10 | A | гладкая | 0,05 | 72 NBR 902 | BAU | 366521 | ○ |
| 45 | 65 | 10 | AS | проточенная | 0,02 | 72 NBR 902 | BAFUDSLX7 | 394402 | ○ |
| 45 | 65 | 10 | AS | проточенная | 0,05 | 75 FKM 585 | BAUMSLX7 | 405454 | ● |
| 45 | 65 | 12 | C | металлическая | 0,02 | 72 NBR 902 | B2FUD | 334366 | ● |
| 45 | 65 | 12 | B | металлическая | 0,02 | 72 NBR 902 | B1FUD | 334646 | ● |
| 45 | 66 | 6 | A | гладкая | 0,05 | 72 NBR 902 | BA | 31719 | ● |
| 45 | 66 | 6 | A | гладкая | 0,05 | 72 NBR 902 | BA | 49019342 | ● |
| 45 | 68 | 10 | C | металлическая | 0,05 | 72 NBR 902 | B2 | 25586 | ● |

● Поставляется со склада ○ По запросу: Оснастка имеется, короткий срок поставки * → Диаграмма 2, Стр. 16



SIMM_RU.indb 46 27.05.2011 13:39:07

| $d_1$ | $d_2$ | b | DIN 3761 | Наружная поверхность | Давление* | Материал | Конструкция | Артикул N° | |
|---|---|---|---|---|---|---|---|---|---|
| 45 | 68 | 10 | A | проточенная | 0,02 | 72 NBR 902 | BAFUDX7 | 355488 | ● |
| 45 | 68 | 10 | A | проточенная | 0,05 | 75 FKM 585 | BAUMX7 | 472400 | ● |
| 45 | 68 | 12 | C | металлическая | 0,05 | 72 NBR 902 | B2 | 23053 | ● |
| 45 | 70 | 10 | C | металлическая | 0,05 | 72 NBR 902 | B2U | 23591 | ● |
| 45 | 70 | 10 | A | гладкая | 0,02 | 72 NBR 902 | BAFUD | 12010957 | ● |
| 45 | 70 | 12 | B | металлическая | 0,05 | 72 NBR 902 | B1U | 19827 | ○ |
| 45 | 70 | 12 | C | металлическая | 0,05 | 72 NBR 902 | B2 | 23054 | ● |
| 45 | 72 | 7 | B | металлическая | 0,05 | 72 NBR 902 | B1U | 19505 | ● |
| 45 | 72 | 8 | A | проточенная | 0,02 | 72 NBR 902 | BAFUDX7 | 334282 | ● |
| 45 | 72 | 8 | B | металлическая | 0,02 | 72 NBR 902 | B1FUD | 334961 | ● |
| 45 | 72 | 8 | A | проточенная | 0,05 | 75 FKM 585 | BAUMX7 | 388865 | ● |
| 45 | 72 | 8 | AS | проточенная | 0,05 | 75 FKM 585 | BAUMSLX7 | 431911 | ● |
| 45 | 72 | 8 | A | гладкая | 0,05 | 72 NBR 902 | BAUX2 | 531104 | ● |
| 45 | 72 | 8 | AS | гладкая | 0,05 | 72 NBR 902 | BAUSLX2 | 49006102 | ● |
| 45 | 72 | 8 | A | гладкая | 0,05 | 75 FKM 585 | BAUM | 49036527 | ○ |
| 45 | 72 | 10 | B | металлическая | 0,02 | 72 NBR 902 | B1FUD | 334277 | ● |
| 45 | 72 | 10 | C | металлическая | 0,02 | 72 NBR 902 | B2FUD | 334927 | ● |
| 45 | 72 | 10 | A | гладкая | 0,05 | 72 NBR 902 | BAUX2 | 49018324 | ● |
| 45 | 72 | 12 | BS | металлическая | 0,05 | 72 NBR 902 | B1SL | 20147 | ● |
| 45 | 72 | 12 | B | металлическая | 0,02 | 72 NBR 902 | B1FUD | 334928 | ● |
| 45 | 72 | 12 | C | металлическая | 0,02 | 72 NBR 902 | B2FUD | 334962 | ● |
| 45 | 75 | 7 | AS | проточенная | 0,05 | 72 NBR 902 | BAUSLX27 | 49001658 | ● |
| 45 | 75 | 7 | A | проточенная | 0,05 | 72 NBR 902 | BAUX27 | 49001659 | ● |
| 45 | 75 | 7 | AS | гладкая | 0,05 | 75 FKM 585 | BAUMSL | 49011967 | ● |
| 45 | 75 | 7 | A | гладкая | 0,05 | 75 FKM 585 | BAUM | 49012131 | ● |
| 45 | 75 | 8 | A | гладкая | 0,05 | 72 NBR 902 | BAU | 368920 | ● |
| 45 | 75 | 8 | AS | проточенная | 0,05 | 75 FKM 585 | BAUMSLX7 | 411214 | ● |
| 45 | 75 | 8 | AS | гладкая | 0,05 | 72 NBR 902 | BAUSLX2 | 524804 | ● |
| 45 | 75 | 8 | AS | гладкая | 0,05 | 72 NBR 902 | BAUSLX2 | 49005159 | ● |
| 45 | 75 | 8 | AS | гладкая | 0,05 | 75 FKM 585 | BAUMSL | 49008402 | ○ |
| 45 | 75 | 10 | A | гладкая | 0,05 | 72 NBR 902 | BAUX2 | 526932 | ● |
| 45 | 75 | 10 | AS | гладкая | 0,02 | 72 NBR 902 | BAFUDSL | 12000514 | ● |
| 45 | 75 | 12 | C | металлическая | 0,05 | 72 NBR 902 | B2 | 23056 | ● |
| 45 | 75 | | | гладкая | 0,05 | 72 NBR 902 | MSS 7 | 522352 | ○ |
| 45 | 75 | | | гладкая | 0,05 | 72 NBR 902 | MSS 1 | 49005160 | ○ |
| 45 | 80 | 8 | A | гладкая | 0,05 | 72 NBR 902 | BAU | 8536 | ● |
| 45 | 80 | 10 | C | металлическая | 0,05 | 72 NBR 902 | B2U | 23058 | ● |
| 45 | 80 | 10 | AS | проточенная | 0,05 | 75 FKM 585 | BAUMSLX7 | 477668 | ● |
| 45 | 80 | 10 | AS | гладкая | 0,05 | 72 NBR 902 | BAUSLX2 | 526075 | ● |
| 45 | 80 | 10 | A | гладкая | 0,05 | 72 NBR 902 | BAUX2 | 49037528 | ● |
| 45 | 80 | 13 | A | гладкая | 0,05 | 72 NBR 902 | BA | 8543 | ● |
| 45 | 80 | 13 | B | металлическая | 0,05 | 72 NBR 902 | B1 | 19831 | ○ |
| 45 | 80 | 13 | B | металлическая | 0,05 | 72 NBR 902 | B1USL | 20148 | ● |
| 45 | 80 | 13 | C | металлическая | 0,05 | 72 NBR 902 | B2U | 23059 | ○ |
| 45 | 80 | | | гладкая | 0,05 | 72 NBR 902 | MSS 7 | 522353 | ○ |
| 45 | 85 | 10 | B | металлическая | 0,05 | 72 NBR 902 | B1U | 19832 | ● |
| 45 | 85 | 10 | A | гладкая | 0,05 | 72 NBR 902 | BAU | 141529 | ● |
| 45 | 85 | 10 | AS | гладкая | 0,05 | 72 NBR 902 | BAUSLX2 | 470429 | ● |
| 45 | 85 | 10 | AS | гладкая | 0,05 | 75 FKM 585 | BAUMSL | 470430 | ● |
| 45 | 85 | 13 | C | металлическая | 0,05 | 72 NBR 902 | B2 | 23060 | ● |
| 45 | 85 | | | гладкая | 0,05 | 72 NBR 902 | MSS 1 | 525382 | ○ |
| 45 | 100 | 10 | A | гладкая | 0,05 | 72 NBR 902 | BA | 103209 | ● |
| 46 | 60 | 7 | B | металлическая | 0,05 | 72 NBR 902 | B1U | 19506 | ● |
| 46 | 62 | 12 | C | металлическая | 0,05 | 72 NBR 902 | B2U | 22744 | ● |
| 46 | 64 | 8 | A | гладкая | 0,05 | 72 NBR 902 | BA | 8560 | ● |
| 46 | 65 | 10 | A | гладкая | 0,05 | 72 NBR 902 | BAU | 8562 | ● |
| 46 | 65 | 10 | C | металлическая | 0,05 | 72 NBR 902 | B2U | 23062 | ● |
| 46 | 65 | 10 | AS | гладкая | 0,02 | 72 NBR 902 | BAFUDSL | 523567 | ● |
| 46 | 68 | 12 | C | металлическая | 0,05 | 72 NBR 902 | B2 | 32022 | ○ |
| 46 | 80 | 10 | C | металлическая | 0,05 | 72 NBR 902 | B2 | 22746 | ● |
| 46,94 | 62 | 8 | A | гладкая | 0,05 | 72 NBR 902 | BA | 8578 | ○ |
| 47 | 62 | 6 | A | гладкая | 0,05 | 72 NBR 902 | BA | 8582 | ● |
| 47 | 62 | 7 | AS | гладкая | → Диаграмма | 72 NBR 902 | BABSL | 379252 | ● |
| 47 | 65 | 10 | AS | гладкая | 0,05 | 75 FKM 585 | BAUMSL | 478469 | ● |
| 47 | 65 | 10 | AS | гладкая | 0,05 | 72 NBR 902 | BAUSLX2 | 478470 | ● |

● Поставляется со склада ○ По запросу: Оснастка имеется, короткий срок поставки * → Диаграмма 2, Стр. 16



SIMM_RU.indb 47 27.05.2011 13:39:08

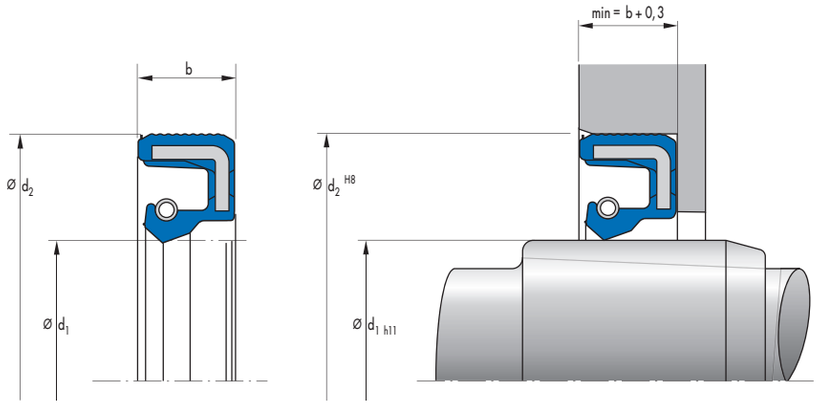


| $d_1$ | $d_2$ | b | DIN 3761 | Наружная поверхность | Давление* | Материал | Конструкция | Артикул N° | |
|---|---|---|---|---|---|---|---|---|---|
| 47 | 65 | 12 | C | металлическая | 0,05 | 72 NBR 902 | B2U | 23067 | ● |
| 47 | 65 | | | гладкая | 0,05 | 72 NBR 902 | MSS 1 | 525416 | ○ |
| 47 | 65 | | | гладкая | 0,05 | 75 FKM 585 | MSS 1 | 525447 | ○ |
| 47 | 70 | 12 | C | металлическая | 0,05 | 72 NBR 902 | B2 | 23068 | ● |
| 47 | 72 | 10 | C | металлическая | 0,05 | 72 NBR 902 | B2 | 23069 | ● |
| 47 | 72 | 12 | B | металлическая | 0,05 | 72 NBR 902 | B1 | 19836 | ● |
| 47 | 72 | 12 | C | металлическая | 0,05 | 72 NBR 902 | B2 | 23070 | ● |
| 47 | 90 | 10 | AS | гладкая | 0,05 | 72 NBR 902 | BAUSLX2 | 478472 | ● |
| 47 | 90 | 10 | AS | гладкая | 0,05 | 75 FKM 585 | BAUMSL | 478473 | ● |
| 47 | 90 | | | гладкая | 0,05 | 72 NBR 902 | MSS 1 | 525417 | ○ |
| 47 | 90 | | | гладкая | 0,05 | 75 FKM 585 | MSS 1 | 525448 | ○ |
| 48 | 62 | 8 | B | металлическая | 0,02 | 72 NBR 902 | B1FUD | 335103 | ● |
| 48 | 62 | 8 | C | металлическая | до 1 МПа | PTFE F56101 | B2PT | 374565 | ○ |
| 48 | 62 | 8 | A | проточенная | 0,05 | 75 FKM 585 | BAUMX7 | 400946 | ● |
| 48 | 62 | 8 | AS | проточенная | 0,05 | 75 FKM 585 | BAUMSLX7 | 530500 | ● |
| 48 | 62 | 8 | AS | гладкая | 0,05 | 72 NBR 902 | BAUSLX2 | 49001665 | ● |
| 48 | 62 | 10 | B | металлическая | 0,05 | 72 NBR 902 | B1U | 19511 | ● |
| 48 | 65 | 4,5 | | металлическая | нет | 80 NBR 177458 | MSC 01 | 508534 | ○ |
| 48 | 65 | 4,5 | | металлическая | нет | 80 FKM 177459 | MSC 01 | 508583 | ○ |
| 48 | 65 | 8 | A | гладкая | 0,05 | 72 NBR 902 | BA | 8597 | ● |
| 48 | 65 | 8 | AS | проточенная | 0,05 | 75 FKM 585 | BAUMSLX7 | 410186 | ● |
| 48 | 65 | 10 | A | гладкая | 0,05 | 72 NBR 902 | BAU | 8604 | ● |
| 48 | 65 | 10 | A | гладкая | 0,05 | 72 NBR 902 | BAUSL | 8606 | ○ |
| 48 | 65 | 10 | B | металлическая | 0,05 | 72 NBR 902 | B1U | 19837 | ○ |
| 48 | 65 | 10 | C | металлическая | 0,05 | 72 NBR 902 | B2U | 23074 | ● |
| 48 | 65 | 10 | CS | металлическая | 0,05 | 72 NBR 902 | B2SL | 23429 | ● |
| 48 | 65 | 10 | B | металлическая | 0,05 | 72 NBR 902 | B1 | 12011331 | ○ |
| 48 | 65 | 10 | AS | гладкая | 0,05 | 72 NBR 902 | BAUSLX2 | 49040137 | ● |
| 48 | 65 | 12 | C | металлическая | 0,05 | 72 NBR 902 | B2U | 22747 | ○ |
| 48 | 68 | 8 | AS | проточенная | 0,05 | 75 FKM 585 | BAUMSLX7 | 411231 | ● |
| 48 | 68 | 10 | A | гладкая | 0,05 | 72 NBR 902 | BA | 8617 | ● |
| 48 | 68 | 10 | C | металлическая | 0,05 | 72 NBR 902 | B2U | 22748 | ● |
| 48 | 68 | 10 | AS | гладкая | 0,05 | 72 NBR 902 | BAUSLX2 | 529405 | ● |
| 48 | 68 | 12 | C | металлическая | 0,05 | 72 NBR 902 | B2U | 23075 | ● |
| 48 | 69 | 12 | B | металлическая | 0,05 | 72 NBR 902 | B1U | 19840 | ○ |
| 48 | 70 | 10 | A | гладкая | 0,05 | 72 NBR 902 | BAU | 8624 | ● |
| 48 | 70 | 10 | C | металлическая | 0,05 | 72 NBR 902 | B2 | 23076 | ○ |
| 48 | 70 | 12 | C | металлическая | 0,05 | 72 NBR 902 | B2 | 23077 | ● |
| 48 | 70 | 14 | CS | металлическая | 0,05 | 72 NBR 902 | B2SL | 61833 | ○ |
| 48 | 72 | 7 | A | проточенная | 0,02 | 72 NBR 902 | BAFUDX7 | 334833 | ● |
| 48 | 72 | 7 | BS | металлическая | 0,02 | 72 NBR 902 | B1FUDSL | 348354 | ● |
| 48 | 72 | 8 | B | металлическая | 0,05 | 72 NBR 902 | B1 | 14027 | ● |
| 48 | 72 | 8 | A | проточенная | 0,02 | 72 NBR 902 | BAFUDX7 | 334301 | ● |
| 48 | 72 | 8 | A | проточенная | 0,05 | 75 FKM 585 | BAUMX7 | 388860 | ● |
| 48 | 72 | 8 | B | металлическая | 0,02 | 72 NBR 902 | B1FUD | 427015 | ○ |
| 48 | 72 | 8 | AS | проточенная | 0,05 | 75 FKM 585 | BAUMSLX7 | 460943 | ● |
| 48 | 72 | 8 | AS | гладкая | 0,05 | 72 NBR 902 | BAUSLX2 | 524140 | ● |
| 48 | 72 | 10 | A | гладкая | 0,05 | 72 NBR 902 | BAU | 8633 | ● |

● Поставляется со склада ○ По запросу: Оснастка имеется, короткий срок поставки * ➔ Диаграмма 2, Стр. 16



SIMM_RU.indb 48 27.05.2011 13:39:09

| $d_1$ | $d_2$ | b | DIN 3761 | Наружная поверхность | Давление* | Материал | Конструкция | Артикул N° | |
|---|---|---|---|---|---|---|---|---|---|
| 48 | 72 | 10 | C | металлическая | 0,05 | 72 NBR 902 | B2U | 23078 | ● |
| 48 | 72 | 12 | A | гладкая | 0,05 | 72 NBR 902 | BA | 8640 | ○ |
| 48 | 72 | 12 | A | гладкая | 0,05 | 72 NBR 902 | BAUSL | 8641 | ● |
| 48 | 72 | 12 | B | металлическая | 0,05 | 72 NBR 902 | B1 | 20265 | ○ |
| 48 | 72 | 12 | C | металлическая | 0,05 | 72 NBR 902 | B2 | 23079 | ● |
| 48 | 80 | 8 | B | металлическая | 0,05 | 72 NBR 902 | B1U | 424798 | ○ |
| 48 | 80 | 10 | C | металлическая | 0,05 | 72 NBR 902 | B2U | 22749 | ● |
| 48 | 80 | 10 | A | проточенная | 0,02 | 72 NBR 902 | BAFUDX7 | 334302 | ● |
| 48 | 80 | 13 | C | металлическая | 0,05 | 72 NBR 902 | B2 | 23080 | ● |
| 48 | 90 | 13 | C | металлическая | 0,05 | 72 NBR 902 | B2 | 23082 | ● |
| 49 | 65 | 10 | A | гладкая | 0,05 | 72 NBR 902 | BA | 8648 | ● |
| 49 | 68 | 10 | C | металлическая | 0,05 | 72 NBR 902 | B2U | 22751 | ○ |
| 50 | 60 | 4,5 | AS | проточенная | 0,05 | 75 FKM 585 | BAUMSLX27 | 521194 | ● |
| 50 | 60 | 4,5 | A | гладкая | 0,05 | 72 NBR 902 | BAUSL | 49033416 | ○ |
| 50 | 62 | 6 | B | металлическая | 0,05 | 72 NBR 902 | B1USL | 38786 | ○ |
| 50 | 62 | 7 | B | металлическая | 0,02 | 72 NBR 902 | B1FUD | 532631 | ○ |
| 50 | 62 | 7 | AS | гладкая | 0,02 | 72 NBR 902 | BAFUDSL | 12011173 | ● |
| 50 | 62 | 8 | C | металлическая | до 1 МПа | PTFE F56101 | B2PT | 406798 | ● |
| 50 | 62 | 10 | B | металлическая | 0,02 | 72 NBR 902 | B1FUD | 335124 | ● |
| 50 | 65 | 7 | AS | гладкая | → Диаграмма | 75 FKM 595 | BABSL | 340127 | ● |
| 50 | 65 | 7 | AS | гладкая | → Диаграмма | 72 NBR 902 | BABSL | 49009273 | ● |
| 50 | 65 | 8 | A | гладкая | 0,05 | 72 NBR 902 | BAU | 8655 | ○ |
| 50 | 65 | 8 | A | гладкая | 0,05 | 72 NBR 902 | BAUSL | 8659 | ○ |
| 50 | 65 | 8 | B | металлическая | 0,02 | 72 NBR 902 | B1FUD | 334393 | ● |
| 50 | 65 | 8 | A | проточенная | 0,02 | 72 NBR 902 | BAFUDX7 | 334500 | ● |
| 50 | 65 | 8 | A | проточенная | 0,05 | 75 FKM 585 | BAUMX7 | 389801 | ● |
| 50 | 65 | 8 | AS | проточенная | 0,05 | 75 FKM 585 | BAUMSLX7 | 410188 | ● |
| 50 | 65 | 8 | AS | гладкая | 0,02 | 72 NBR 902 | BAFUDSL | 532623 | ○ |
| 50 | 65 | 8 | BS | металлическая | 0,02 | 72 NBR 902 | B1FUDSL | 532632 | ● |
| 50 | 65 | 8 | AS | гладкая | → Диаграмма | 72 NBR 902 | BABSL | 12001704 | ● |
| 50 | 65 | 10 | A | гладкая | 0,05 | 72 NBR 902 | BAU | 8662 | ● |
| 50 | 65 | 10 | B | металлическая | 0,05 | 72 NBR 902 | B1U | 19520 | ● |
| 50 | 65 | 10 | C | металлическая | 0,05 | 72 NBR 902 | B2U | 22752 | ● |
| 50 | 65 | 10 | AS | гладкая | 0,05 | 75 FKM 585 | BAUMSL | 455620 | ● |
| 50 | 65 | 10 | AS | гладкая | 0,05 | 72 NBR 902 | BAUSLX2 | 455621 | ● |
| 50 | 65 | 10 | A | гладкая | 0,05 | 72 NBR 902 | BAUX2 | 49037532 | ○ |
| 50 | 65 | | | гладкая | 0,05 | 72 NBR 902 | MSS 1 | 525357 | ○ |
| 50 | 65 | | | гладкая | 0,05 | 75 FKM 585 | MSS 1 | 525362 | ○ |
| 50 | 66 | 10 | B | металлическая | 0,05 | 72 NBR 902 | B1 | 19521 | ● |
| 50 | 68 | 7 | AS | гладкая | → Диаграмма | 72 NBR 902 | BABSL | 327026 | ● |
| 50 | 68 | 7 | AS | гладкая | → Диаграмма | 75 FKM 595 | BABSL | 360204 | ● |
| 50 | 68 | 8 | B | металлическая | 0,05 | 72 NBR 902 | B1U | 2600 | ● |
| 50 | 68 | 8 | A | проточенная | 0,05 | 75 FKM 585 | BAUMX7 | 386015 | ● |
| 50 | 68 | 8 | C | металлическая | до 1 МПа | PTFE F56101 | B2PT | 406801 | ● |
| 50 | 68 | 8 | AS | проточенная | 0,05 | 75 FKM 585 | BAUMSLX7 | 433708 | ● |
| 50 | 68 | 8 | BS | металлическая | 0,02 | 72 NBR 902 | B1FUDSL | 438769 | ○ |
| 50 | 68 | 8 | AS | гладкая | 0,05 | 72 NBR 902 | BAUSLX2 | 475179 | ● |
| 50 | 68 | 8 | A | гладкая | 0,02 | 72 NBR 902 | BAFUD | 532624 | ○ |
| 50 | 68 | 8 | AS | гладкая | → Диаграмма | 72 NBR 902 | BABSL | 12011526 | ● |
| 50 | 68 | 10 | A | гладкая | 0,05 | 72 NBR 902 | BAU | 8668 | ● |
| 50 | 68 | 10 | B | металлическая | 0,05 | 72 NBR 902 | B1U | 19843 | ● |
| 50 | 68 | 10 | C | металлическая | 0,05 | 72 NBR 902 | B2U | 23085 | ● |
| 50 | 68 | 10 | AS | гладкая | 0,02 | 72 NBR 902 | BAFUDSL | 12011176 | ● |
| 50 | 68 | 12 | A | гладкая | 0,05 | 72 NBR 902 | BA | 8670 | ● |
| 50 | 68 | 12 | C | металлическая | 0,05 | 72 NBR 902 | B2U | 23086 | ● |
| 50 | 68 | 14 | B | металлическая | 0,05 | 72 NBR 902 | B1 | 19844 | ○ |
| 50 | 70 | 5,5 | | металлическая | нет | 80 NBR 177458 | MSC 01 | 508535 | ○ |
| 50 | 70 | 5,5 | | металлическая | нет | 80 FKM 177459 | MSC 01 | 508584 | ○ |
| 50 | 70 | 8 | C | металлическая | до 1 МПа | PTFE F56101 | B2PT | 406802 | ● |
| 50 | 70 | 8 | A | проточенная | 0,05 | 75 FKM 585 | BAUMX7 | 411521 | ● |
| 50 | 70 | 9 | AS | проточенная | 0,02 | 72 NBR 902 | BAFUDSLX7 | 365415 | ● |
| 50 | 70 | 10 | C | металлическая | 0,05 | 75 FKM 595 | B2 | 80614 | ○ |
| 50 | 70 | 10 | C | металлическая | 0,02 | 72 NBR 902 | B2FUD | 334346 | ● |
| 50 | 70 | 10 | B | металлическая | 0,02 | 72 NBR 902 | B1FUD | 334394 | ● |
| 50 | 70 | 10 | A | проточенная | 0,02 | 72 NBR 902 | BAFUDX7 | 334834 | ● |

● Поставляется со склада ○ По запросу: Оснастка имеется, короткий срок поставки * → Диаграмма 2, Стр. 16



SIMM_RU.indb 49 27.05.2011 13:39:10

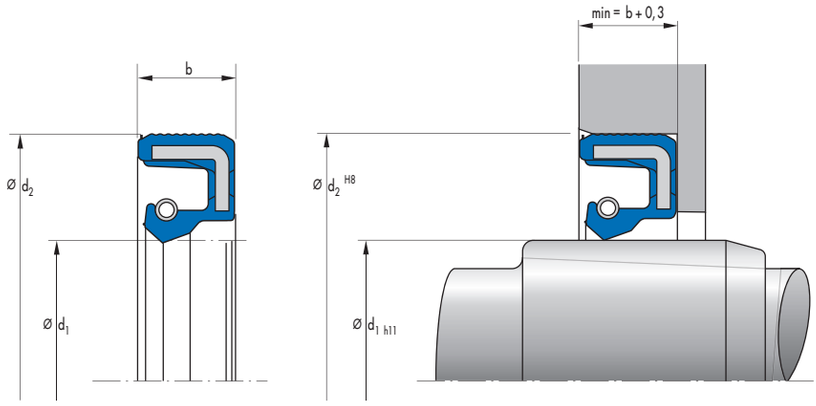


| $d_1$ | $d_2$ | b | DIN 3761 | Наружная поверхность | Давление* | Материал | Конструкция | Артикул N° | |
|---|---|---|---|---|---|---|---|---|---|
| 50 | 70 | 10 | AS | гладкая | 0,02 | 72 NBR 902 | BAFUDSL | 12000520 | ● |
| 50 | 70 | 10 | AS | гладкая | ➔ Диаграмма | 72 NBR 902 | BABSL | 49023852 | ● |
| 50 | 70 | 12 | A | гладкая | 0,05 | 72 NBR 902 | BAU | 8677 | ● |
| 50 | 70 | 12 | C | металлическая | 0,02 | 72 NBR 902 | B2FUD | 334347 | ● |
| 50 | 70 | 12 | B | металлическая | 0,02 | 72 NBR 902 | B1FUD | 334672 | ○ |
| 50 | 70 | 12 | A | гладкая | 0,05 | 72 NBR 902 | BA | 385267 | ○ |
| 50 | 72 | 7 | AS | гладкая | ➔ Диаграмма | 72 NBR 902 | BABSL | 3036 | ● |
| 50 | 72 | 7 | AS | гладкая | ➔ Диаграмма | 75 FKM 595 | BABSL | 418718 | ● |
| 50 | 72 | 7,5 | | металлическая | нет | 80 FKM 177459 | MSC 02 | 508612 | ○ |
| 50 | 72 | 7,5 | | металлическая | нет | 80 NBR 177458 | MSC 02 | 508636 | ○ |
| 50 | 72 | 8 | B | металлическая | 0,02 | 72 NBR 902 | B1FUD | 335105 | ● |
| 50 | 72 | 8 | A | проточенная | 0,05 | 75 FKM 585 | BAUMX7 | 388083 | ● |
| 50 | 72 | 8 | C | металлическая | до 1 МПа | PTFE F56101 | B2PT | 406804 | ● |
| 50 | 72 | 8 | AS | проточенная | 0,05 | 75 FKM 585 | BAUMSLX7 | 410430 | ● |
| 50 | 72 | 8 | AS | гладкая | 0,05 | 72 NBR 902 | BAUSLX2 | 529406 | ● |
| 50 | 72 | 8 | C | металлическая | до 1 МПа | PTFE F56101 | B2PT | 529450 | ○ |
| 50 | 72 | 8 | A | гладкая | 0,02 | 72 NBR 902 | BAFUD | 49001627 | ○ |
| 50 | 72 | 10 | A | гладкая | 0,05 | 72 NBR 902 | BA | 8694 | ● |
| 50 | 72 | 10 | CS | металлическая | 0,05 | 72 NBR 902 | B2USL | 32425 | ● |
| 50 | 72 | 10 | BS | металлическая | 0,02 | 72 NBR 902 | B1FUDSL | 335106 | ● |
| 50 | 72 | 10 | A | проточенная | 0,02 | 72 NBR 902 | BAFUDX7 | 346653 | ● |
| 50 | 72 | 10 | C | металлическая | 0,02 | 72 NBR 902 | B2FUD | 355458 | ● |
| 50 | 72 | 10 | B | металлическая | 0,02 | 72 NBR 902 | B1FUD | 356350 | ● |
| 50 | 72 | 12 | CS | металлическая | 0,05 | 72 NBR 902 | B2SL | 23599 | ● |
| 50 | 72 | 12 | AS | проточенная | 0,02 | 72 NBR 902 | BAFUDSLX7 | 334835 | ● |
| 50 | 72 | 12 | C | металлическая | 0,02 | 72 NBR 902 | B2FUD | 355449 | ● |
| 50 | 72 | 12 | B | металлическая | 0,02 | 72 NBR 902 | B1FUD | 356347 | ● |
| 50 | 72 | 12 | AS | гладкая | 0,05 | 72 NBR 902 | BAUSLX2 | 530502 | ● |
| 50 | 75 | 7 | AS | гладкая | 0,05 | 72 NBR 902 | BAUSLX2 | 522367 | ● |
| 50 | 75 | 8 | AS | проточенная | 0,05 | 75 FKM 585 | BAUMSLX7 | 468760 | ● |
| 50 | 75 | 9 | B | металлическая | 0,05 | 72 NBR 902 | B1 | 19849 | ● |
| 50 | 75 | 10 | A | гладкая | 0,05 | 72 NBR 902 | BAU | 8711 | ● |
| 50 | 75 | 12 | C | металлическая | 0,02 | 72 NBR 902 | B2FUD | 334963 | ● |
| 50 | 78 | 10 | A | гладкая | 0,05 | 72 NBR 902 | BAU | 8713 | ● |
| 50 | 78 | 13 | C | металлическая | 0,05 | 72 NBR 902 | B2U | 23093 | ● |
| 50 | 80 | 8 | B | металлическая | 0,02 | 72 NBR 902 | B1FUD | 334929 | ● |
| 50 | 80 | 8 | A | проточенная | 0,05 | 75 FKM 585 | BAUMX7 | 389830 | ● |
| 50 | 80 | 8 | AS | проточенная | 0,05 | 75 FKM 585 | BAUMSLX7 | 477663 | ● |
| 50 | 80 | 8 | AS | гладкая | 0,05 | 72 NBR 902 | BAUSLX2 | 522368 | ● |
| 50 | 80 | 8 | A | гладкая | 0,05 | 72 NBR 902 | BAUX2 | 531107 | ● |
| 50 | 80 | 8 | A | гладкая | 0,02 | 72 NBR 902 | BAFUD | 49001628 | ○ |
| 50 | 80 | 10 | A | гладкая | 0,05 | 72 NBR 902 | BAU | 8716 | ○ |
| 50 | 80 | 10 | C | металлическая | 0,05 | 75 FKM 595 | B2U | 300325 | ○ |
| 50 | 80 | 10 | B | металлическая | 0,02 | 72 NBR 902 | B1FUD | 334930 | ● |
| 50 | 80 | 10 | C | металлическая | 0,02 | 72 NBR 902 | B2FUD | 334964 | ● |
| 50 | 80 | 10 | AS | проточенная | 0,05 | 75 FKM 585 | BAUMSLX7 | 405447 | ● |
| 50 | 80 | 10 | AS | гладкая | 0,05 | 75 FKM 585 | BAUMSL | 455622 | ● |
| 50 | 80 | 10 | AS | гладкая | 0,05 | 72 NBR 902 | BAUSLX2 | 455623 | ● |

● Поставляется со склада ○ По запросу: Оснастка имеется, короткий срок поставки * ➔ Диаграмма 2, Стр. 16



SIMM_RU.indb 50 27.05.2011 13:39:11

| $d_1$ | $d_2$ | b | DIN 3761 | Наружная поверхность | Давление* | Материал | Конструкция | Артикул N° | |
|---|---|---|---|---|---|---|---|---|---|
| 50 | 80 | 10 | AS | проточенная | 0,05 | 75 FKM 585 | BAUMSLX7 | 526239 | ○ |
| 50 | 80 | 10 | A | гладкая | 0,05 | 72 NBR 902 | BAUX2 | 49037530 | ● |
| 50 | 80 | 13 | A | гладкая | 0,05 | 72 NBR 902 | BA | 8720 | ● |
| 50 | 80 | 13 | B | металлическая | 0,05 | 72 NBR 902 | B1 | 19851 | ○ |
| 50 | 80 | 13 | C | металлическая | 0,05 | 72 NBR 902 | B2 | 23095 | ● |
| 50 | 80 | 13 | CS | металлическая | 0,05 | 72 NBR 902 | B2USL | 23538 | ● |
| 50 | 80 | 13 | A | гладкая | 0,05 | 72 NBR 902 | BAUSL | 340571 | ● |
| 50 | 80 | | | гладкая | 0,05 | 72 NBR 902 | MSS 1 | 525353 | ○ |
| 50 | 80 | | | гладкая | 0,05 | 75 FKM 585 | MSS 1 | 525355 | ○ |
| 50 | 85 | 10 | AS | гладкая | 0,05 | 72 NBR 902 | BAUSLX2 | 521126 | ● |
| 50 | 85 | 13 | C | металлическая | 0,05 | 72 NBR 902 | B2 | 23096 | ● |
| 50 | 90 | 8 | AS | проточенная | 0,05 | 72 NBR 902 | BAUSLX27 | 49001660 | ○ |
| 50 | 90 | 8 | AS | гладкая | 0,05 | 75 FKM 585 | BAUMSL | 49011966 | ● |
| 50 | 90 | 10 | B | металлическая | 0,05 | 72 NBR 902 | B1 | 19853 | ● |
| 50 | 90 | 10 | B | металлическая | 0,05 | 72 NBR 902 | B1U | 426908 | ○ |
| 50 | 90 | 10 | AS | гладкая | 0,05 | 75 FKM 585 | BAUMSL | 455624 | ● |
| 50 | 90 | 10 | AS | гладкая | 0,05 | 72 NBR 902 | BAUSLX2 | 455625 | ● |
| 50 | 90 | 10 | A | гладкая | 0,05 | 72 NBR 902 | BAUX2 | 531103 | ● |
| 50 | 90 | 13 | C | металлическая | 0,05 | 72 NBR 902 | B2U | 23097 | ● |
| 50 | 90 | | | гладкая | 0,05 | 72 NBR 902 | MSS 1 | 525358 | ○ |
| 50 | 90 | | | гладкая | 0,05 | 75 FKM 585 | MSS 1 | 525363 | ○ |
| 50 | 110 | 10 | AS | гладкая | 0,05 | 75 FKM 585 | BAUMSL | 49014240 | ● |
| 50 | 110 | 10 | AS | гладкая | 0,05 | 72 NBR 902 | BAUSLX2 | 49014241 | ● |
| 50,8 | 76,2 | 9,5 | B | металлическая | 0,05 | 72 NBR 902 | B1 | 19855 | ● |
| 50,8 | 76,2 | 12,7 | C | металлическая | 0,05 | 72 NBR 902 | B2 | 23098 | ○ |
| 52 | 68 | 7 | B | металлическая | 0,05 | 72 NBR 902 | B1U | 19522 | ● |
| 52 | 68 | 7 | BS | металлическая | 0,02 | 72 NBR 902 | B1FUDSL | 355473 | ● |
| 52 | 68 | 8 | B | металлическая | 0,05 | 72 NBR 902 | B1U | 19523 | ● |
| 52 | 68 | 8 | A | проточенная | 0,02 | 72 NBR 902 | BAFUDX7 | 334316 | ● |
| 52 | 68 | 8 | A | проточенная | 0,05 | 75 FKM 585 | BAUMX7 | 400964 | ● |
| 52 | 68 | 8 | AS | проточенная | 0,05 | 75 FKM 585 | BAUMSLX7 | 409244 | ● |
| 52 | 68 | 8 | AS | гладкая | 0,02 | 72 NBR 902 | BAFUDSL | 12013905 | ● |
| 52 | 68 | 10 | A | гладкая | 0,05 | 72 NBR 902 | BA | 8742 | ● |
| 52 | 68 | 10 | C | металлическая | 0,05 | 72 NBR 902 | B2U | 22755 | ● |
| 52 | 68 | 10 | AS | гладкая | → Диаграмма | 72 NBR 902 | BABSL | 341297 | ● |
| 52 | 68 | 10 | AS | гладкая | → Диаграмма | 75 FKM 595 | BABSL | 49021367 | ● |
| 52 | 69 | 12 | C | металлическая | 0,05 | 72 NBR 902 | B2 | 22757 | ○ |
| 52 | 70 | 10 | C | металлическая | 0,05 | 72 NBR 902 | B2U | 22758 | ● |
| 52 | 72 | 5,5 | | металлическая | нет | 80 NBR 177458 | MSC 01 | 508536 | ○ |
| 52 | 72 | 5,5 | | металлическая | нет | 80 FKM 177459 | MSC 01 | 508585 | ○ |
| 52 | 72 | 8 | B | металлическая | 0,05 | 72 NBR 902 | B1 | 2655 | ○ |
| 52 | 72 | 8 | A | проточенная | 0,02 | 72 NBR 902 | BAFUDX7 | 355489 | ● |
| 52 | 72 | 8 | C | металлическая | до 1 МПа | PTFE F56101 | B2PT | 362508 | ○ |
| 52 | 72 | 8 | A | проточенная | 0,05 | 75 FKM 585 | BAUMX7 | 389280 | ● |
| 52 | 72 | 8 | C | металлическая | до 1 МПа | PTFE F56101 | B2PT | 406805 | ● |
| 52 | 72 | 8 | AS | проточенная | 0,05 | 75 FKM 585 | BAUMSLX7 | 410422 | ● |
| 52 | 72 | 10 | A | гладкая | 0,05 | 72 NBR 902 | BAU | 8747 | ● |
| 52 | 72 | 10 | B | металлическая | 0,05 | 72 NBR 902 | B1 | 19857 | ○ |
| 52 | 72 | 10 | C | металлическая | 0,05 | 72 NBR 902 | B2U | 22760 | ● |
| 52 | 72 | 10 | AS | гладкая | 0,05 | 72 NBR 902 | BAUSLX2 | 470379 | ● |
| 52 | 72 | 10 | AS | гладкая | 0,05 | 75 FKM 585 | BAUMSL | 470380 | ● |
| 52 | 72 | 12 | A | гладкая | 0,05 | 72 NBR 902 | BA | 8749 | ○ |
| 52 | 72 | 12 | B | металлическая | 0,05 | 72 NBR 902 | B1U | 19859 | ○ |
| 52 | 72 | 12 | B | металлическая | 0,05 | 72 NBR 902 | B1USL | 20310 | ● |
| 52 | 72 | 12 | C | металлическая | 0,05 | 72 NBR 902 | B2U | 23100 | ● |
| 52 | 72 | | | гладкая | 0,05 | 72 NBR 902 | MSS 1 | 525379 | ○ |
| 52 | 75 | 10 | C | металлическая | 0,05 | 72 NBR 902 | B2U | 3546 | ● |
| 52 | 75 | 10 | A | гладкая | 0,05 | 72 NBR 902 | BA | 8751 | ● |
| 52 | 75 | 12 | C | металлическая | 0,05 | 72 NBR 902 | B2U | 23101 | ○ |
| 52 | 80 | 10 | A | гладкая | 0,05 | 72 NBR 902 | BA | 8753 | ● |
| 52 | 80 | 10 | C | металлическая | 0,05 | 72 NBR 902 | B2 | 22761 | ● |
| 52 | 80 | 10 | AS | проточенная | 0,05 | 75 FKM 585 | BAUMSLX7 | 532940 | ● |
| 52 | 80 | 13 | BS | металлическая | 0,05 | 72 NBR 902 | B1SL | 20151 | ● |
| 52 | 80 | 13 | C | металлическая | 0,05 | 72 NBR 902 | B2U | 23102 | ○ |
| 52 | 85 | 10 | A | гладкая | 0,05 | 72 NBR 902 | BA | 8763 | ● |

● Поставляется со склада ○ По запросу: Оснастка имеется, короткий срок поставки * → Диаграмма 2, Стр. 16



SIMM_RU.indb 51 27.05.2011 13:39:12

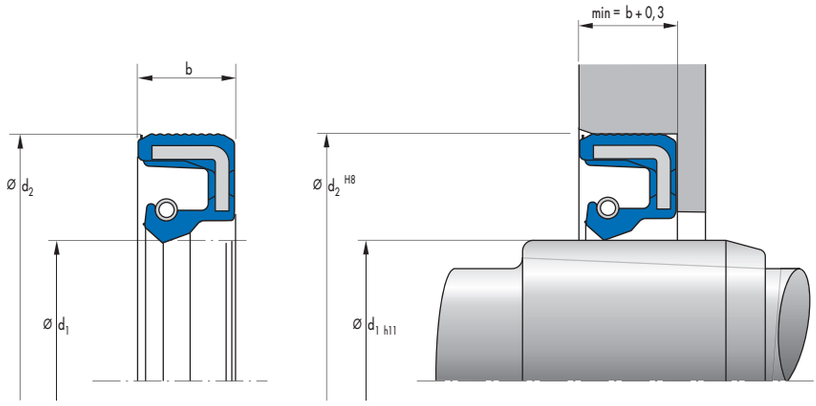


| $d_1$ | $d_2$ | b | DIN 3761 | Наружная поверхность | Давление* | Материал | Конструкция | Артикул N° | |
|---|---|---|---|---|---|---|---|---|---|
| 52 | 85 | 10 | C | металлическая | 0,05 | 72 NBR 902 | B2 | 23104 | ● |
| 52 | 85 | 10 | AS | проточенная | 0,05 | 75 FKM 585 | BAUMSLX7 | 465368 | ● |
| 52 | 85 | 10 | A | гладкая | 0,02 | 72 NBR 902 | BAFUD | 523559 | ● |
| 52 | 85 | 13 | C | металлическая | 0,05 | 72 NBR 902 | B2 | 23105 | ○ |
| 52 | 90 | 13 | C | металлическая | 0,05 | 72 NBR 902 | B2U | 23106 | ● |
| 52 | 100 | 10 | AS | гладкая | 0,05 | 75 FKM 585 | BAUMSL | 470340 | ● |
| 52 | 100 | 10 | AS | гладкая | 0,05 | 72 NBR 902 | BAUSLX2 | 470342 | ● |
| 52 | 100 | 10 | A | проточенная | 0,05 | 75 FKM 585 | BAUMX7 | 524706 | ○ |
| 53 | 68 | 10 | C | металлическая | 0,05 | 72 NBR 902 | B2U | 22762 | ● |
| 53 | 68 | 10 | A | гладкая | 0,02 | 72 NBR 902 | BAFUD | 12010980 | ● |
| 53 | 72 | 12 | C | металлическая | 0,05 | 72 NBR 902 | B2 | 23108 | ○ |
| 53 | 80 | 13 | C | металлическая | 0,05 | 72 NBR 902 | B2U | 23109 | ● |
| 53,98 | 73,03 | 6,4 | B | металлическая | 0,05 | 72 NBR 902 | B1 | 18428 | ● |
| 53,98 | 76,2 | 12,5 | C | металлическая | 0,05 | 72 NBR 902 | B2U | 23112 | ○ |
| 54 | 70 | 8 | AS | проточенная | 0,05 | 75 FKM 585 | BAUMSLX7 | 532939 | ● |
| 54 | 70 | 10 | A | гладкая | 0,05 | 72 NBR 902 | BA | 8781 | ● |
| 54 | 70 | 10 | B | металлическая | 0,05 | 72 NBR 902 | B1U | 21249 | ● |
| 54 | 70 | 12 | C | металлическая | 0,05 | 72 NBR 902 | B2U | 22763 | ○ |
| 54 | 72 | 10 | C | металлическая | 0,05 | 72 NBR 902 | B2U | 22764 | ● |
| 54 | 80 | 10 | C | металлическая | 0,05 | 72 NBR 902 | B2 | 22765 | ● |
| 54 | 80 | 13 | C | металлическая | 0,05 | 72 NBR 902 | B2U | 23116 | ● |
| 54 | 81 | 10 | AS | проточенная | 0,02 | 72 NBR 902 | BAFUDSLX7 | 407530 | ● |
| 54 | 85 | 10 | C | металлическая | 0,05 | 72 NBR 902 | B2 | 22766 | ● |
| 55 | 68 | 8 | AS | проточенная | 0,05 | 75 FKM 585 | BAUMSLX7 | 520864 | ● |
| 55 | 68 | 8 | A | проточенная | 0,05 | 75 FKM 585 | BAUMX7 | 525674 | ● |
| 55 | 68 | 8 | AS | гладкая | 0,05 | 72 NBR 902 | BAUSLX2 | 525828 | ● |
| 55 | 70 | 7 | AS | гладкая | → Диаграмма | 72 NBR 902 | BABSL | 457349 | ● |
| 55 | 70 | 7 | A | гладкая | 0,05 | 72 NBR 902 | BAUX2 | 520469 | ● |
| 55 | 70 | 7 | AS | гладкая | 0,05 | 72 NBR 902 | BAUSLX2 | 521375 | ● |
| 55 | 70 | 8 | BS | металлическая | 0,02 | 72 NBR 902 | B1FUDSL | 334395 | ● |
| 55 | 70 | 8 | B | металлическая | 0,02 | 72 NBR 902 | B1FUD | 335111 | ● |
| 55 | 70 | 8 | C | металлическая | до 1 МПа | PTFE F56101 | B2PT | 406820 | ● |
| 55 | 70 | 8 | AS | проточенная | 0,05 | 75 FKM 585 | BAUMSLX7 | 476381 | ● |
| 55 | 70 | 8 | A | гладкая | 0,05 | 72 NBR 902 | BAUX2 | 528747 | ● |
| 55 | 70 | 8 | AS | гладкая | → Диаграмма | 72 NBR 902 | BABSL | 12001706 | ● |
| 55 | 70 | 8 | AS | гладкая | 0,02 | 72 NBR 902 | BAFUDSL | 49001656 | ● |
| 55 | 70 | 10 | A | гладкая | 0,05 | 72 NBR 902 | BAU | 8799 | ● |
| 55 | 70 | 10 | A | проточенная | 0,05 | 75 FKM 585 | BAUMX7 | 386016 | ● |
| 55 | 72 | 7 | AS | гладкая | → Диаграмма | 72 NBR 902 | BABSL | 13984 | ● |
| 55 | 72 | 7 | AS | гладкая | → Диаграмма | 75 FKM 595 | BABSL | 49008285 | ● |
| 55 | 72 | 8 | B | металлическая | 0,02 | 72 NBR 902 | B1FUD | 334676 | ● |
| 55 | 72 | 8 | A | проточенная | 0,05 | 75 FKM 585 | BAUMX7 | 386017 | ● |
| 55 | 72 | 8 | AS | проточенная | 0,05 | 75 FKM 585 | BAUMSLX7 | 407140 | ● |
| 55 | 72 | 8 | AS | гладкая | 0,05 | 72 NBR 902 | BAUSLX2 | 476679 | ● |
| 55 | 72 | 8 | A | гладкая | 0,02 | 72 NBR 902 | BAFUD | 532625 | ● |
| 55 | 72 | 8 | AS | гладкая | → Диаграмма | 72 NBR 902 | BABSL | 12011530 | ● |
| 55 | 72 | 10 | B | металлическая | 0,02 | 72 NBR 902 | B1FUD | 334370 | ● |
| 55 | 72 | 10 | C | металлическая | 0,02 | 72 NBR 902 | B2FUD | 334677 | ● |

● Поставляется со склада ○ По запросу: Оснастка имеется, короткий срок поставки * → Диаграмма 2, Стр. 16



SIMM_RU.indb 52 27.05.2011 13:39:13

| $d_1$ | $d_2$ | b | DIN 3761 | Наружная поверхность | Давление* | Материал | Конструкция | Артикул N° | |
|---|---|---|---|---|---|---|---|---|---|
| 55 | 72 | 10 | BS | металлическая | 0,02 | 72 NBR 902 | B1FUDSL | 335113 | ● |
| 55 | 72 | 10 | A | проточенная | 0,02 | 72 NBR 902 | BAFUDX7 | 335477 | ● |
| 55 | 72 | 10 | C | металлическая | до 1 МПа | PTFE F56101 | B2PT | 353545 | ● |
| 55 | 72 | 10 | AS | гладкая | 0,05 | 72 NBR 902 | BAUSLX2 | 462742 | ● |
| 55 | 72 | 10 | AS | гладкая | 0,05 | 75 FKM 585 | BAUMSL | 462744 | ● |
| 55 | 72 | 12 | BS | металлическая | 0,02 | 72 NBR 902 | B1FUDSL | 334279 | ● |
| 55 | 72 | 12 | C | металлическая | 0,02 | 72 NBR 902 | B2FUD | 334333 | ● |
| 55 | 72 | 12 | B | металлическая | 0,02 | 72 NBR 902 | B1FUD | 334675 | ● |
| 55 | 72 | | | гладкая | 0,05 | 72 NBR 902 | MSS 1 | 525360 | ○ |
| 55 | 75 | 5,5 | | металлическая | нет | 80 NBR 177458 | MSC 01 | 508537 | ○ |
| 55 | 75 | 5,5 | | металлическая | нет | 80 FKM 177459 | MSC 01 | 508586 | ○ |
| 55 | 75 | 7 | AS | гладкая | ➔ Диаграмма | 75 FKM 595 | BABSL | 418724 | ● |
| 55 | 75 | 7 | AS | гладкая | ➔ Диаграмма | 72 NBR 902 | BABSL | 423894 | ● |
| 55 | 75 | 8 | AS | проточенная | 0,05 | 75 FKM 585 | BAUMSLX7 | 410784 | ● |
| 55 | 75 | 8 | AS | гладкая | 0,05 | 72 NBR 902 | BAUSLX2 | 475176 | ● |
| 55 | 75 | 10 | C | металлическая | 0,05 | 72 NBR 902 | B2U | 80235 | ○ |
| 55 | 75 | 10 | A | проточенная | 0,02 | 72 NBR 902 | BAFUDX7 | 355484 | ● |
| 55 | 75 | 10 | A | гладкая | 0,05 | 72 NBR 902 | BAU | 366523 | ○ |
| 55 | 75 | 12 | B | металлическая | 0,02 | 72 NBR 902 | B1FUD | 334931 | ● |
| 55 | 75 | 12 | C | металлическая | 0,02 | 72 NBR 902 | B2FUD | 334965 | ● |
| 55 | 75 | 13 | A | гладкая | 0,05 | 72 NBR 902 | BAU | 8815 | ● |
| 55 | 75 | 15 | A | гладкая | 0,05 | 72 NBR 902 | BADUO | 8817 | ○ |
| 55 | 77 | 7,5 | | металлическая | нет | 80 FKM 177459 | MSC 02 | 508613 | ○ |
| 55 | 77 | 7,5 | | металлическая | нет | 80 NBR 177458 | MSC 02 | 508637 | ○ |
| 55 | 78 | 10 | A | гладкая | 0,05 | 72 NBR 902 | BA | 8822 | ● |
| 55 | 78 | 10 | AS | проточенная | 0,05 | 75 FKM 585 | BAUMSLX7 | 474111 | ● |
| 55 | 78 | 13 | C | металлическая | 0,05 | 72 NBR 902 | B2 | 23118 | ● |
| 55 | 80 | 8 | A | проточенная | 0,05 | 75 FKM 585 | BAUMX7 | 400987 | ● |
| 55 | 80 | 8 | C | металлическая | до 1 МПа | PTFE F56101 | B2PT | 406821 | ● |
| 55 | 80 | 8 | AS | проточенная | 0,05 | 75 FKM 585 | BAUMSLX7 | 521008 | ● |
| 55 | 80 | 8 | AS | гладкая | 0,05 | 72 NBR 902 | BAUSLX2 | 524199 | ● |
| 55 | 80 | 8 | A | гладкая | 0,05 | 72 NBR 902 | BAUX2 | 524646 | ● |
| 55 | 80 | 8 | B | металлическая | 0,05 | 72 NBR 902 | B1U | 526428 | ● |
| 55 | 80 | 10 | A | гладкая | 0,05 | 72 NBR 902 | BAU | 8825 | ● |
| 55 | 80 | 10 | B | металлическая | 0,05 | 72 NBR 902 | B1U | 19865 | ● |
| 55 | 80 | 10 | C | металлическая | 0,05 | 72 NBR 902 | B2U | 23119 | ● |
| 55 | 80 | 10 | CS | металлическая | 0,02 | 72 NBR 902 | B2FUDSL | 334966 | ● |
| 55 | 80 | 10 | A | проточенная | 0,05 | 75 FKM 585 | BAUMX7 | 388830 | ● |
| 55 | 80 | 10 | AS | гладкая | 0,05 | 72 NBR 902 | BAUSLX2 | 524501 | ● |
| 55 | 80 | 12 | C | металлическая | 0,05 | 72 NBR 902 | B2U | 23120 | ● |
| 55 | 80 | 13 | C | металлическая | 0,05 | 72 NBR 902 | B2U | 3564 | ● |
| 55 | 80 | 13 | A | гладкая | 0,05 | 72 NBR 902 | BAU | 8834 | ● |
| 55 | 80 | 13 | B | металлическая | 0,05 | 72 NBR 902 | B1U | 19866 | ○ |
| 55 | 80 | 13 | BS | металлическая | 0,02 | 72 NBR 902 | B1FUDSL | 334396 | ● |
| 55 | 85 | 8 | B | металлическая | 0,05 | 72 NBR 902 | B1 | 2659 | ○ |
| 55 | 85 | 8 | A | проточенная | 0,05 | 75 FKM 585 | BAUMX7 | 411522 | ● |
| 55 | 85 | 8 | A | гладкая | 0,05 | 72 NBR 902 | BAU | 523560 | ● |
| 55 | 85 | 10 | A | гладкая | 0,05 | 72 NBR 902 | BA | 8836 | ● |
| 55 | 85 | 10 | C | металлическая | 0,05 | 72 NBR 902 | B2U | 22769 | ● |
| 55 | 85 | 10 | A | проточенная | 0,05 | 75 FKM 585 | BAUMX7 | 389288 | ● |
| 55 | 85 | 13 | A | гладкая | 0,05 | 72 NBR 902 | BAU | 8838 | ○ |
| 55 | 85 | 13 | B | металлическая | 0,05 | 72 NBR 902 | B1U | 19868 | ○ |
| 55 | 85 | 13 | C | металлическая | 0,05 | 72 NBR 902 | B2 | 23122 | ● |
| 55 | 90 | 8 | AS | проточенная | 0,05 | 75 FKM 585 | BAUMSLX7 | 477662 | ● |
| 55 | 90 | 8 | A | гладкая | 0,05 | 72 NBR 902 | BAUX2 | 49009274 | ● |
| 55 | 90 | 8 | A | гладкая | 0,05 | 75 FKM 585 | BAUM | 49012068 | ● |
| 55 | 90 | 8 | AS | гладкая | 0,05 | 72 NBR 902 | BAUSLX2 | 49033016 | ● |
| 55 | 90 | 10 | AS | гладкая | 0,05 | 75 FKM 585 | BAUMSL | 455629 | ○ |
| 55 | 90 | 10 | AS | гладкая | 0,05 | 72 NBR 902 | BAUSLX2 | 455630 | ● |
| 55 | 90 | 10 | A | гладкая | 0,05 | 72 NBR 902 | BAUX2 | 521240 | ● |
| 55 | 90 | 13 | C | металлическая | 0,05 | 72 NBR 902 | B2 | 23123 | ● |
| 55 | 90 | | | гладкая | 0,05 | 72 NBR 902 | MSS 7 | 522351 | ○ |
| 55 | 90 | | | гладкая | 0,05 | 72 NBR 902 | MSS 1 | 525359 | ○ |
| 55 | 90 | | | гладкая | 0,05 | 75 FKM 585 | MSS 1 | 525364 | ○ |
| 55 | 100 | 8 | AS | гладкая | 0,05 | 72 NBR 902 | BAUSLX2 | 49003306 | ● |

● Поставляется со склада ○ По запросу: Оснастка имеется, короткий срок поставки * ➔ Диаграмма 2, Стр. 16



SIMM_RU.indb 53 27.05.2011 13:39:14

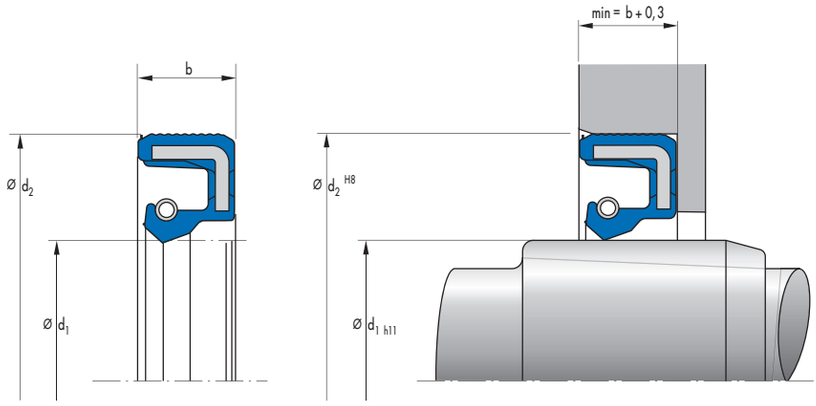


| $d_1$ | $d_2$ | b | DIN 3761 | Наружная поверхность | Давление* | Материал | Конструкция | Артикул N° | |
|---|---|---|---|---|---|---|---|---|---|
| 55 | 100 | 8 | AS | гладкая | 0,05 | 75 FKM 585 | BAUMSL | 49011965 | ● |
| 55 | 100 | 10 | AS | гладкая | 0,05 | 72 NBR 902 | BAUSLX2 | 470437 | ● |
| 55 | 100 | 10 | AS | гладкая | 0,05 | 75 FKM 585 | BAUMSL | 470438 | ● |
| 55 | 100 | 10 | A | гладкая | 0,05 | 72 NBR 902 | BAUX2 | 49002809 | ● |
| 55 | 100 | 13 | C | металлическая | 0,05 | 72 NBR 902 | B2U | 23124 | ● |
| 55 | 100 | | | гладкая | 0,05 | 75 FKM 585 | MSS 1 | 525425 | ○ |
| 55 | 110 | 10 | AS | проточенная | 0,05 | 75 FKM 585 | BAUMSLX7 | 465367 | ● |
| 56 | 70 | 8 | A | гладкая | 0,05 | 72 NBR 902 | BA | 27338 | ● |
| 56 | 70 | 8 | B | металлическая | 0,05 | 72 NBR 902 | B1 | 28930 | ● |
| 56 | 70 | 8 | AS | проточенная | 0,05 | 75 FKM 585 | BAUMSLX7 | 407296 | ● |
| 56 | 70 | 8 | AS | гладкая | 0,02 | 72 NBR 902 | BAFUDSL | 12011189 | ● |
| 56 | 72 | 8 | A | гладкая | 0,05 | 72 NBR 902 | BAU | 8850 | ● |
| 56 | 72 | 8 | B | металлическая | 0,05 | 72 NBR 902 | B1U | 19530 | ● |
| 56 | 72 | 8 | AS | проточенная | 0,05 | 75 FKM 585 | BAUMSLX7 | 410420 | ● |
| 56 | 72 | 10 | C | металлическая | 0,05 | 72 NBR 902 | B2 | 2838 | ● |
| 56 | 72 | 10 | A | гладкая | 0,05 | 72 NBR 902 | BA | 8856 | ● |
| 56 | 78 | 13 | C | металлическая | 0,05 | 72 NBR 902 | B2 | 23125 | ● |
| 56 | 80 | 8 | A | гладкая | 0,05 | 72 NBR 902 | BA | 2799 | ● |
| 56 | 80 | 8 | A | проточенная | 0,05 | 75 FKM 585 | BAUMX7 | 411523 | ● |
| 56 | 80 | 10 | B | металлическая | 0,05 | 72 NBR 902 | B1U | 19870 | ○ |
| 56 | 80 | 10 | C | металлическая | 0,05 | 72 NBR 902 | B2U | 22770 | ● |
| 56 | 80 | 13 | C | металлическая | 0,05 | 72 NBR 902 | B2 | 23126 | ○ |
| 56 | 85 | 8 | A | гладкая | 0,05 | 72 NBR 902 | BA | 31451 | ● |
| 56 | 85 | 8 | A | проточенная | 0,05 | 75 FKM 585 | BAUMX7 | 411524 | ● |
| 56 | 85 | 8 | A | гладкая | 0,02 | 72 NBR 902 | BAFUD | 523561 | ● |
| 57 | 72 | 9 | B | металлическая | 0,05 | 72 NBR 902 | B1USL | 520586 | ● |
| 57 | 72 | 10 | C | металлическая | 0,05 | 72 NBR 902 | B2U | 22772 | ● |
| 57 | 80 | 12 | C | металлическая | 0,05 | 72 NBR 902 | B2 | 23129 | ● |
| 57 | 85 | 10 | C | металлическая | 0,05 | 72 NBR 902 | B2 | 22773 | ○ |
| 57 | 85 | 12 | C | металлическая | 0,05 | 72 NBR 902 | B2 | 23130 | ● |
| 57 | 90 | 13 | B | металлическая | 0,05 | 72 NBR 902 | B1U | 19873 | ○ |
| 57 | 90 | 13 | C | металлическая | 0,05 | 72 NBR 902 | B2 | 23131 | ○ |
| 57,15 | 76,2 | 13 | C | металлическая | 0,05 | 72 NBR 902 | B2 | 20608 | ● |
| 57,15 | 82,55 | 9,5 | B | металлическая | 0,05 | 72 NBR 902 | B1U | 19874 | ○ |
| 58 | 72 | 8 | B | металлическая | 0,02 | 72 NBR 902 | B1FUD | 335183 | ● |
| 58 | 72 | 8 | A | проточенная | 0,05 | 75 FKM 585 | BAUMX7 | 403099 | ● |
| 58 | 72 | 8 | A | гладкая | 0,02 | 72 NBR 902 | BAFUD | 49001629 | ● |
| 58 | 72 | 8 | AS | проточенная | 0,05 | 75 FKM 585 | BAUMSLX7 | 49009508 | ● |
| 58 | 75 | 10 | A | проточенная | 0,02 | 72 NBR 902 | BAFUDX7 | 334320 | ● |
| 58 | 75 | 12 | C | металлическая | 0,02 | 72 NBR 902 | B2FUD | 334967 | ● |
| 58 | 78 | 5,5 | | металлическая | нет | 80 NBR 177458 | MSC 01 | 508539 | ○ |
| 58 | 78 | 5,5 | | металлическая | нет | 80 FKM 177459 | MSC 01 | 508587 | ○ |
| 58 | 78 | 13 | C | металлическая | 0,05 | 72 NBR 902 | B2U | 22775 | ● |
| 58 | 80 | 8 | B | металлическая | 0,05 | 72 NBR 902 | B1U | 14049 | ● |
| 58 | 80 | 8 | A | проточенная | 0,02 | 72 NBR 902 | BAFUDX7 | 334839 | ● |
| 58 | 80 | 8 | A | проточенная | 0,05 | 75 FKM 585 | BAUMX7 | 411526 | ● |
| 58 | 80 | 8 | AS | проточенная | 0,05 | 75 FKM 585 | BAUMSLX7 | 478514 | ○ |
| 58 | 80 | 10 | A | гладкая | 0,05 | 72 NBR 902 | BAU | 8883 | ● |

● Поставляется со склада ○ По запросу: Оснастка имеется, короткий срок поставки * ➔ Диаграмма 2, Стр. 16



SIMM_RU.indb 54 27.05.2011 13:39:15

| $d_1$ | $d_2$ | b | DIN 3761 | Наружная поверхность | Давление* | Материал | Конструкция | Артикул N° | |
|---|---|---|---|---|---|---|---|---|---|
| 58 | 80 | 10 | C | металлическая | 0,05 | 72 NBR 902 | B2U | 23133 | ● |
| 58 | 80 | 10 | CS | металлическая | 0,05 | 72 NBR 902 | B2USL | 23431 | ● |
| 58 | 80 | 10 | AS | проточенная | 0,02 | 72 NBR 902 | BAFUDSLX7 | 12011190 | ● |
| 58 | 80 | 12 | C | металлическая | 0,05 | 72 NBR 902 | B2U | 23490 | ● |
| 58 | 80 | 13 | B | металлическая | 0,05 | 72 NBR 902 | B1U | 19875 | ○ |
| 58 | 80 | 13 | CS | металлическая | 0,05 | 72 NBR 902 | B2USL | 23453 | ● |
| 58 | 85 | 10 | C | металлическая | 0,05 | 72 NBR 902 | B2U | 22776 | ● |
| 58 | 85 | 13 | C | металлическая | 0,05 | 72 NBR 902 | B2 | 23134 | ● |
| 58 | 90 | 10 | A | гладкая | 0,02 | 72 NBR 902 | BAFUD | 12010996 | ● |
| 58 | 90 | 13 | C | металлическая | 0,05 | 72 NBR 902 | B2U | 23135 | ● |
| 60 | 70 | 7 | B | металлическая | 0,05 | 72 NBR 902 | B1 | 18349 | ● |
| 60 | 70 | 7 | B | металлическая | нет | 72 NBR 902 | B1FOF | 415873 | ○ |
| 60 | 72 | 7 | AS | гладкая | ➔ Диаграмма | 72 NBR 902 | BABSL | 377869 | ○ |
| 60 | 72 | 7 | BS | металлическая | 0,02 | 72 NBR 902 | B1FUDSL | 532633 | ○ |
| 60 | 72 | 7 | B | металлическая | 0,02 | 72 NBR 902 | B1FUD | 532634 | ○ |
| 60 | 72 | 7 | AS | гладкая | ➔ Диаграмма | 72 NBR 902 | BABSL | 49001732 | ● |
| 60 | 72 | 8 | B | металлическая | 0,02 | 72 NBR 902 | B1FUD | 334397 | ● |
| 60 | 75 | 8 | BS | металлическая | 0,02 | 72 NBR 902 | B1FUDSL | 334398 | ● |
| 60 | 75 | 8 | B | металлическая | 0,02 | 72 NBR 902 | B1FUD | 355634 | ● |
| 60 | 75 | 8 | C | металлическая | 0,02 | 72 NBR 902 | B2FUD | 356373 | ● |
| 60 | 75 | 8 | A | гладкая | 0,05 | 72 NBR 902 | BAU | 390993 | ○ |
| 60 | 75 | 8 | AS | проточенная | 0,05 | 75 FKM 585 | BAUMSLX7 | 404321 | ● |
| 60 | 75 | 8 | C | металлическая | до 1 МПа | PTFE F56101 | B2PT | 406823 | ● |
| 60 | 75 | 8 | AS | гладкая | 0,05 | 72 NBR 902 | BAUSLX2 | 524219 | ● |
| 60 | 75 | 8 | AS | гладкая | ➔ Диаграмма | 72 NBR 902 | BABSL | 12001708 | ● |
| 60 | 75 | 8 | A | проточенная | 0,05 | 75 FKM 585 | BAUMX7 | 49015826 | ● |
| 60 | 75 | 8 | A | гладкая | 0,05 | 72 NBR 902 | BAUX2 | 49017410 | ● |
| 60 | 75 | 10 | AS | гладкая | ➔ Диаграмма | 75 FKM 595 | BABSL | 430573 | ● |
| 60 | 78 | 10 | A | гладкая | 0,05 | 72 NBR 902 | BA | 8909 | ● |
| 60 | 78 | 10 | B | металлическая | 0,05 | 72 NBR 902 | B1 | 19878 | ● |
| 60 | 78 | 10 | A | проточенная | 0,05 | 75 FKM 585 | BAUMX7 | 49037121 | ● |
| 60 | 78 | 13 | C | металлическая | 0,05 | 72 NBR 902 | B2U | 22777 | ● |
| 60 | 80 | 5,5 | | металлическая | нет | 80 NBR 177458 | MSC 01 | 508540 | ○ |
| 60 | 80 | 5,5 | | металлическая | нет | 80 FKM 177459 | MSC 01 | 508588 | ○ |
| 60 | 80 | 7 | AS | гладкая | ➔ Диаграмма | 72 NBR 902 | BABSL | 335195 | ● |
| 60 | 80 | 7 | AS | гладкая | ➔ Диаграмма | 75 FKM 595 | BABSL | 418727 | ● |
| 60 | 80 | 8 | A | проточенная | 0,02 | 72 NBR 902 | BAFUDX7 | 334321 | ○ |
| 60 | 80 | 8 | B | металлическая | 0,02 | 72 NBR 902 | B1FUD | 335117 | ● |
| 60 | 80 | 8 | C | металлическая | до 1 МПа | PTFE F56101 | B2PT | 406825 | ● |
| 60 | 80 | 8 | AS | проточенная | 0,05 | 75 FKM 585 | BAUMSLX7 | 407294 | ● |
| 60 | 80 | 8 | A | проточенная | 0,05 | 75 FKM 585 | BAUMX7 | 520224 | ● |
| 60 | 80 | 8 | C | металлическая | до 1 МПа | PTFE F56101 | B2PT | 529451 | ○ |
| 60 | 80 | 8 | AS | гладкая | 0,05 | 72 NBR 902 | BAUSLX2 | 49028650 | ● |
| 60 | 80 | 8 | AS | гладкая | 0,05 | 72 NBR 902 | BAUSLX2 | 49030494 | ● |
| 60 | 80 | 10 | B | металлическая | 0,05 | 72 NBR 902 | B1U | 349 | ○ |
| 60 | 80 | 10 | A | гладкая | 0,05 | 72 NBR 902 | BAU | 8920 | ○ |
| 60 | 80 | 10 | AS | гладкая | 0,05 | 72 NBR 902 | BASL | 8927 | ● |
| 60 | 80 | 10 | B | металлическая | 0,02 | 72 NBR 902 | B1FUD | 334399 | ● |
| 60 | 80 | 10 | C | металлическая | 0,02 | 72 NBR 902 | B2FUD | 334968 | ● |
| 60 | 80 | 10 | C | металлическая | до 1 МПа | PTFE F56101 | B2PT | 353546 | ○ |
| 60 | 80 | 10 | A | проточенная | 0,05 | 75 FKM 585 | BAUMX7 | 386182 | ● |
| 60 | 80 | 10 | AS | гладкая | 0,05 | 72 NBR 902 | BAUSLX2 | 529407 | ● |
| 60 | 80 | 10 | A | гладкая | 0,05 | 72 NBR 902 | BAUX2 | 49020336 | ● |
| 60 | 80 | 12 | B | металлическая | 0,05 | 72 NBR 902 | B1USL | 32991 | ● |
| 60 | 80 | 12 | B | металлическая | 0,02 | 72 NBR 902 | B1FUD | 334932 | ● |
| 60 | 80 | 12 | C | металлическая | 0,02 | 72 NBR 902 | B2FUD | 334969 | ● |
| 60 | 80 | 13 | BS | металлическая | 0,05 | 72 NBR 902 | B1SL | 20158 | ● |
| 60 | 80 | 13 | CS | металлическая | 0,05 | 72 NBR 902 | B2USL | 23534 | ● |
| 60 | 80 | 13 | B | металлическая | 0,02 | 72 NBR 902 | B1FUD | 334933 | ● |
| 60 | 80 | 13 | C | металлическая | 0,02 | 72 NBR 902 | B2FUD | 334970 | ● |
| 60 | 80 | 13 | AS | гладкая | 0,05 | 72 NBR 902 | BAUSLX2 | 49040138 | ○ |
| 60 | 82 | 7,5 | | металлическая | нет | 80 FKM 177459 | MSC 02 | 508614 | ○ |
| 60 | 82 | 7,5 | | металлическая | нет | 80 NBR 177458 | MSC 02 | 508638 | ○ |
| 60 | 85 | 8 | A | гладкая | 0,05 | 75 FKM 595 | BAUM | 121907 | ○ |
| 60 | 85 | 8 | AS | гладкая | ➔ Диаграмма | 72 NBR 902 | BABSL | 146437 | ● |

● Поставляется со склада ○ По запросу: Оснастка имеется, короткий срок поставки * ➔ Диаграмма 2, Стр. 16



SIMM_RU.indb 55 27.05.2011 13:39:16

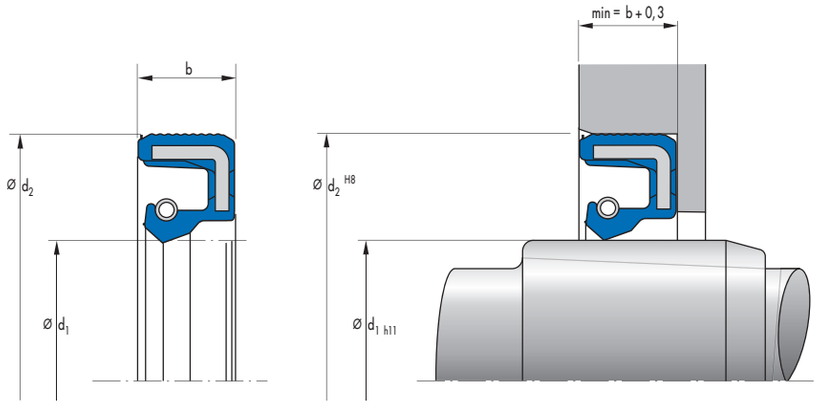


| $d_1$ | $d_2$ | b | DIN 3761 | Наружная поверхность | Давление* | Материал | Конструкция | Артикул N° | |
|---|---|---|---|---|---|---|---|---|---|
| 60 | 85 | 8 | A | проточенная | 0,02 | 72 NBR 902 | BAFUDX7 | 334322 | ● |
| 60 | 85 | 8 | B | металлическая | 0,02 | 72 NBR 902 | B1FUD | 334400 | ● |
| 60 | 85 | 8 | A | проточенная | 0,05 | 75 FKM 585 | BAUMX7 | 389828 | ● |
| 60 | 85 | 8 | AS | гладкая | 0,02 | 72 NBR 902 | BAFUDSL | 12011193 | ● |
| 60 | 85 | 10 | C | металлическая | 0,02 | 72 NBR 902 | B2FUD | 334693 | ● |
| 60 | 85 | 10 | A | проточенная | 0,02 | 72 NBR 902 | BAFUDX7 | 334842 | ● |
| 60 | 85 | 10 | AS | гладкая | 0,05 | 75 FKM 585 | BAUMSL | 384292 | ● |
| 60 | 85 | 12 | C | металлическая | 0,02 | 72 NBR 902 | B2FUD | 334692 | ● |
| 60 | 85 | 13 | A | гладкая | 0,05 | 72 NBR 902 | BA | 8941 | ● |
| 60 | 85 | 13 | C | металлическая | 0,02 | 72 NBR 902 | B2FUD | 334332 | ● |
| 60 | 85 | 13 | B | металлическая | 0,02 | 72 NBR 902 | B1FUD | 334401 | ● |
| 60 | 85 | 13 | BS | металлическая | 0,02 | 72 NBR 902 | B1FUDSL | 346132 | ● |
| 60 | 90 | 8 | B | металлическая | 0,02 | 72 NBR 902 | B1FUD | 334667 | ● |
| 60 | 90 | 8 | A | проточенная | 0,02 | 72 NBR 902 | BAFUDX7 | 334844 | ○ |
| 60 | 90 | 8 | A | проточенная | 0,05 | 75 FKM 585 | BAUMX7 | 400796 | ● |
| 60 | 90 | 8 | AS | проточенная | 0,05 | 75 FKM 585 | BAUMSLX7 | 407448 | ● |
| 60 | 90 | 8 | AS | гладкая | 0,05 | 72 NBR 902 | BAUSLX2 | 524647 | ● |
| 60 | 90 | 8 | AS | гладкая | 0,02 | 72 NBR 902 | BAFUDSL | 12011194 | ● |
| 60 | 90 | 8 | A | гладкая | 0,05 | 72 NBR 902 | BAUX2 | 49037534 | ● |
| 60 | 90 | 9 | AS | гладкая | 0,05 | 72 NBR 902 | BAUSLX2 | 522366 | ● |
| 60 | 90 | 10 | A | гладкая | 0,05 | 72 NBR 902 | BAU | 8952 | ● |
| 60 | 90 | 10 | B | металлическая | 0,05 | 72 NBR 902 | B1USL | 20160 | ● |
| 60 | 90 | 10 | C | металлическая | 0,02 | 72 NBR 902 | B2FUD | 334353 | ● |
| 60 | 90 | 10 | B | металлическая | 0,02 | 72 NBR 902 | B1FUD | 334666 | ● |
| 60 | 90 | 10 | A | проточенная | 0,05 | 75 FKM 585 | BAUMX7 | 389605 | ● |
| 60 | 90 | 12 | B | металлическая | 0,02 | 72 NBR 902 | B1FUD | 334665 | ○ |
| 60 | 90 | 12 | C | металлическая | 0,02 | 72 NBR 902 | B2FUD | 334668 | ● |
| 60 | 90 | 13 | B | металлическая | 0,05 | 72 NBR 902 | B1USL | 20161 | ● |
| 60 | 90 | 13 | A | проточенная | 0,02 | 72 NBR 902 | BAFUDX7 | 334234 | ● |
| 60 | 90 | 13 | B | металлическая | 0,02 | 72 NBR 902 | B1FUD | 396861 | ○ |
| 60 | 95 | 8 | AS | проточенная | 0,05 | 75 FKM 585 | BAUMSLX7 | 468761 | ● |
| 60 | 95 | 10 | A | гладкая | 0,05 | 72 NBR 902 | BAUX2 | 525827 | ● |
| 60 | 95 | 10 | AS | гладкая | 0,02 | 72 NBR 902 | BAFUDSL | 12000533 | ● |
| 60 | 95 | 13 | C | металлическая | 0,05 | 72 NBR 902 | B2U | 23142 | ● |
| 60 | 100 | 10 | A | гладкая | 0,05 | 72 NBR 902 | BAU | 8963 | ● |
| 60 | 100 | 10 | A | проточенная | 0,05 | 75 FKM 585 | BAUMX7 | 524450 | ● |
| 60 | 100 | 10 | AS | гладкая | 0,05 | 72 NBR 902 | BAUSLX2 | 49011493 | ● |
| 60 | 110 | 10 | A | проточенная | 0,05 | 75 FKM 585 | BAUMX7 | 478357 | ● |
| 60 | 110 | 10 | AS | гладкая | 0,05 | 72 NBR 902 | BAUSLX2 | 479624 | ● |
| 60 | 110 | 10 | A | гладкая | 0,05 | 72 NBR 902 | BAUX2 | 530010 | ● |
| 60 | 110 | 10 | AS | гладкая | 0,05 | 75 FKM 585 | BAUMSL | 49012130 | ● |
| 60 | 110 | 12 | AS | гладкая | 0,05 | 75 FKM 585 | BAUMSL | 455631 | ● |
| 60 | 110 | 12 | AS | гладкая | 0,05 | 72 NBR 902 | BAUSLX2 | 455632 | ● |
| 60 | 110 | 13 | A | гладкая | 0,05 | 72 NBR 902 | BA | 8965 | ● |
| 60 | 110 | | | гладкая | 0,05 | 72 NBR 902 | MSS 7 | 477237 | ○ |
| 60 | 110 | | | гладкая | 0,05 | 72 NBR 902 | MSS 1 | 525366 | ○ |
| 61 | 75 | 8 | B | металлическая | 0,05 | 72 NBR 902 | B1 | 19542 | ○ |
| 61 | 85 | 13 | C | металлическая | 0,05 | 72 NBR 902 | B2U | 23145 | ○ |

● Поставляется со склада ○ По запросу: Оснастка имеется, короткий срок поставки * ➔ Диаграмма 2, Стр. 16



SIMM_RU.indb 56 27.05.2011 13:39:17

| $d_1$ | $d_2$ | b | DIN 3761 | Наружная поверхность | Давление* | Материал | Конструкция | Артикул N° | |
|---|---|---|---|---|---|---|---|---|---|
| 62 | 75 | 10 | B | металлическая | 0,05 | 72 NBR 902 | B1 | 21017 | ● |
| 62 | 80 | 10 | A | гладкая | 0,05 | 72 NBR 902 | BA | 8978 | ● |
| 62 | 80 | 10 | C | металлическая | 0,05 | 72 NBR 902 | B2U | 23148 | ● |
| 62 | 80 | 12 | C | металлическая | 0,05 | 72 NBR 902 | B2U | 11647 | ● |
| 62 | 82 | 5,5 | | металлическая | нет | 80 NBR 177458 | MSC 01 | 508544 | ○ |
| 62 | 82 | 5,5 | | металлическая | нет | 80 FKM 177459 | MSC 01 | 508589 | ○ |
| 62 | 85 | 7 | AS | гладкая | ➔ Диаграмма | 72 NBR 902 | BABSL | 106214 | ● |
| 62 | 85 | 7 | AS | гладкая | ➔ Диаграмма | 75 FKM 595 | BABSL | 363452 | ● |
| 62 | 85 | 10 | A | гладкая | 0,05 | 72 NBR 902 | BA | 8983 | ● |
| 62 | 85 | 10 | B | металлическая | 0,05 | 72 NBR 902 | B1 | 19889 | ● |
| 62 | 85 | 10 | C | металлическая | 0,05 | 72 NBR 902 | B2U | 23149 | ● |
| 62 | 85 | 10 | A | проточенная | 0,05 | 75 FKM 585 | BAUMX7 | 400994 | ● |
| 62 | 85 | 12 | C | металлическая | 0,05 | 72 NBR 902 | B2 | 2503 | ● |
| 62 | 85 | 13 | C | металлическая | 0,05 | 72 NBR 902 | B2U | 23150 | ○ |
| 62 | 85 | 13 | CS | металлическая | 0,05 | 72 NBR 902 | B2USL | 23433 | ● |
| 62 | 90 | 10 | C | металлическая | 0,05 | 72 NBR 902 | B2U | 22780 | ○ |
| 62 | 90 | 10 | B | металлическая | 0,05 | 72 NBR 902 | B1 | 31506 | ○ |
| 62 | 90 | 10 | A | проточенная | 0,02 | 72 NBR 902 | BAFUDX7 | 334847 | ● |
| 62 | 90 | 10 | A | проточенная | 0,05 | 75 FKM 585 | BAUMX7 | 402395 | ● |
| 62 | 90 | 10 | AS | проточенная | 0,05 | 75 FKM 585 | BAUMSLX7 | 520029 | ○ |
| 62 | 90 | 10 | A | гладкая | 0,05 | 72 NBR 902 | BAU | 523562 | ● |
| 62 | 90 | 12 | C | металлическая | 0,05 | 72 NBR 902 | B2U | 23151 | ● |
| 62 | 90 | 12 | AS | гладкая | 0,05 | 72 NBR 902 | BAUSLX2 | 470364 | ● |
| 62 | 90 | 12 | AS | гладкая | 0,05 | 75 FKM 585 | BAUMSL | 470365 | ● |
| 62 | 90 | 13 | B | металлическая | 0,05 | 72 NBR 902 | B1U | 19890 | ● |
| 62 | 95 | 13 | B | металлическая | 0,05 | 72 NBR 902 | B1U | 19891 | ● |
| 62 | 100 | 13 | C | металлическая | 0,05 | 72 NBR 902 | B2 | 23152 | ● |
| 62 | 120 | 12 | AS | гладкая | 0,05 | 72 NBR 902 | BAUSLX2 | 470345 | ● |
| 62 | 120 | 12 | AS | гладкая | 0,05 | 75 FKM 585 | BAUMSL | 470347 | ● |
| 62 | 120 | | | гладкая | 0,05 | 72 NBR 902 | MSS 1 | 525400 | ○ |
| 62 | 120 | | | гладкая | 0,05 | 75 FKM 585 | MSS 1 | 525428 | ○ |
| 63 | 85 | 10 | A | гладкая | 0,05 | 72 NBR 902 | BAU | 2794 | ● |
| 63 | 85 | 10 | B | металлическая | 0,05 | 72 NBR 902 | B1 | 18195 | ● |
| 63 | 85 | 10 | C | металлическая | 0,05 | 72 NBR 902 | B2U | 23153 | ● |
| 63 | 85 | 10 | A | проточенная | 0,05 | 75 FKM 585 | BAUMX7 | 411527 | ● |
| 63 | 85 | 12 | C | металлическая | 0,05 | 72 NBR 902 | B2U | 14876 | ○ |
| 63 | 85 | 13 | C | металлическая | 0,05 | 72 NBR 902 | B2 | 23154 | ○ |
| 63 | 90 | 10 | A | гладкая | 0,05 | 72 NBR 902 | BA | 14877 | ● |
| 63 | 90 | 10 | AS | проточенная | 0,05 | 75 FKM 585 | BAUMSLX7 | 410417 | ● |
| 63 | 90 | 10 | A | проточенная | 0,05 | 75 FKM 585 | BAUMX7 | 411528 | ○ |
| 63 | 90 | 12 | C | металлическая | 0,05 | 72 NBR 902 | B2 | 2792 | ● |
| 63,5 | 82,55 | 9,5 | C | металлическая | 0,05 | 72 NBR 902 | B2U | 23156 | ● |
| 64 | 80 | 8 | B | металлическая | 0,05 | 72 NBR 902 | B1 | 121796 | ● |
| 64 | 80 | 8 | A | гладкая | 0,02 | 72 NBR 902 | BAFUD | 12011006 | ● |
| 64 | 80 | 13 | C | металлическая | 0,05 | 72 NBR 902 | B2 | 22781 | ● |
| 64 | 85 | 10 | C | металлическая | 0,05 | 72 NBR 902 | B2U | 23545 | ● |
| 64 | 85 | 13 | C | металлическая | 0,05 | 72 NBR 902 | B2U | 23160 | ● |
| 64 | 90 | 10 | A | гладкая | 0,05 | 72 NBR 902 | BA | 9003 | ● |
| 64 | 90 | 10 | C | металлическая | 0,05 | 72 NBR 902 | B2U | 22782 | ○ |
| 64 | 90 | 10 | AS | проточенная | 0,05 | 75 FKM 585 | BAUMSLX7 | 532938 | ● |
| 64 | 90 | 13 | B | металлическая | 0,05 | 72 NBR 902 | B1USL | 20108 | ● |
| 64 | 90 | 13 | C | металлическая | 0,05 | 72 NBR 902 | B2 | 23161 | ○ |
| 64 | 90 | 13 | CS | металлическая | 0,05 | 72 NBR 902 | B2USL | 23454 | ● |
| 65 | 75 | 8 | B | металлическая | нет | 72 NBR 902 | B1OF | 532635 | ○ |
| 65 | 80 | 7 | B | металлическая | 0,05 | 72 NBR 902 | B1USL | 37031 | ○ |
| 65 | 80 | 7 | AS | гладкая | ➔ Диаграмма | 72 NBR 902 | BABSL | 12001711 | ● |
| 65 | 80 | 8 | B | металлическая | 0,02 | 72 NBR 902 | B1FUD | 334402 | ● |
| 65 | 80 | 8 | A | проточенная | 0,02 | 72 NBR 902 | BAFUDX7 | 355414 | ○ |
| 65 | 80 | 8 | B | металлическая | 0,02 | 75 FKM 595 | B1FUD | 459463 | ○ |
| 65 | 80 | 8 | AS | проточенная | 0,05 | 75 FKM 585 | BAUMSLX7 | 474109 | ● |
| 65 | 80 | 8 | A | проточенная | 0,05 | 75 FKM 585 | BAUMX7 | 520225 | ● |
| 65 | 80 | 8 | AS | проточенная | 0,05 | 72 NBR 902 | BAUSLX7 | 49033418 | ● |
| 65 | 80 | 10 | C | металлическая | до 1 МПа | PTFE F56101 | B2PT | 406826 | ● |
| 65 | 85 | 5,5 | | металлическая | нет | 80 NBR 177458 | MSC 01 | 508546 | ○ |
| 65 | 85 | 5,5 | | металлическая | нет | 80 FKM 177459 | MSC 01 | 508590 | ○ |

● Поставляется со склада ○ По запросу: Оснастка имеется, короткий срок поставки * ➔ Диаграмма 2, Стр. 16



SIMM_RU.indb 57 27.05.2011 13:39:18

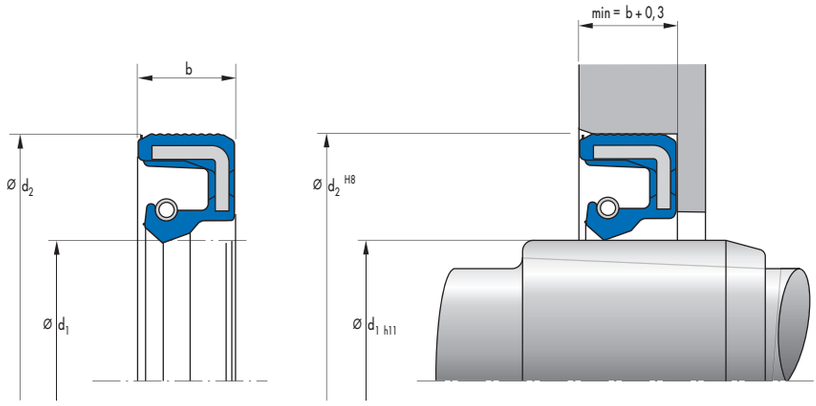


| $d_1$ | $d_2$ | b | DIN 3761 | Наружная поверхность | Давление* | Материал | Конструкция | Артикул N° | |
|---|---|---|---|---|---|---|---|---|---|
| 65 | 85 | 10 | A | гладкая | 0,05 | 72 NBR 902 | BAU | 9011 | ○ |
| 65 | 85 | 10 | A | проточенная | 0,02 | 72 NBR 902 | BAFUDX7 | 334324 | ● |
| 65 | 85 | 10 | B | металлическая | 0,02 | 72 NBR 902 | B1FUD | 334375 | ● |
| 65 | 85 | 10 | C | металлическая | 0,02 | 72 NBR 902 | B2FUD | 334697 | ● |
| 65 | 85 | 10 | C | металлическая | 0,05 | 75 FKM 585 | B2U | 389134 | ○ |
| 65 | 85 | 10 | A | проточенная | 0,05 | 75 FKM 585 | BAUMX7 | 389826 | ● |
| 65 | 85 | 10 | AS | проточенная | 0,05 | 75 FKM 585 | BAUMSLX7 | 389999 | ● |
| 65 | 85 | 10 | B | металлическая | 0,05 | 75 FKM 595 | B1U | 405903 | ○ |
| 65 | 85 | 10 | C | металлическая | до 1 МПа | PTFE F56101 | B2PT | 406827 | ● |
| 65 | 85 | 10 | AS | гладкая | 0,02 | 72 NBR 902 | BAFUDSL | 12011195 | ● |
| 65 | 85 | 12 | C | металлическая | 0,02 | 72 NBR 902 | B2FUD | 334696 | ● |
| 65 | 85 | 12 | A | проточенная | 0,05 | 75 FKM 585 | BAUMX7 | 389292 | ● |
| 65 | 85 | 12 | AS | гладкая | 0,05 | 72 NBR 902 | BAUSLX2 | 470431 | ● |
| 65 | 85 | 12 | AS | гладкая | 0,05 | 75 FKM 585 | BAUMSL | 470432 | ● |
| 65 | 85 | 13 | A | гладкая | 0,05 | 72 NBR 902 | BA | 9015 | ● |
| 65 | 85 | 13 | BS | металлическая | 0,05 | 75 FKM 595 | B1SL | 322198 | ○ |
| 65 | 85 | 13 | C | металлическая | 0,02 | 72 NBR 902 | B2FUD | 334336 | ● |
| 65 | 85 | 13 | B | металлическая | 0,02 | 72 NBR 902 | B1FUD | 334683 | ● |
| 65 | 85 | 13 | BS | металлическая | 0,02 | 72 NBR 902 | B1FUDSL | 335118 | ● |
| 65 | 85 | 13 | AS | проточенная | 0,02 | 72 NBR 902 | BAFUDSLX7 | 355410 | ● |
| 65 | 85 | | | гладкая | 0,05 | 75 FKM 585 | MSS 1 | 525421 | ○ |
| 65 | 87 | 7,5 | | металлическая | нет | 80 FKM 177459 | MSC 02 | 508615 | ○ |
| 65 | 87 | 7,5 | | металлическая | нет | 80 NBR 177458 | MSC 02 | 508639 | ○ |
| 65 | 90 | 7 | AS | гладкая | → Диаграмма | 72 NBR 902 | BABSL | 146271 | ● |
| 65 | 90 | 7 | AS | гладкая | → Диаграмма | 75 FKM 595 | BABSL | 418822 | ● |
| 65 | 90 | 8 | AS | гладкая | 0,05 | 72 NBR 902 | BAUSLX2 | 49017459 | ● |
| 65 | 90 | 8 | AS | гладкая | 0,05 | 75 FKM 585 | BAUMSL | 49017460 | ● |
| 65 | 90 | 10 | B | металлическая | 0,05 | 72 NBR 902 | B1USL | 20163 | ● |
| 65 | 90 | 10 | B | металлическая | 0,02 | 72 NBR 902 | B1FUD | 334662 | ● |
| 65 | 90 | 10 | C | металлическая | 0,02 | 72 NBR 902 | B2FUD | 334664 | ● |
| 65 | 90 | 10 | A | проточенная | 0,05 | 75 FKM 585 | BAUMX7 | 403074 | ● |
| 65 | 90 | 10 | AS | проточенная | 0,05 | 75 FKM 585 | BAUMSLX7 | 416246 | ● |
| 65 | 90 | 10 | B | металлическая | 0,05 | 72 NBR 902 | B1USL | 436123 | ○ |
| 65 | 90 | 10 | AS | гладкая | 0,05 | 72 NBR 902 | BAUSLX2 | 524504 | ● |
| 65 | 90 | 10 | A | гладкая | 0,05 | 72 NBR 902 | BAUX2 | 527119 | ● |
| 65 | 90 | 10 | B | металлическая | 0,05 | 75 FKM 595 | B1USL | 533459 | ○ |
| 65 | 90 | 12 | CS | металлическая | 0,05 | 72 NBR 902 | B2USL | 34900 | ● |
| 65 | 90 | 12 | C | металлическая | 0,02 | 72 NBR 902 | B2FUD | 334352 | ● |
| 65 | 90 | 12 | B | металлическая | 0,02 | 72 NBR 902 | B1FUD | 334661 | ○ |
| 65 | 90 | 12 | A | проточенная | 0,05 | 75 FKM 585 | BAUMX7 | 389584 | ● |
| 65 | 90 | 13 | A | гладкая | 0,05 | 72 NBR 902 | BA | 9030 | ● |
| 65 | 90 | 13 | B | металлическая | 0,05 | 72 NBR 902 | B1USL | 20109 | ○ |
| 65 | 90 | 13 | B | металлическая | 0,02 | 72 NBR 902 | B1FUD | 334660 | ● |
| 65 | 90 | 13 | C | металлическая | 0,02 | 72 NBR 902 | B2FUD | 334663 | ● |
| 65 | 90 | 13 | B | металлическая | 0,05 | 72 NBR 902 | B1USL | 523400 | ● |
| 65 | 95 | 10 | A | проточенная | 0,02 | 72 NBR 902 | BAFUDX7 | 334849 | ● |
| 65 | 95 | 10 | A | проточенная | 0,05 | 75 FKM 585 | BAUMX7 | 411733 | ● |
| 65 | 95 | 13 | C | металлическая | 0,05 | 72 NBR 902 | B2U | 23166 | ● |

● Поставляется со склада ○ По запросу: Оснастка имеется, короткий срок поставки * → Диаграмма 2, Стр. 16



SIMM_RU.indb 58 27.05.2011 13:39:19

| $d_1$ | $d_2$ | b | DIN 3761 | Наружная поверхность | Давление* | Материал | Конструкция | Артикул N° | |
|---|---|---|---|---|---|---|---|---|---|
| 65 | 100 | 10 | B | металлическая | 0,05 | 72 NBR 902 | B1U | 21164 | ● |
| 65 | 100 | 10 | C | металлическая | 0,05 | 72 NBR 902 | B2U | 22783 | ● |
| 65 | 100 | 10 | A | проточенная | 0,05 | 75 FKM 585 | BAUMX7 | 401003 | ● |
| 65 | 100 | 10 | AS | проточенная | 0,05 | 75 FKM 585 | BAUMSLX7 | 410408 | ● |
| 65 | 100 | 10 | AS | проточенная | 0,05 | 72 NBR 902 | BAUSLX7 | 451669 | ● |
| 65 | 100 | 10 | A | гладкая | 0,02 | 72 NBR 902 | BAFUD | 49001654 | ● |
| 65 | 100 | 10 | AS | гладкая | 0,05 | 72 NBR 902 | BAUSLX2 | 49001671 | ● |
| 65 | 100 | 12 | A | гладкая | 0,05 | 72 NBR 902 | BA | 9041 | ● |
| 65 | 100 | 12 | C | металлическая | 0,05 | 72 NBR 902 | B2 | 19775 | ● |
| 65 | 100 | 12 | AS | гладкая | 0,05 | 72 NBR 902 | BAUSLX2 | 470433 | ● |
| 65 | 100 | 12 | AS | гладкая | 0,05 | 75 FKM 585 | BAUMSL | 470434 | ● |
| 65 | 100 | 13 | C | металлическая | 0,05 | 72 NBR 902 | B2U | 23167 | ● |
| 65 | 100 | 13 | BS | металлическая | 0,02 | 72 NBR 902 | B1FUDSL | 335119 | ● |
| 65 | 100 | | | гладкая | 0,05 | 72 NBR 902 | MSS 7 | 522350 | ○ |
| 65 | 100 | | | гладкая | 0,05 | 72 NBR 902 | MSS 1 | 525394 | ○ |
| 65 | 100 | | | гладкая | 0,05 | 75 FKM 585 | MSS 1 | 525426 | ○ |
| 65 | 110 | 10 | AS | гладкая | 0,05 | 72 NBR 902 | BAUSLX2 | 522256 | ● |
| 65 | 120 | 10 | A | проточенная | 0,05 | 72 NBR 902 | BAUX27 | 450736 | ○ |
| 65 | 120 | 10 | AS | проточенная | 0,05 | 72 NBR 902 | BAUSLX27 | 450737 | ○ |
| 65 | 120 | 10 | AS | гладкая | 0,05 | 75 FKM 585 | BAUMSL | 49011962 | ● |
| 65 | 120 | 10 | A | гладкая | 0,05 | 75 FKM 585 | BAUM | 49012129 | ● |
| 65 | 120 | 10 | A | гладкая | 0,05 | 72 NBR 902 | BAUX2 | 49037440 | ● |
| 65 | 120 | 12 | AS | гладкая | 0,05 | 75 FKM 585 | BAUMSL | 455633 | ● |
| 65 | 120 | 12 | AS | гладкая | 0,05 | 72 NBR 902 | BAUSLX2 | 455634 | ● |
| 65 | 120 | | | гладкая | 0,05 | 72 NBR 902 | MSS 1 | 525367 | ○ |
| 65 | 140 | 12 | AS | гладкая | 0,05 | 75 FKM 585 | BAUMSL | 455635 | ● |
| 65 | 140 | 12 | AS | гладкая | 0,05 | 72 NBR 902 | BAUSLX2 | 455636 | ● |
| 65 | 140 | 12 | A | гладкая | 0,05 | 72 NBR 902 | BAUX2 | 475367 | ○ |
| 65 | 140 | | | гладкая | 0,05 | 72 NBR 902 | MSS 1 | 525368 | ○ |
| 65 | 140 | | | гладкая | 0,05 | 75 FKM 585 | MSS 1 | 525373 | ○ |
| 65 | 140 | | | гладкая | 0,05 | 75 FKM 585 | MSS 1 | 525449 | ○ |
| 66 | 90 | 13 | C | металлическая | 0,05 | 72 NBR 902 | B2 | 23171 | ● |
| 67 | 80 | 10 | B | металлическая | 0,05 | 72 NBR 902 | B1 | 21022 | ● |
| 67 | 85 | 10 | C | металлическая | 0,02 | 72 NBR 902 | B2FUD | 334972 | ● |
| 67 | 85 | 10 | C | металлическая | 0,05 | 72 NBR 902 | B2U | 415598 | ● |
| 67 | 90 | 10 | C | металлическая | 0,05 | 72 NBR 902 | B2 | 22784 | ○ |
| 67 | 90 | 10 | A | гладкая | 0,05 | 72 NBR 902 | BAUSL | 464665 | ○ |
| 67 | 90 | 10 | AS | проточенная | 0,05 | 75 FKM 585 | BAUMSLX7 | 531790 | ● |
| 67 | 90 | 13 | C | металлическая | 0,05 | 72 NBR 902 | B2 | 23174 | ● |
| 68 | 78 | 7 | B | металлическая | 0,05 | 72 NBR 902 | B1 | 26008 | ● |
| 68 | 80 | 7 | AS | гладкая | → Диаграмма | 72 NBR 902 | BABSL | 323546 | ○ |
| 68 | 85 | 10 | B | металлическая | 0,02 | 72 NBR 902 | B1FUD | 334403 | ● |
| 68 | 85 | 10 | A | проточенная | 0,02 | 72 NBR 902 | BAFUDX7 | 411221 | ● |
| 68 | 87 | 8 | AS | гладкая | 0,02 | 72 NBR 902 | BAFUDSL | 12011197 | ● |
| 68 | 88 | 5,5 | | металлическая | нет | 80 NBR 177458 | MSC 01 | 508547 | ○ |
| 68 | 88 | 5,5 | | металлическая | нет | 80 FKM 177459 | MSC 01 | 508591 | ○ |
| 68 | 90 | 10 | A | гладкая | 0,05 | 72 NBR 902 | BAUSL | 9060 | ● |
| 68 | 90 | 10 | C | металлическая | 0,05 | 72 NBR 902 | B2 | 23176 | ● |
| 68 | 90 | 10 | B | металлическая | 0,05 | 72 NBR 902 | B1U | 23827 | ● |
| 68 | 90 | 10 | CS | металлическая | 0,05 | 72 NBR 902 | B2SL | 38056 | ● |
| 68 | 90 | 10 | B | металлическая | 0,05 | 72 NBR 902 | B1USL | 66622 | ● |
| 68 | 90 | 10 | A | проточенная | 0,02 | 72 NBR 902 | BAFUDX7 | 355406 | ● |
| 68 | 90 | 10 | A | проточенная | 0,05 | 75 FKM 585 | BAUMX7 | 389793 | ● |
| 68 | 90 | 10 | AS | проточенная | 0,05 | 75 FKM 585 | BAUMSLX7 | 407291 | ● |
| 68 | 90 | 10 | AS | гладкая | → Диаграмма | 72 NBR 902 | BABSL | 12011532 | ● |
| 68 | 90 | 12 | C | металлическая | 0,05 | 72 NBR 902 | B2U | 23177 | ● |
| 68 | 90 | 13 | B | металлическая | 0,05 | 72 NBR 902 | B1U | 19904 | ○ |
| 68 | 90 | 13 | BS | металлическая | 0,02 | 72 NBR 902 | B1FUDSL | 335120 | ● |
| 68 | 95 | 13 | C | металлическая | 0,05 | 72 NBR 902 | B2U | 23178 | ● |
| 68 | 100 | 10 | A | гладкая | 0,05 | 72 NBR 902 | BA | 9062 | ● |
| 68 | 100 | 10 | C | металлическая | 0,05 | 72 NBR 902 | B2 | 23180 | ● |
| 68 | 100 | 10 | A | проточенная | 0,05 | 75 FKM 585 | BAUMX7 | 411777 | ● |
| 68 | 100 | 12 | C | металлическая | 0,05 | 72 NBR 902 | B2U | 23179 | ● |
| 69 | 90 | 10 | A | гладкая | 0,05 | 72 NBR 902 | BAU | 9066 | ● |
| 69,85 | 104,75 | 14,2 | AS | гладкая | 0,05 | 75 FKM 595 | BAUMSL | 429414 | ○ |

● Поставляется со склада ○ По запросу: Оснастка имеется, короткий срок поставки * → Диаграмма 2, Стр. 16



SIMM_RU.indb 59 27.05.2011 13:39:20

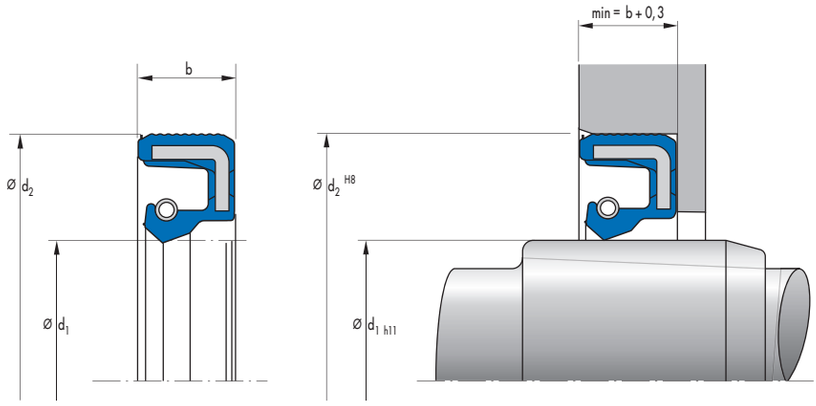


| $d_1$ | $d_2$ | b | DIN 3761 | Наружная поверхность | Давление* | Материал | Конструкция | Артикул N° | |
|---|---|---|---|---|---|---|---|---|---|
| 70 | 80 | 8 | BS | металлическая | 0,02 | 72 NBR 902 | B1FUDSL | 456301 | ● |
| 70 | 85 | 7 | A | проточенная | 0,02 | 72 NBR 902 | BAFUDX7 | 355485 | ● |
| 70 | 85 | 8 | B | металлическая | 0,02 | 72 NBR 902 | B1FUD | 334267 | ● |
| 70 | 85 | 8 | A | проточенная | 0,02 | 72 NBR 902 | BAFUDX7 | 334851 | ● |
| 70 | 85 | 8 | BS | металлическая | 0,02 | 72 NBR 902 | B1FUDSL | 346133 | ● |
| 70 | 85 | 8 | A | проточенная | 0,05 | 75 FKM 585 | BAUMX7 | 407045 | ● |
| 70 | 85 | 8 | AS | гладкая | 0,05 | 72 NBR 902 | BAUSLX2 | 524145 | ● |
| 70 | 85 | 8 | AS | проточенная | 0,05 | 75 FKM 585 | BAUMSLX7 | 532958 | ● |
| 70 | 88 | 6,5 | AS | гладкая | ➔ Диаграмма | 72 NBR 902 | BABSL | 355823 | ○ |
| 70 | 90 | 5,5 | | металлическая | нет | 80 NBR 177458 | MSC 01 | 508548 | ○ |
| 70 | 90 | 5,5 | | металлическая | нет | 80 FKM 177459 | MSC 01 | 508592 | ○ |
| 70 | 90 | 7 | AS | гладкая | ➔ Диаграмма | 72 NBR 902 | BABSL | 3059 | ● |
| 70 | 90 | 7 | AS | гладкая | ➔ Диаграмма | 75 FKM 595 | BABSL | 49008932 | ● |
| 70 | 90 | 10 | B | металлическая | 0,02 | 72 NBR 902 | B1FUD | 334647 | ● |
| 70 | 90 | 10 | C | металлическая | 0,02 | 72 NBR 902 | B2FUD | 334651 | ● |
| 70 | 90 | 10 | A | проточенная | 0,05 | 75 FKM 585 | BAUMX7 | 376664 | ● |
| 70 | 90 | 10 | AS | проточенная | 0,05 | 72 NBR 902 | BAUSLX7 | 376900 | ○ |
| 70 | 90 | 10 | C | металлическая | до 1 МПа | PTFE F56101 | B2PT | 406771 | ● |
| 70 | 90 | 10 | B | металлическая | 0,05 | 72 NBR 902 | B1USL | 426882 | ○ |
| 70 | 90 | 10 | AS | проточенная | 0,05 | 75 FKM 585 | BAUMSLX7 | 520226 | ● |
| 70 | 90 | 10 | AS | гладкая | 0,05 | 72 NBR 902 | BAUSLX2 | 524198 | ● |
| 70 | 90 | 12 | B | металлическая | 0,02 | 72 NBR 902 | B1FUD | 334649 | ● |
| 70 | 90 | 12 | C | металлическая | 0,02 | 72 NBR 902 | B2FUD | 334650 | ● |
| 70 | 90 | 12 | A | проточенная | 0,05 | 75 FKM 585 | BAUMX7 | 388870 | ● |
| 70 | 90 | 12 | AS | гладкая | 0,05 | 75 FKM 585 | BAUMSL | 455637 | ● |
| 70 | 90 | 12 | AS | гладкая | 0,05 | 72 NBR 902 | BAUSLX2 | 455638 | ● |
| 70 | 90 | 12 | A | гладкая | 0,05 | 72 NBR 902 | BAUX2 | 520465 | ● |
| 70 | 90 | 13 | BS | металлическая | 0,05 | 72 NBR 902 | B1SL | 7534 | ● |
| 70 | 90 | 13 | A | гладкая | 0,05 | 72 NBR 902 | BAU | 9101 | ● |
| 70 | 90 | 13 | A | гладкая | 0,05 | 72 NBR 902 | BAUSL | 9102 | ● |
| 70 | 90 | 13 | CS | металлическая | 0,05 | 72 NBR 902 | B2USL | 23457 | ● |
| 70 | 90 | 13 | C | металлическая | 0,02 | 72 NBR 902 | B2FUD | 334358 | ● |
| 70 | 90 | 13 | B | металлическая | 0,02 | 72 NBR 902 | B1FUD | 334648 | ● |
| 70 | 90 | | | гладкая | 0,05 | 72 NBR 902 | MSS 1 | 525376 | ○ |
| 70 | 90 | | | гладкая | 0,05 | 75 FKM 585 | MSS 1 | 525380 | ○ |
| 70 | 92 | 7,5 | | металлическая | нет | 80 FKM 177459 | MSC 02 | 508616 | ○ |
| 70 | 92 | 7,5 | | металлическая | нет | 80 NBR 177458 | MSC 02 | 508640 | ○ |
| 70 | 95 | 8 | B | металлическая | 0,02 | 72 NBR 902 | B1FUD | 310667 | ● |
| 70 | 95 | 10 | A | гладкая | 0,05 | 72 NBR 902 | BAU | 9106 | ● |
| 70 | 95 | 10 | C | металлическая | 0,05 | 72 NBR 902 | B2U | 22786 | ● |
| 70 | 95 | 10 | A | гладкая | 0,05 | 72 NBR 902 | BAU | 523551 | ● |
| 70 | 95 | 12 | AS | проточенная | 0,05 | 75 FKM 585 | BAUMSLX7 | 405449 | ● |
| 70 | 95 | 13 | A | гладкая | 0,05 | 72 NBR 902 | BAU | 9108 | ● |
| 70 | 95 | 13 | B | металлическая | 0,05 | 72 NBR 902 | B1 | 19909 | ● |
| 70 | 95 | 13 | C | металлическая | 0,05 | 72 NBR 902 | B2U | 23185 | ● |
| 70 | 95 | 13 | BS | металлическая | 0,05 | 72 NBR 902 | B1SL | 49010593 | ● |
| 70 | 98 | 13 | C | металлическая | 0,05 | 72 NBR 902 | B2 | 23186 | ○ |
| 70 | 100 | 6 | A | гладкая | 0,05 | 72 NBR 902 | BA | 9110 | ● |

● Поставляется со склада ○ По запросу: Оснастка имеется, короткий срок поставки * ➔ Диаграмма 2, Стр. 16



SIMM_RU.indb 60 27.05.2011 13:39:21

| $d_1$ | $d_2$ | b | DIN 3761 | Наружная поверхность | Давление* | Материал | Конструкция | Артикул N° | |
|---|---|---|---|---|---|---|---|---|---|
| 70 | 100 | 10 | A | проточенная | 0,02 | 72 NBR 902 | BAFUDX7 | 334325 | ● |
| 70 | 100 | 10 | B | металлическая | 0,02 | 72 NBR 902 | B1FUD | 334699 | ● |
| 70 | 100 | 10 | C | металлическая | 0,02 | 72 NBR 902 | B2FUD | 334702 | ● |
| 70 | 100 | 10 | A | гладкая | 0,05 | 72 NBR 902 | BAU | 340877 | ○ |
| 70 | 100 | 10 | A | проточенная | 0,05 | 75 FKM 585 | BAUMX7 | 398035 | ● |
| 70 | 100 | 10 | C | металлическая | до 1 МПа | PTFE F56101 | B2PT | 406829 | ● |
| 70 | 100 | 10 | AS | гладкая | 0,05 | 72 NBR 902 | BAUSLX2 | 522359 | ● |
| 70 | 100 | 10 | A | гладкая | 0,05 | 72 NBR 902 | BAU | 523842 | ● |
| 70 | 100 | 10 | AS | проточенная | 0,05 | 75 FKM 585 | BAUMSLX7 | 524105 | ● |
| 70 | 100 | 12 | C | металлическая | 0,02 | 72 NBR 902 | B2FUD | 334338 | ● |
| 70 | 100 | 12 | A | гладкая | 0,02 | 72 NBR 902 | BAFUD | 523564 | ● |
| 70 | 100 | 13 | A | гладкая | 0,05 | 72 NBR 902 | BAU | 9122 | ● |
| 70 | 100 | 13 | B | металлическая | 0,02 | 72 NBR 902 | B1FUD | 334698 | ○ |
| 70 | 100 | 13 | C | металлическая | 0,02 | 72 NBR 902 | B2FUD | 334700 | ● |
| 70 | 105 | 13 | C | металлическая | 0,05 | 72 NBR 902 | B2 | 23189 | ● |
| 70 | 110 | 8 | A | гладкая | 0,05 | 72 NBR 902 | BAU | 9128 | ○ |
| 70 | 110 | 8 | A | гладкая | 0,05 | 75 FKM 585 | BAUM | 49012067 | ● |
| 70 | 110 | 8 | A | гладкая | 0,05 | 72 NBR 902 | BAUX2 | 49033018 | ● |
| 70 | 110 | 10 | AS | проточенная | 0,05 | 72 NBR 902 | BAUSLX7 | 377886 | ● |
| 70 | 110 | 12 | AS | гладкая | 0,05 | 75 FKM 585 | BAUMSL | 455639 | ● |
| 70 | 110 | 12 | AS | гладкая | 0,05 | 72 NBR 902 | BAUSLX2 | 455641 | ● |
| 70 | 110 | 13 | A | гладкая | 0,05 | 72 NBR 902 | BAU | 9130 | ● |
| 70 | 110 | 13 | B | металлическая | 0,05 | 72 NBR 902 | B1U | 19912 | ● |
| 70 | 110 | 13 | C | металлическая | 0,05 | 72 NBR 902 | B2 | 23190 | ● |
| 70 | 110 | 13 | AS | проточенная | 0,02 | 72 NBR 902 | BAFUDSLX7 | 407536 | ● |
| 70 | 110 | | | гладкая | 0,05 | 72 NBR 902 | MSS 1 | 525375 | ○ |
| 70 | 115 | 16 | A | гладкая | 0,05 | 72 NBR 902 | BA | 306770 | ○ |
| 70 | 120 | 10 | AS | проточенная | 0,02 | 72 NBR 902 | BAFUDSLX7 | 452953 | ● |
| 70 | 125 | 12 | AS | гладкая | 0,05 | 72 NBR 902 | BAUSLX2 | 49011092 | ● |
| 70 | 125 | 12 | A | гладкая | 0,05 | 72 NBR 902 | BAUX2 | 49011093 | ● |
| 70 | 130 | 10 | AS | гладкая | 0,05 | 72 NBR 902 | BAUSLX2 | 479457 | ● |
| 70 | 130 | 10 | A | гладкая | 0,05 | 72 NBR 902 | BAUX2 | 479458 | ● |
| 70 | 130 | 10 | AS | гладкая | 0,05 | 75 FKM 585 | BAUMSL | 49011951 | ● |
| 70 | 130 | 10 | A | гладкая | 0,05 | 75 FKM 585 | BAUM | 49012128 | ○ |
| 70 | 130 | 12 | AS | гладкая | 0,05 | 72 NBR 902 | BAUSLX2 | 477908 | ● |
| 70 | 130 | | | гладкая | 0,05 | 72 NBR 902 | MSS 7 | 522285 | ○ |
| 72 | 84 | 7 | B | металлическая | 0,05 | 72 NBR 902 | B1 | 23821 | ● |
| 72 | 84 | 7 | A | проточенная | 0,05 | 75 FKM 585 | BAUMX7 | 410718 | ● |
| 72 | 84 | 18 | B | металлическая | 0,02 | 72 NBR 902 | B1FUD | 408294 | ○ |
| 72 | 90 | 10 | A | гладкая | 0,05 | 72 NBR 902 | BA | 9137 | ○ |
| 72 | 90 | 10 | C | металлическая | 0,05 | 72 NBR 902 | B2U | 22788 | ● |
| 72 | 90 | 10 | A | гладкая | 0,05 | 75 FKM 595 | BAUM | 418071 | ○ |
| 72 | 90 | 10 | A | гладкая | 0,05 | 72 NBR 902 | BAUX2 | 49025290 | ● |
| 72 | 90 | 13 | C | металлическая | 0,05 | 72 NBR 902 | B2U | 22789 | ○ |
| 72 | 92 | 5,5 | | металлическая | нет | 80 NBR 177458 | MSC 01 | 508549 | ○ |
| 72 | 92 | 5,5 | | металлическая | нет | 80 FKM 177459 | MSC 01 | 508593 | ○ |
| 72 | 95 | 10 | B | металлическая | 0,05 | 72 NBR 902 | B1U | 10761 | ● |
| 72 | 95 | 10 | C | металлическая | 0,05 | 72 NBR 902 | B2U | 23192 | ● |
| 72 | 95 | 10 | A | проточенная | 0,02 | 72 NBR 902 | BAFUDX7 | 366669 | ● |
| 72 | 95 | 10 | A | проточенная | 0,05 | 75 FKM 585 | BAUMX7 | 411780 | ● |
| 72 | 95 | 10 | AS | проточенная | 0,02 | 72 NBR 902 | BAFUDSLX7 | 437162 | ● |
| 72 | 95 | 12 | C | металлическая | 0,05 | 72 NBR 902 | B2U | 2634 | ● |
| 72 | 95 | 12 | AS | гладкая | 0,05 | 72 NBR 902 | BAUSLX2 | 470366 | ● |
| 72 | 95 | 12 | AS | гладкая | 0,05 | 75 FKM 585 | BAUMSL | 470367 | ● |
| 72 | 95 | 13 | BS | металлическая | 0,05 | 72 NBR 902 | B1SL | 3513 | ● |
| 72 | 95 | 13 | C | металлическая | 0,05 | 72 NBR 902 | B2U | 4774 | ○ |
| 72 | 95 | 13 | B | металлическая | 0,05 | 72 NBR 902 | B1U | 19914 | ● |
| 72 | 95 | 13 | C | металлическая | 0,05 | 75 FKM 595 | B2 | 322085 | ○ |
| 72 | 100 | 10 | A | гладкая | 0,05 | 72 NBR 902 | BAU | 9142 | ● |
| 72 | 100 | 10 | B | металлическая | 0,05 | 72 NBR 902 | B1 | 19915 | ● |
| 72 | 100 | 10 | C | металлическая | 0,05 | 72 NBR 902 | B2U | 23194 | ● |
| 72 | 100 | 10 | A | проточенная | 0,05 | 75 FKM 585 | BAUMX7 | 401034 | ● |
| 72 | 100 | 10 | C | металлическая | до 1 МПа | PTFE F56101 | B2PT | 406831 | ○ |
| 72 | 100 | 10 | AS | проточенная | 0,05 | 75 FKM 585 | BAUMSLX7 | 407289 | ● |
| 72 | 100 | 10 | A | гладкая | 0,05 | 72 NBR 902 | BAU | 523565 | ● |

● Поставляется со склада ○ По запросу: Оснастка имеется, короткий срок поставки * ➔ Диаграмма 2, Стр. 16



SIMM_RU.indb 61 27.05.2011 13:39:22

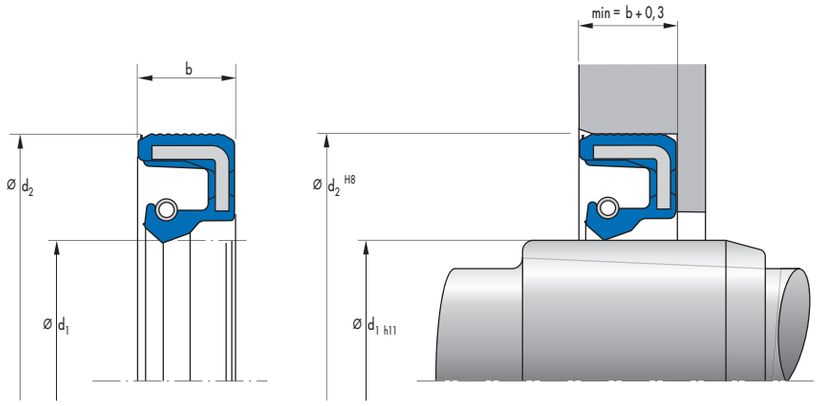


| $d_1$ | $d_2$ | b | DIN 3761 | Наружная поверхность | Давление* | Материал | Конструкция | Артикул N° | |
|---|---|---|---|---|---|---|---|---|---|
| 72 | 100 | 12 | C | металлическая | 0,05 | 72 NBR 902 | B2 | 16196 | ● |
| 72 | 100 | 12 | A | проточенная | 0,02 | 72 NBR 902 | BAFUDX7 | 520460 | ○ |
| 72 | 100 | 13 | C | металлическая | 0,05 | 72 NBR 902 | B2 | 23195 | ● |
| 72 | 105 | 13 | C | металлическая | 0,05 | 72 NBR 902 | B2 | 23196 | ● |
| 72 | 105 | 13 | B | металлическая | 0,05 | 72 NBR 902 | B1USL | 153821 | ○ |
| 72 | 110 | 13 | C | металлическая | 0,05 | 72 NBR 902 | B2 | 23197 | ● |
| 72 | 130 | 12 | AS | гладкая | 0,05 | 72 NBR 902 | BAUSLX2 | 523524 | ● |
| 72 | 140 | 12 | AS | гладкая | 0,05 | 72 NBR 902 | BAUSLX2 | 470349 | ● |
| 72 | 140 | 12 | AS | гладкая | 0,05 | 75 FKM 585 | BAUMSL | 470351 | ● |
| 72 | 140 | | | гладкая | 0,05 | 72 NBR 902 | MSS 1 | 525403 | ○ |
| 73 | 95 | 10 | C | металлическая | 0,05 | 72 NBR 902 | B2U | 22790 | ● |
| 73 | 100 | 13 | C | металлическая | 0,05 | 72 NBR 902 | B2 | 23198 | ● |
| 73,03 | 95,25 | 12,7 | BS | металлическая | 0,02 | 72 NBR 902 | B1FUDSL | 402902 | ○ |
| 74 | 90 | 10 | A | гладкая | 0,05 | 72 NBR 902 | BA | 9149 | ● |
| 74 | 90 | 10 | C | металлическая | 0,05 | 72 NBR 902 | B2U | 22792 | ● |
| 74 | 95 | 10 | C | металлическая | 0,05 | 72 NBR 902 | B2U | 22793 | ● |
| 74 | 95 | 10 | A | проточенная | 0,02 | 72 NBR 902 | BAFUDX7 | 334852 | ● |
| 74 | 100 | 13 | C | металлическая | 0,05 | 72 NBR 902 | B2 | 23200 | ● |
| 75 | 90 | 8 | A | гладкая | 0,05 | 72 NBR 902 | BAU | 9157 | ○ |
| 75 | 90 | 8 | A | проточенная | 0,05 | 75 FKM 585 | BAUMX7 | 520865 | ● |
| 75 | 90 | 8 | A | гладкая | 0,05 | 72 NBR 902 | BAUX2 | 49024277 | ● |
| 75 | 90 | 10 | A | проточенная | 0,05 | 75 FKM 585 | BAUMX7 | 435005 | ● |
| 75 | 90 | 10 | AS | проточенная | 0,05 | 75 FKM 585 | BAUMSLX7 | 468762 | ● |
| 75 | 90 | 10 | AS | гладкая | → Диаграмма | 72 NBR 902 | BABSL | 12001716 | ● |
| 75 | 90 | 12 | C | металлическая | 0,05 | 72 NBR 902 | B2U | 22795 | ● |
| 75 | 90 | 15 | A | гладкая | 0,05 | 72 NBR 902 | BADUO | 9162 | ○ |
| 75 | 95 | 5,5 | | металлическая | нет | 80 NBR 177458 | MSC 01 | 508550 | ○ |
| 75 | 95 | 5,5 | | металлическая | нет | 80 FKM 177459 | MSC 01 | 508594 | ○ |
| 75 | 95 | 7 | AS | гладкая | → Диаграмма | 72 NBR 902 | BABSL | 122853 | ● |
| 75 | 95 | 7 | AS | гладкая | → Диаграмма | 75 FKM 595 | BABSL | 354069 | ● |
| 75 | 95 | 9 | AS | гладкая | 0,05 | 72 NBR 902 | BASL | 61875 | ● |
| 75 | 95 | 9 | AS | гладкая | 0,02 | 72 NBR 902 | BAFUDSL | 417887 | ● |
| 75 | 95 | 10 | BS | металлическая | 0,02 | 72 NBR 902 | B1FUDSL | 334382 | ● |
| 75 | 95 | 10 | C | металлическая | 0,02 | 72 NBR 902 | B2FUD | 334596 | ● |
| 75 | 95 | 10 | B | металлическая | 0,02 | 72 NBR 902 | B1FUD | 334598 | ● |
| 75 | 95 | 10 | AS | гладкая | → Диаграмма | 75 FKM 595 | BABSL | 372629 | ● |
| 75 | 95 | 10 | A | проточенная | 0,05 | 75 FKM 585 | BAUMX7 | 402396 | ● |
| 75 | 95 | 10 | C | металлическая | до 1 МПа | PTFE F56101 | B2PT | 406832 | ● |
| 75 | 95 | 10 | AS | проточенная | 0,05 | 75 FKM 585 | BAUMSLX7 | 521009 | ● |
| 75 | 95 | 10 | AS | гладкая | 0,02 | 72 NBR 902 | BAFUDSL | 12011201 | ○ |
| 75 | 95 | 10 | A | гладкая | 0,05 | 72 NBR 902 | BAUX2 | 49017472 | ● |
| 75 | 95 | 12 | A | гладкая | 0,05 | 72 NBR 902 | BAU | 9172 | ● |
| 75 | 95 | 12 | B | металлическая | 0,05 | 72 NBR 902 | B1USL | 150288 | ○ |
| 75 | 95 | 12 | C | металлическая | 0,02 | 72 NBR 902 | B2FUD | 334595 | ● |
| 75 | 95 | 12 | A | проточенная | 0,05 | 75 FKM 585 | BAUMX7 | 389609 | ● |
| 75 | 95 | 12 | AS | гладкая | 0,05 | 72 NBR 902 | BAUSLX2 | 524699 | ● |
| 75 | 95 | 13 | C | металлическая | 0,05 | 72 NBR 902 | B2 | 22839 | ○ |
| 75 | 95 | 13 | B | металлическая | 0,02 | 72 NBR 902 | B1FUD | 334597 | ○ |

● Поставляется со склада ○ По запросу: Оснастка имеется, короткий срок поставки * → Диаграмма 2, Стр. 16



SIMM_RU.indb 62 27.05.2011 13:39:23

| $d_1$ | $d_2$ | b | DIN 3761 | Наружная поверхность | Давление* | Материал | Конструкция | Артикул N° | |
|---|---|---|---|---|---|---|---|---|---|
| 75 | 97 | 7,5 | | металлическая | нет | 80 FKM 177459 | MSC 02 | 508617 | ○ |
| 75 | 97 | 7,5 | | металлическая | нет | 80 NBR 177458 | MSC 02 | 508641 | ○ |
| 75 | 100 | 10 | C | металлическая | 0,02 | 72 NBR 902 | B2FUD | 334331 | ● |
| 75 | 100 | 10 | B | металлическая | 0,02 | 72 NBR 902 | B1FUD | 334539 | ● |
| 75 | 100 | 10 | A | проточенная | 0,05 | 75 FKM 585 | BAUMX7 | 398031 | ● |
| 75 | 100 | 10 | AS | проточенная | 0,05 | 75 FKM 585 | BAUMSLX7 | 407279 | ● |
| 75 | 100 | 10 | AS | гладкая | 0,05 | 72 NBR 902 | BAUSLX2 | 524653 | ● |
| 75 | 100 | 10 | A | гладкая | 0,05 | 72 NBR 902 | BAUX2 | 525285 | ● |
| 75 | 100 | 10 | C | металлическая | до 1 МПа | PTFE F56101 | B2PT | 526214 | ● |
| 75 | 100 | 10 | C | металлическая | до 1 МПа | PTFE F56101 | B2PT | 529452 | ○ |
| 75 | 100 | 11 | AS | гладкая | ➔ Диаграмма | 72 NBR 902 | BABSL | 477396 | ● |
| 75 | 100 | 11 | AS | гладкая | ➔ Диаграмма | 75 FKM 595 | BABSL | 523594 | ● |
| 75 | 100 | 12 | AS | проточенная | 0,02 | 72 NBR 902 | BAFUDSLX7 | 334855 | ● |
| 75 | 100 | 12 | B | металлическая | 0,02 | 72 NBR 902 | B1FUD | 334934 | ● |
| 75 | 100 | 12 | C | металлическая | 0,02 | 72 NBR 902 | B2FUD | 334973 | ● |
| 75 | 100 | 12 | A | проточенная | 0,05 | 75 FKM 585 | BAUMX7 | 389296 | ● |
| 75 | 100 | 13 | A | гладкая | 0,05 | 72 NBR 902 | BAU | 9189 | ● |
| 75 | 100 | 13 | C | металлическая | 0,05 | 72 NBR 902 | B2 | 23529 | ● |
| 75 | 100 | 13 | BS | металлическая | 0,02 | 72 NBR 902 | B1FUDSL | 334405 | ● |
| 75 | 100 | 13 | CS | металлическая | 0,02 | 72 NBR 902 | B2FUDSL | 334974 | ● |
| 75 | 105 | 12 | A | гладкая | 0,02 | 72 NBR 902 | BAFUD | 12011023 | ● |
| 75 | 105 | 13 | B | металлическая | 0,05 | 72 NBR 902 | B1 | 19924 | ● |
| 75 | 105 | 13 | C | металлическая | 0,05 | 72 NBR 902 | B2U | 23207 | ● |
| 75 | 110 | 12 | A | гладкая | 0,02 | 72 NBR 902 | BAFUD | 12011024 | ● |
| 75 | 110 | 13 | B | металлическая | 0,05 | 72 NBR 902 | B1U | 19925 | ○ |
| 75 | 110 | 13 | C | металлическая | 0,05 | 72 NBR 902 | B2U | 23208 | ● |
| 75 | 110 | 13 | AS | гладкая | 0,02 | 72 NBR 902 | BAFUDSL | 12000542 | ● |
| 75 | 115 | 12 | AS | гладкая | 0,05 | 72 NBR 902 | BAUSLX2 | 475360 | ● |
| 75 | 115 | 12 | AS | проточенная | 0,05 | 75 FKM 585 | BAUMSLX7 | 477664 | ● |
| 75 | 115 | 13 | C | металлическая | 0,02 | 72 NBR 902 | B2FUD | 335192 | ● |
| 75 | 120 | 12 | A | проточенная | 0,05 | 72 NBR 902 | BAUX27 | 450738 | ● |
| 75 | 120 | 12 | AS | проточенная | 0,05 | 72 NBR 902 | BAUSLX27 | 451194 | ● |
| 75 | 120 | 12 | AS | гладкая | 0,05 | 75 FKM 585 | BAUMSL | 49012063 | ● |
| 75 | 120 | 12 | A | гладкая | 0,05 | 75 FKM 585 | BAUM | 49013714 | ○ |
| 75 | 125 | 12 | AS | гладкая | 0,05 | 75 FKM 595 | BAUMSL | 474897 | ○ |
| 75 | 130 | 10 | AS | гладкая | 0,05 | 72 NBR 902 | BAUSLX2 | 477279 | ○ |
| 75 | 130 | 12 | AS | гладкая | 0,05 | 75 FKM 585 | BAUMSL | 455642 | ● |
| 75 | 130 | 12 | AS | гладкая | 0,05 | 72 NBR 902 | BAUSLX2 | 455643 | ● |
| 75 | 130 | | | гладкая | 0,05 | 72 NBR 902 | MSS 1 | 525377 | ○ |
| 75 | 130 | | | гладкая | 0,05 | 75 FKM 585 | MSS 1 | 525381 | ○ |
| 76 | 95 | 10 | B | металлическая | 0,05 | 72 NBR 902 | B1 | 19927 | ● |
| 76 | 100 | 10 | A | гладкая | 0,05 | 72 NBR 902 | BAU | 9198 | ● |
| 76 | 100 | 13 | C | металлическая | 0,05 | 72 NBR 902 | B2 | 23210 | ○ |
| 76 | 110 | 13 | C | металлическая | 0,05 | 72 NBR 902 | B2 | 23212 | ● |
| 76,2 | 101,6 | 11,9 | C | металлическая | 0,05 | 72 NBR 902 | B2U | 23213 | ● |
| 77 | 95 | 10 | C | металлическая | 0,05 | 72 NBR 902 | B2U | 22797 | ● |
| 77 | 100 | 10 | C | металлическая | 0,05 | 72 NBR 902 | B2U | 22798 | ● |
| 78 | 95 | 13 | C | металлическая | 0,05 | 72 NBR 902 | B2 | 22799 | ● |
| 78 | 98 | 5,5 | | металлическая | нет | 80 NBR 177458 | MSC 01 | 508551 | ○ |
| 78 | 98 | 5,5 | | металлическая | нет | 80 FKM 177459 | MSC 01 | 508595 | ○ |
| 78 | 100 | 10 | A | гладкая | 0,05 | 72 NBR 902 | BAU | 9204 | ● |
| 78 | 100 | 10 | C | металлическая | 0,05 | 72 NBR 902 | B2 | 22800 | ● |
| 78 | 100 | 10 | B | металлическая | 0,05 | 72 NBR 902 | B1 | 31819 | ● |
| 78 | 100 | 10 | A | проточенная | 0,05 | 75 FKM 585 | BAUMX7 | 401025 | ● |
| 78 | 100 | 12 | C | металлическая | 0,05 | 72 NBR 902 | B2 | 23214 | ○ |
| 78 | 100 | 13 | BS | металлическая | 0,05 | 72 NBR 902 | B1SL | 20173 | ● |
| 78 | 105 | 13 | C | металлическая | 0,05 | 72 NBR 902 | B2 | 23215 | ● |
| 78 | 110 | 13 | C | металлическая | 0,05 | 72 NBR 902 | B2 | 23216 | ● |
| 80 | 90 | 5 | A | гладкая | нет | 72 NBR 902 | BAOF | 389266 | ● |
| 80 | 95 | 5 | A | гладкая | нет | 72 NBR 902 | BAOF | 349011 | ● |
| 80 | 95 | 10 | C | металлическая | 0,05 | 72 NBR 902 | B2U | 106305 | ● |
| 80 | 100 | 5,5 | | металлическая | нет | 80 NBR 177458 | MSC 01 | 508552 | ○ |
| 80 | 100 | 5,5 | | металлическая | нет | 80 FKM 177459 | MSC 01 | 508597 | ○ |
| 80 | 100 | 7 | AS | гладкая | ➔ Диаграмма | 75 FKM 595 | BABSL | 390171 | ● |
| 80 | 100 | 7 | AS | гладкая | ➔ Диаграмма | 72 NBR 902 | BABSL | 49001653 | ● |

● Поставляется со склада ○ По запросу: Оснастка имеется, короткий срок поставки * ➔ Диаграмма 2, Стр. 16



SIMM_RU.indb 63 27.05.2011 13:39:23

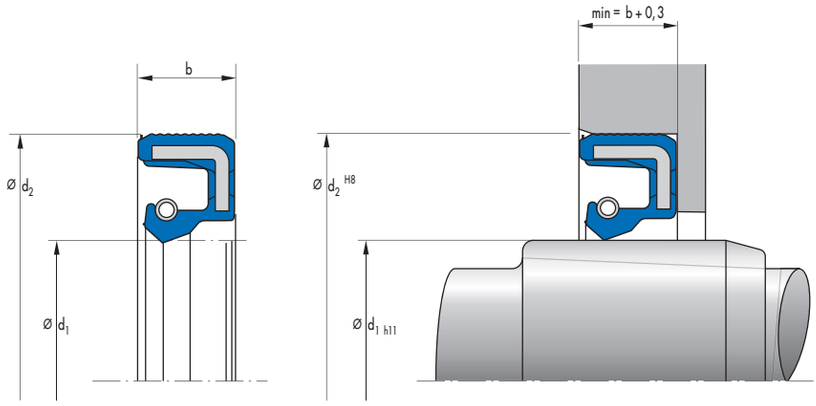


| $d_1$ | $d_2$ | b | DIN 3761 | Наружная поверхность | Давление* | Материал | Конструкция | Артикул N° | |
|---|---|---|---|---|---|---|---|---|---|
| 80 | 100 | 7,5 | B | металлическая | 0,05 | 72 NBR 902 | B1USL | 37041 | ○ |
| 80 | 100 | 10 | A | гладкая | 0,05 | 72 NBR 902 | BAU | 9216 | ○ |
| 80 | 100 | 10 | C | металлическая | 0,02 | 72 NBR 902 | B2FUD | 334355 | ● |
| 80 | 100 | 10 | B | металлическая | 0,02 | 72 NBR 902 | B1FUD | 334406 | ● |
| 80 | 100 | 10 | A | проточенная | 0,05 | 75 FKM 585 | BAUMX7 | 398029 | ● |
| 80 | 100 | 10 | C | металлическая | до 1 МПа | PTFE F56101 | B2PT | 406772 | ● |
| 80 | 100 | 10 | BS | металлическая | 0,02 | 72 NBR 902 | B1FUDSL | 429457 | ● |
| 80 | 100 | 10 | AS | проточенная | 0,05 | 75 FKM 585 | BAUMSLX7 | 468978 | ● |
| 80 | 100 | 10 | AS | гладкая | 0,05 | 72 NBR 902 | BAUSLX2 | 524139 | ● |
| 80 | 100 | 10 | A | гладкая | 0,02 | 72 NBR 902 | BAFUD | 532626 | ● |
| 80 | 100 | 12 | CS | металлическая | 0,05 | 72 NBR 902 | B2USL | 34903 | ● |
| 80 | 100 | 12 | B | металлическая | 0,05 | 72 NBR 902 | B1USL | 331073 | ○ |
| 80 | 100 | 12 | C | металлическая | 0,02 | 72 NBR 902 | B2FUD | 334362 | ● |
| 80 | 100 | 12 | A | проточенная | 0,05 | 75 FKM 585 | BAUMX7 | 388823 | ● |
| 80 | 100 | 12 | AS | гладкая | 0,05 | 72 NBR 902 | BAUSLX2 | 470439 | ● |
| 80 | 100 | 12 | AS | гладкая | 0,05 | 75 FKM 585 | BAUMSL | 470440 | ● |
| 80 | 100 | 13 | A | гладкая | 0,05 | 72 NBR 902 | BAU | 9221 | ● |
| 80 | 100 | 13 | C | металлическая | 0,02 | 72 NBR 902 | B2FUD | 334359 | ● |
| 80 | 100 | 13 | B | металлическая | 0,02 | 72 NBR 902 | B1FUD | 335147 | ○ |
| 80 | 100 | 13 | BS | металлическая | 0,02 | 72 NBR 902 | B1FUDSL | 335189 | ● |
| 80 | 100 | 13 | CS | металлическая | 0,02 | 72 NBR 902 | B2FUDSL | 335999 | ● |
| 80 | 100 | 13 | AS | гладкая | 0,02 | 72 NBR 902 | BAFUDSL | 12011204 | ● |
| 80 | 100 | | | гладкая | 0,05 | 72 NBR 902 | MSS 1 | 525395 | ○ |
| 80 | 100 | | | гладкая | 0,05 | 75 FKM 585 | MSS 1 | 525427 | ○ |
| 80 | 102 | 7,5 | | металлическая | нет | 80 FKM 177459 | MSC 02 | 508618 | ○ |
| 80 | 102 | 7,5 | | металлическая | нет | 80 NBR 177458 | MSC 02 | 508642 | ○ |
| 80 | 105 | 7,5 | AS | гладкая | ➔ Диаграмма | 75 FKM 595 | BABSL | 418858 | ● |
| 80 | 105 | 13 | B | металлическая | 0,05 | 72 NBR 902 | B1USL | 20176 | ● |
| 80 | 105 | 13 | A | проточенная | 0,02 | 72 NBR 902 | BAFUDX7 | 334326 | ● |
| 80 | 105 | 13 | B | металлическая | 0,02 | 72 NBR 902 | B1FUD | 355629 | ● |
| 80 | 105 | 13 | C | металлическая | 0,02 | 72 NBR 902 | B2FUD | 356384 | ● |
| 80 | 105 | 13 | A | гладкая | 0,05 | 72 NBR 902 | BAU | 523566 | ○ |
| 80 | 105 | 15 | B | металлическая | 0,05 | 72 NBR 902 | B1U | 331070 | ○ |
| 80 | 110 | 8 | A | гладкая | 0,05 | 72 NBR 902 | BAUX2 | 524780 | ● |
| 80 | 110 | 10 | B | металлическая | 0,05 | 72 NBR 902 | B1 | 19932 | ● |
| 80 | 110 | 10 | A | проточенная | 0,05 | 75 FKM 585 | BAUMX7 | 397823 | ● |
| 80 | 110 | 10 | C | металлическая | до 1 МПа | PTFE F56101 | B2PT | 406833 | ● |
| 80 | 110 | 10 | AS | проточенная | 0,05 | 75 FKM 585 | BAUMSLX7 | 427699 | ● |
| 80 | 110 | 10 | AS | гладкая | 0,05 | 72 NBR 902 | BAUSLX2 | 524503 | ● |
| 80 | 110 | 10 | A | гладкая | 0,05 | 72 NBR 902 | BAUX2 | 49033031 | ● |
| 80 | 110 | 10 | AS | гладкая | ➔ Диаграмма | 72 NBR 902 | BABSL | 49043290 | ● |
| 80 | 110 | 12 | C | металлическая | 0,05 | 72 NBR 902 | B2U | 11434 | ● |
| 80 | 110 | 12 | A | гладкая | 0,02 | 72 NBR 902 | BAFUD | 12011030 | ● |
| 80 | 110 | 13 | B | металлическая | 0,05 | 72 NBR 902 | B1U | 19933 | ● |
| 80 | 110 | 13 | C | металлическая | 0,05 | 72 NBR 902 | B2U | 23223 | ● |
| 80 | 110 | 13 | BS | металлическая | 0,05 | 72 NBR 902 | B1SL | 409545 | ○ |
| 80 | 110 | 13 | A | гладкая | 0,02 | 72 NBR 902 | BAFUD | 12011031 | ● |
| 80 | 115 | 10 | A | гладкая | 0,05 | 72 NBR 902 | BA | 9234 | ● |

● Поставляется со склада ○ По запросу: Оснастка имеется, короткий срок поставки * ➔ Диаграмма 2, Стр. 16



SIMM_RU.indb 64 27.05.2011 13:39:24

| $d_1$ | $d_2$ | b | DIN 3761 | Наружная поверхность | Давление* | Материал | Конструкция | Артикул N° | |
|---|---|---|---|---|---|---|---|---|---|
| 80 | 115 | 13 | B | металлическая | 0,05 | 72 NBR 902 | B1U | 19935 | ● |
| 80 | 120 | 13 | C | металлическая | 0,05 | 72 NBR 902 | B2 | 23224 | ● |
| 80 | 120 | 13 | A | гладкая | 0,02 | 72 NBR 902 | BAFUD | 12011033 | ● |
| 80 | 125 | 12 | AS | гладкая | 0,05 | 72 NBR 902 | BAUSLX2 | 470441 | ● |
| 80 | 125 | 12 | AS | гладкая | 0,05 | 75 FKM 585 | BAUMSL | 470442 | ● |
| 80 | 125 | 12 | AS | гладкая | → Диаграмма | 72 NBR 902 | BABSL | 49043291 | ● |
| 80 | 125 | 13 | C | металлическая | 0,05 | 72 NBR 902 | B2U | 23225 | ● |
| 80 | 125 | 13 | A | проточенная | 0,05 | 72 NBR 902 | BAUX27 | 453163 | ● |
| 80 | 125 | | | гладкая | 0,05 | 72 NBR 902 | MSS 7 | 522349 | ○ |
| 80 | 125 | | | гладкая | 0,05 | 75 FKM 585 | MSS 1 | 525431 | ○ |
| 80 | 140 | 13 | AS | проточенная | 0,05 | 72 NBR 902 | BAUSLX27 | 453165 | ○ |
| 80 | 140 | 13 | A | проточенная | 0,05 | 72 NBR 902 | BAUX27 | 453166 | ○ |
| 80 | 140 | 13 | AS | проточенная | 0,05 | 75 FKM 585 | BAUMSLX7 | 477666 | ● |
| 80 | 140 | 13 | A | проточенная | 0,05 | 75 FKM 585 | BAUMX7 | 49012109 | ● |
| 80 | 140 | 13 | A | гладкая | 0,05 | 72 NBR 902 | BAUX2 | 49037441 | ● |
| 80 | 140 | 13 | AS | гладкая | 0,05 | 72 NBR 902 | BAUSLX2 | 49037452 | ● |
| 80 | 150 | 15 | AS | гладкая | 0,05 | 72 NBR 902 | BAUSLX2 | 520449 | ● |
| 80 | 150 | 15 | AS | гладкая | 0,05 | 75 FKM 585 | BAUMSL | 520739 | ● |
| 80 | 150 | | | гладкая | 0,05 | 72 NBR 902 | MSS 7 | 522286 | ○ |
| 80 | 170 | 13 | AS | гладкая | 0,05 | 72 NBR 902 | BAUSLX2 | 434902 | ● |
| 80 | 170 | 13 | AS | гладкая | 0,05 | 75 FKM 585 | BAUMSL | 439857 | ● |
| 80 | 170 | | | гладкая | 0,05 | 75 FKM 585 | MSS 1 | 525392 | ○ |
| 81 | 100 | 10 | C | металлическая | 0,05 | 72 NBR 902 | B2 | 22803 | ● |
| 81 | 100 | 13 | C | металлическая | 0,05 | 72 NBR 902 | B2 | 22804 | ○ |
| 82 | 100 | 10 | A | проточенная | 0,05 | 75 FKM 585 | BAUMX7 | 460327 | ● |
| 82 | 105 | 10 | AS | гладкая | 0,05 | 72 NBR 902 | BASL | 9242 | ● |
| 82 | 105 | 10 | AS | гладкая | 0,05 | 72 NBR 902 | BAUSLX2 | 529148 | ● |
| 82 | 105 | 12 | A | гладкая | 0,05 | 72 NBR 902 | BAU | 9244 | ● |
| 82 | 105 | 13 | C | металлическая | 0,05 | 72 NBR 902 | B2U | 23227 | ● |
| 82 | 110 | 13 | C | металлическая | 0,05 | 72 NBR 902 | B2 | 23228 | ● |
| 82 | 120 | 13 | AS | гладкая | 0,05 | 72 NBR 902 | BAUSLX2 | 470376 | ● |
| 82 | 120 | 13 | AS | гладкая | 0,05 | 75 FKM 585 | BAUMSL | 470378 | ● |
| 82 | 160 | 13 | AS | гладкая | 0,05 | 72 NBR 902 | BAUSLX2 | 470381 | ● |
| 82 | 160 | 13 | AS | гладкая | 0,05 | 75 FKM 585 | BAUMSL | 470382 | ● |
| 82 | 160 | | | гладкая | 0,05 | 72 NBR 902 | MSS 1 | 525407 | ○ |
| 82 | 160 | | | гладкая | 0,05 | 75 FKM 585 | MSS 1 | 525437 | ○ |
| 82,55 | 114,3 | 13 | C | металлическая | 0,05 | 72 NBR 902 | B2U | 20656 | ○ |
| 84 | 105 | 13 | C | металлическая | 0,05 | 72 NBR 902 | B2U | 23231 | ○ |
| 84 | 110 | 12 | C | металлическая | 0,05 | 72 NBR 902 | B2 | 23232 | ● |
| 84,14 | 114,3 | 11,9 | C | металлическая | 0,02 | 72 NBR 902 | B2FUD | 338367 | ○ |
| 85 | 100 | 7 | B | металлическая | 0,05 | 72 NBR 902 | B1USL | 61841 | ● |
| 85 | 100 | 8 | AS | проточенная | 0,05 | 75 FKM 585 | BAUMSLX7 | 520227 | ● |
| 85 | 100 | 9 | A | гладкая | 0,05 | 72 NBR 902 | BA | 24569 | ● |
| 85 | 100 | 9 | B | металлическая | 0,02 | 72 NBR 902 | B1FUD | 334407 | ● |
| 85 | 100 | 9 | AS | проточенная | 0,05 | 72 NBR 902 | BAUSLX27 | 533028 | ● |
| 85 | 100 | 12 | BS | металлическая | 0,02 | 72 NBR 902 | B1FUDSL | 532637 | ● |
| 85 | 100 | 13 | C | металлическая | 0,05 | 72 NBR 902 | B2U | 22805 | ● |
| 85 | 105 | 5,5 | | металлическая | нет | 80 NBR 177458 | MSC 01 | 508553 | ○ |
| 85 | 105 | 5,5 | | металлическая | нет | 80 FKM 177459 | MSC 01 | 508598 | ○ |
| 85 | 105 | 7 | AS | проточенная | 0,05 | 75 FKM 585 | BAUMSLX7 | 522850 | ● |
| 85 | 105 | 10 | B | металлическая | 0,02 | 72 NBR 902 | B1FUD | 532636 | ● |
| 85 | 105 | 12 | A | проточенная | 0,05 | 75 FKM 585 | BAUMX7 | 526104 | ● |
| 85 | 105 | 13 | A | гладкая | 0,05 | 75 FKM 595 | BAUM | 4061 | ○ |
| 85 | 105 | 13 | CS | металлическая | 0,05 | 72 NBR 902 | B2SL | 9687 | ● |
| 85 | 105 | 13 | B | металлическая | 0,05 | 72 NBR 902 | B1U | 19938 | ● |
| 85 | 105 | 13 | C | металлическая | 0,05 | 72 NBR 902 | B2U | 23234 | ● |
| 85 | 105 | 13 | A | проточенная | 0,02 | 72 NBR 902 | BAFUDX7 | 335194 | ● |
| 85 | 105 | 13 | A | гладкая | 0,05 | 72 NBR 902 | BAU | 354468 | ○ |
| 85 | 107 | 7,5 | | металлическая | нет | 80 FKM 177459 | MSC 02 | 508619 | ○ |
| 85 | 107 | 7,5 | | металлическая | нет | 80 NBR 177458 | MSC 02 | 508643 | ○ |
| 85 | 110 | 8 | AS | гладкая | → Диаграмма | 72 NBR 902 | BABSL | 523616 | ● |
| 85 | 110 | 8 | AS | гладкая | → Диаграмма | 75 FKM 595 | BABSL | 529504 | ● |
| 85 | 110 | 10 | C | металлическая | до 1 МПа | PTFE F56101 | B2PT | 406834 | ● |
| 85 | 110 | 10 | A | проточенная | 0,05 | 75 FKM 585 | BAUMX7 | 476119 | ● |
| 85 | 110 | 10 | C | металлическая | до 1 МПа | PTFE F56101 | B2PT | 529453 | ○ |

● Поставляется со склада ○ По запросу: Оснастка имеется, короткий срок поставки * → Диаграмма 2, Стр. 16



SIMM_RU.indb 65 27.05.2011 13:39:25

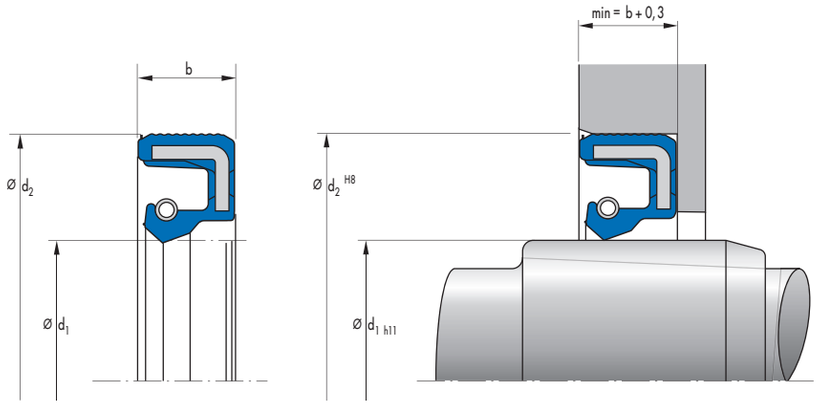


| $d_1$ | $d_2$ | b | DIN 3761 | Наружная поверхность | Давление* | Материал | Конструкция | Артикул N° | |
|---|---|---|---|---|---|---|---|---|---|
| 85 | 110 | 12 | B | металлическая | 0,02 | 72 NBR 902 | B1FUD | 334935 | ● |
| 85 | 110 | 12 | A | проточенная | 0,05 | 75 FKM 585 | BAUMX7 | 388841 | ● |
| 85 | 110 | 12 | AS | гладкая | 0,05 | 75 FKM 585 | BAUMSL | 455644 | ● |
| 85 | 110 | 12 | AS | гладкая | 0,05 | 72 NBR 902 | BAUSLX2 | 455645 | ● |
| 85 | 110 | 12 | A | гладкая | 0,05 | 72 NBR 902 | BAUX2 | 526074 | ● |
| 85 | 110 | 13 | B | металлическая | 0,05 | 72 NBR 902 | B1 | 19942 | ● |
| 85 | 110 | 13 | CS | металлическая | 0,02 | 72 NBR 902 | B2FUDSL | 334365 | ● |
| 85 | 110 | 13 | C | металлическая | 0,02 | 72 NBR 902 | B2FUD | 334975 | ● |
| 85 | 110 | 13 | A | проточенная | 0,02 | 72 NBR 902 | BAFUDX7 | 335159 | ● |
| 85 | 110 | 13 | BS | металлическая | 0,02 | 72 NBR 902 | B1FUDSL | 381637 | ● |
| 85 | 110 | 15 | C | металлическая | 0,02 | 72 NBR 902 | B2FUD | 334976 | ● |
| 85 | 110 | | | гладкая | 0,05 | 72 NBR 902 | MSS 1 | 525387 | ○ |
| 85 | 110 | | | гладкая | 0,05 | 75 FKM 585 | MSS 1 | 525391 | ○ |
| 85 | 115 | 13 | C | металлическая | 0,05 | 72 NBR 902 | B2U | 23236 | ● |
| 85 | 115 | 13 | A | гладкая | 0,02 | 72 NBR 902 | BAFUD | 12011037 | ● |
| 85 | 120 | 8 | AS | гладкая | ➔ Диаграмма | 72 NBR 902 | BABSL | 143355 | ● |
| 85 | 120 | 8 | AS | гладкая | ➔ Диаграмма | 75 FKM 595 | BABSL | 418860 | ● |
| 85 | 120 | 12 | B | металлическая | 0,05 | 72 NBR 902 | B1 | 2755 | ● |
| 85 | 120 | 12 | A | гладкая | 0,05 | 72 NBR 902 | BA | 14070 | ● |
| 85 | 120 | 12 | A | проточенная | 0,05 | 75 FKM 585 | BAUMX7 | 388807 | ● |
| 85 | 120 | 12 | B | металлическая | 0,05 | 72 NBR 902 | B1 | 432607 | ○ |
| 85 | 120 | 13 | C | металлическая | 0,05 | 72 NBR 902 | B2U | 23237 | ● |
| 85 | 120 | 15 | C | металлическая | 0,05 | 72 NBR 902 | B2 | 2515 | ● |
| 85 | 125 | 10 | AS | гладкая | 0,05 | 72 NBR 902 | BAUSLX2 | 522358 | ● |
| 85 | 125 | 13 | C | металлическая | 0,05 | 72 NBR 902 | B2U | 23505 | ● |
| 85 | 130 | 10 | AS | проточенная | 0,05 | 75 FKM 585 | BAUMSLX7 | 477667 | ● |
| 85 | 130 | 10 | AS | проточенная | 0,05 | 72 NBR 902 | BAUSLX27 | 49002843 | ● |
| 85 | 130 | 10 | A | гладкая | 0,05 | 72 NBR 902 | BAUX2 | 49005998 | ● |
| 85 | 130 | 10 | A | проточенная | 0,05 | 75 FKM 585 | BAUMX7 | 49012126 | ● |
| 85 | 130 | 12 | A | гладкая | 0,05 | 72 NBR 902 | BAU | 394923 | ● |
| 85 | 130 | 13 | C | металлическая | 0,05 | 72 NBR 902 | B2U | 23238 | ● |
| 85 | 140 | 12 | A | проточенная | 0,02 | 72 NBR 902 | BAUX7 | 369435 | ○ |
| 85 | 140 | 12 | AS | гладкая | 0,05 | 75 FKM 585 | BAUMSL | 455647 | ● |
| 85 | 140 | 12 | AS | гладкая | 0,05 | 72 NBR 902 | BAUSLX2 | 455648 | ● |
| 85 | 140 | | | гладкая | 0,05 | 72 NBR 902 | MSS 1 | 525385 | ○ |
| 85 | 140 | | | гладкая | 0,05 | 75 FKM 585 | MSS 1 | 525390 | ○ |
| 85 | 150 | 12 | AS | гладкая | 0,05 | 72 NBR 902 | BAUSLX2 | 477583 | ● |
| 85 | 150 | 12 | AS | проточенная | 0,05 | 75 FKM 585 | BAUMSLX7 | 520105 | ● |
| 85 | 150 | 12 | A | гладкая | 0,05 | 72 NBR 902 | BAUX2 | 49006054 | ● |
| 86 | 105 | 13 | A | гладкая | 0,05 | 72 NBR 902 | BA | 9273 | ● |
| 86 | 110 | 13 | A | гладкая | 0,05 | 72 NBR 902 | BA | 9275 | ● |
| 86 | 110 | 13 | C | металлическая | 0,05 | 72 NBR 902 | B2 | 23240 | ○ |
| 87 | 110 | 13 | C | металлическая | 0,05 | 72 NBR 902 | B2U | 23242 | ● |
| 88 | 110 | 10 | A | гладкая | 0,05 | 72 NBR 902 | BA | 9279 | ● |
| 88 | 110 | 13 | B | металлическая | 0,05 | 72 NBR 902 | B1USL | 20178 | ● |
| 88 | 110 | 13 | C | металлическая | 0,05 | 72 NBR 902 | B2U | 23243 | ● |
| 88 | 110 | 13 | A | гладкая | 0,05 | 75 FKM 595 | BAUM | 142385 | ○ |
| 88 | 110 | 13 | B | металлическая | 0,05 | 72 NBR 902 | B1U | 436119 | ○ |

● Поставляется со склада ○ По запросу: Оснастка имеется, короткий срок поставки * ➔ Диаграмма 2, Стр. 16



SIMM_RU.indb 66 27.05.2011 13:39:26

| $d_1$ | $d_2$ | b | DIN 3761 | Наружная поверхность | Давление* | Материал | Конструкция | Артикул N° | |
|---|---|---|---|---|---|---|---|---|---|
| 88 | 120 | 13 | C | металлическая | 0,05 | 72 NBR 902 | B2U | 23244 | ● |
| 88 | 160 | 13 | AS | гладкая | 0,05 | 72 NBR 902 | BAUSLX2 | 475363 | ● |
| 88 | 160 | 13 | AS | проточенная | 0,05 | 75 FKM 585 | BAUMSLX7 | 477611 | ○ |
| 89 | 110 | 13 | C | металлическая | 0,05 | 72 NBR 902 | B2 | 23246 | ● |
| 90 | 95 | 3 | B | металлическая | нет | 72 NBR 902 | B1FOF | 363577 | ○ |
| 90 | 110 | 5,5 | | металлическая | нет | 80 NBR 177458 | MSC 01 | 508554 | ○ |
| 90 | 110 | 5,5 | | металлическая | нет | 80 FKM 177459 | MSC 01 | 508599 | ○ |
| 90 | 110 | 7,5 | AS | гладкая | ➔ Диаграмма | 72 NBR 902 | BABSL | 49035762 | ● |
| 90 | 110 | 8 | C | металлическая | 0,05 | 72 NBR 902 | B2 | 22809 | ● |
| 90 | 110 | 8 | A | проточенная | 0,02 | 72 NBR 902 | BAFUDX7 | 338992 | ● |
| 90 | 110 | 8 | B | металлическая | 0,02 | 72 NBR 902 | B1FUD | 355633 | ● |
| 90 | 110 | 10 | A | гладкая | 0,05 | 72 NBR 902 | BAU | 327928 | ● |
| 90 | 110 | 10 | C | металлическая | до 1 МПа | PTFE F56101 | B2PT | 406773 | ● |
| 90 | 110 | 10 | A | гладкая | 0,05 | 72 NBR 902 | BAUSL | 452252 | ● |
| 90 | 110 | 12 | B | металлическая | 0,02 | 72 NBR 902 | B1FUD | 334373 | ● |
| 90 | 110 | 12 | A | проточенная | 0,02 | 72 NBR 902 | BAFUDX7 | 334762 | ● |
| 90 | 110 | 12 | A | гладкая | 0,05 | 72 NBR 902 | BAUSL | 371060 | ● |
| 90 | 110 | 12 | A | проточенная | 0,05 | 75 FKM 585 | BAUMX7 | 388824 | ● |
| 90 | 110 | 12 | AS | проточенная | 0,05 | 75 FKM 585 | BAUMSLX7 | 521010 | ● |
| 90 | 110 | 12 | AS | гладкая | ➔ Диаграмма | 72 NBR 902 | BABSL | 12011534 | ● |
| 90 | 110 | 13 | A | гладкая | 0,05 | 72 NBR 902 | BAU | 9287 | ● |
| 90 | 110 | 13 | CS | металлическая | 0,05 | 72 NBR 902 | B2USL | 23467 | ● |
| 90 | 110 | 13 | BS | металлическая | 0,05 | 72 NBR 902 | B1SL | 31470 | ● |
| 90 | 110 | 13 | C | металлическая | 0,02 | 72 NBR 902 | B2FUD | 334348 | ● |
| 90 | 110 | 13 | B | металлическая | 0,02 | 72 NBR 902 | B1FUD | 334671 | ● |
| 90 | 110 | 13 | AS | гладкая | 0,05 | 72 NBR 902 | BAUSLX2 | 49011512 | ● |
| 90 | 110 | 15 | C | металлическая | 0,05 | 72 NBR 902 | B2U | 11436 | ● |
| 90 | 112 | 7,5 | | металлическая | нет | 80 FKM 177459 | MSC 02 | 508620 | ○ |
| 90 | 112 | 7,5 | | металлическая | нет | 80 NBR 177458 | MSC 02 | 508644 | ○ |
| 90 | 112,71 | 13 | C | металлическая | 0,02 | 72 NBR 902 | B2FUD | 334349 | ● |
| 90 | 115 | 9 | C | металлическая | 0,05 | 72 NBR 902 | B2 | 22810 | ● |
| 90 | 115 | 10 | AS | гладкая | ➔ Диаграмма | 75 FKM 595 | BABSL | 418863 | ● |
| 90 | 115 | 12 | A | гладкая | 0,05 | 72 NBR 902 | BAU | 313552 | ● |
| 90 | 115 | 12 | AS | проточенная | 0,05 | 75 FKM 585 | BAUMSLX7 | 428612 | ● |
| 90 | 115 | 13 | BS | металлическая | 0,02 | 72 NBR 902 | B1FUDSL | 335123 | ● |
| 90 | 115 | 13 | B | металлическая | 0,02 | 72 NBR 902 | B1FUD | 335190 | ● |
| 90 | 120 | 10 | AS | гладкая | ➔ Диаграмма | 72 NBR 902 | BABSL | 455768 | ● |
| 90 | 120 | 12 | B | металлическая | 0,02 | 72 NBR 902 | B1FUD | 334694 | ● |
| 90 | 120 | 12 | A | проточенная | 0,02 | 72 NBR 902 | BAFUDX7 | 335160 | ● |
| 90 | 120 | 12 | A | проточенная | 0,05 | 75 FKM 585 | BAUMX7 | 389300 | ● |
| 90 | 120 | 12 | AS | проточенная | 0,05 | 75 FKM 585 | BAUMSLX7 | 420404 | ● |
| 90 | 120 | 13 | A | гладкая | 0,05 | 72 NBR 902 | BAU | 9294 | ● |
| 90 | 120 | 13 | B | металлическая | 0,02 | 72 NBR 902 | B1FUD | 334408 | ● |
| 90 | 120 | 13 | C | металлическая | 0,02 | 72 NBR 902 | B2FUD | 334695 | ● |
| 90 | 120 | 13 | CS | металлическая | 0,02 | 72 NBR 902 | B2FUDSL | 335191 | ● |
| 90 | 120 | 13 | AS | проточенная | 0,02 | 72 NBR 902 | BAFUDSLX7 | 339432 | ● |
| 90 | 120 | 15 | C | металлическая | 0,02 | 72 NBR 902 | B2FUD | 334339 | ● |
| 90 | 125 | 12 | AS | гладкая | ➔ Диаграмма | 72 NBR 902 | BABSL | 12001720 | ○ |
| 90 | 125 | 13 | C | металлическая | 0,05 | 72 NBR 902 | B2 | 23250 | ● |
| 90 | 130 | 12 | AS | проточенная | 0,05 | 75 FKM 585 | BAUMSLX7 | 420402 | ● |
| 90 | 130 | 13 | A | гладкая | 0,05 | 72 NBR 902 | BA | 9301 | ● |
| 90 | 130 | 13 | B | металлическая | 0,05 | 72 NBR 902 | B1 | 19951 | ● |
| 90 | 130 | 13 | C | металлическая | 0,05 | 72 NBR 902 | B2 | 23251 | ● |
| 90 | 130 | 13 | B | металлическая | 0,05 | 72 NBR 902 | B1USL | 89770 | ● |
| 90 | 140 | 13 | C | металлическая | 0,05 | 72 NBR 902 | B2 | 23252 | ● |
| 90 | 140 | 13 | AS | гладкая | 0,05 | 72 NBR 902 | BAUSLX2 | 522420 | ● |
| 90 | 140 | 13 | A | гладкая | 0,05 | 72 NBR 902 | BAUX2 | 49037535 | ● |
| 92 | 120 | 12 | A | гладкая | 0,05 | 72 NBR 902 | BA | 9303 | ● |
| 92 | 120 | 13 | C | металлическая | 0,05 | 72 NBR 902 | B2 | 23253 | ● |
| 93 | 110 | 13 | C | металлическая | 0,05 | 72 NBR 902 | B2U | 22811 | ● |
| 94 | 120 | 13 | C | металлическая | 0,05 | 72 NBR 902 | B2 | 23258 | ● |
| 95 | 110 | 7 | B | металлическая | 0,05 | 72 NBR 902 | B1USL | 37097 | ○ |
| 95 | 110 | 9 | B | металлическая | 0,05 | 72 NBR 902 | B1 | 19557 | ● |
| 95 | 115 | 5,5 | | металлическая | нет | 80 NBR 177458 | MSC 01 | 508555 | ○ |
| 95 | 115 | 5,5 | | металлическая | нет | 80 FKM 177459 | MSC 01 | 508600 | ○ |

● Поставляется со склада ○ По запросу: Оснастка имеется, короткий срок поставки * ➔ Диаграмма 2, Стр. 16



SIMM_RU.indb 67 27.05.2011 13:39:27

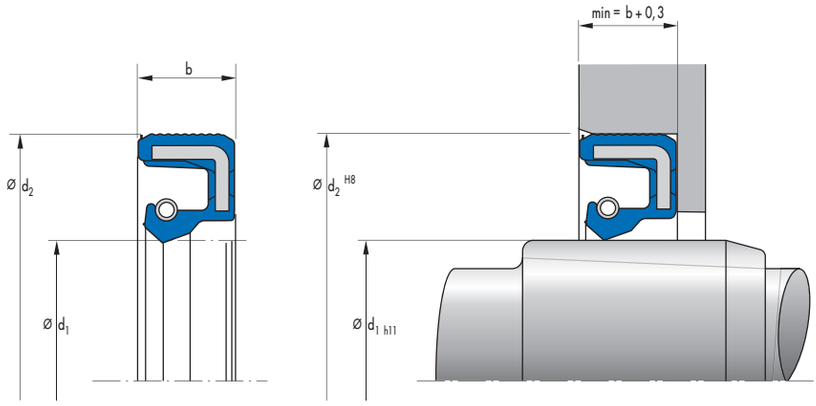


| $d_1$ | $d_2$ | b | DIN 3761 | Наружная поверхность | Давление* | Материал | Конструкция | Артикул N° | |
|---|---|---|---|---|---|---|---|---|---|
| 95 | 115 | 13 | B | металлическая | 0,05 | 72 NBR 902 | B1USL | 20181 | ● |
| 95 | 115 | 13 | B | металлическая | 0,02 | 72 NBR 902 | B1FUD | 334936 | ● |
| 95 | 115 | 13 | C | металлическая | 0,02 | 72 NBR 902 | B2FUD | 334978 | ● |
| 95 | 115 | 13 | AS | гладкая | 0,05 | 72 NBR 902 | BASL | 346567 | ○ |
| 95 | 115 | 13 | A | проточенная | 0,05 | 75 FKM 585 | BAUMX7 | 389615 | ● |
| 95 | 115 | 13 | AS | гладкая | 0,05 | 72 NBR 902 | BAUSLX2 | 524194 | ● |
| 95 | 117 | 7,5 | | металлическая | нет | 80 FKM 177459 | MSC 02 | 508621 | ○ |
| 95 | 117 | 7,5 | | металлическая | нет | 80 NBR 177458 | MSC 02 | 508645 | ○ |
| 95 | 120 | 12 | B | металлическая | 0,02 | 72 NBR 902 | B1FUD | 334653 | ● |
| 95 | 120 | 12 | A | проточенная | 0,02 | 72 NBR 902 | BAFUDX7 | 355407 | ○ |
| 95 | 120 | 12 | AS | гладкая | ➔ Диаграмма | 75 FKM 595 | BABSL | 378129 | ● |
| 95 | 120 | 12 | A | проточенная | 0,05 | 75 FKM 585 | BAUMX7 | 388845 | ● |
| 95 | 120 | 12 | C | металлическая | до 1 МПа | PTFE F56101 | B2PT | 406835 | ● |
| 95 | 120 | 12 | AS | проточенная | 0,05 | 75 FKM 585 | BAUMSLX7 | 521011 | ● |
| 95 | 120 | 12 | AS | гладкая | 0,02 | 72 NBR 902 | BAFUDSL | 12011207 | ● |
| 95 | 120 | 12 | A | гладкая | 0,05 | 72 NBR 902 | BAUX2 | 49035730 | ● |
| 95 | 120 | 13 | A | гладкая | 0,05 | 72 NBR 902 | BA | 9310 | ● |
| 95 | 120 | 13 | BS | металлическая | 0,05 | 72 NBR 902 | B1SL | 20182 | ● |
| 95 | 120 | 13 | CS | металлическая | 0,05 | 72 NBR 902 | B2USL | 330834 | ● |
| 95 | 120 | 13 | C | металлическая | 0,02 | 72 NBR 902 | B2FUD | 334360 | ● |
| 95 | 120 | 13 | B | металлическая | 0,02 | 72 NBR 902 | B1FUD | 334652 | ● |
| 95 | 120 | 13 | C | металлическая | 0,05 | 75 FKM 595 | B2U | 49004121 | ○ |
| 95 | 120 | 15 | C | металлическая | 0,02 | 72 NBR 902 | B2FUD | 334654 | ● |
| 95 | 125 | 12 | A | гладкая | 0,05 | 72 NBR 902 | BA | 3450 | ● |
| 95 | 125 | 12 | B | металлическая | 0,05 | 72 NBR 902 | B1 | 19635 | ● |
| 95 | 125 | 12 | AS | проточенная | 0,02 | 72 NBR 902 | BAFUDSLX7 | 335174 | ● |
| 95 | 125 | 12 | A | проточенная | 0,05 | 75 FKM 585 | BAUMX7 | 403102 | ● |
| 95 | 125 | 12 | AS | проточенная | 0,05 | 75 FKM 585 | BAUMSLX7 | 436020 | ● |
| 95 | 125 | 13 | B | металлическая | 0,05 | 72 NBR 902 | B1U | 19954 | ● |
| 95 | 125 | 13 | C | металлическая | 0,05 | 72 NBR 902 | B2U | 23262 | ● |
| 95 | 125 | 13 | AS | гладкая | 0,05 | 75 FKM 585 | BAUMSL | 455649 | ● |
| 95 | 125 | 13 | AS | гладкая | 0,05 | 72 NBR 902 | BAUSLX2 | 455650 | ● |
| 95 | 125 | 13 | A | гладкая | 0,05 | 72 NBR 902 | BAUX2 | 49037536 | ○ |
| 95 | 125 | 15 | C | металлическая | 0,05 | 72 NBR 902 | B2 | 2521 | ● |
| 95 | 125 | | | гладкая | 0,05 | 72 NBR 902 | MSS 1 | 525397 | ○ |
| 95 | 130 | 13 | C | металлическая | 0,05 | 72 NBR 902 | B2U | 23263 | ● |
| 95 | 145 | 13 | AS | проточенная | 0,05 | 72 NBR 902 | BAUSLX27 | 451051 | ○ |
| 95 | 145 | 13 | A | проточенная | 0,05 | 72 NBR 902 | BAUX27 | 451052 | ● |
| 95 | 145 | 13 | AS | гладкая | 0,05 | 72 NBR 902 | BAUSLX2 | 470443 | ● |
| 95 | 145 | 13 | AS | гладкая | 0,05 | 75 FKM 585 | BAUMSL | 470444 | ● |
| 95 | 145 | 13 | A | гладкая | 0,05 | 75 FKM 585 | BAUM | 49012060 | ● |
| 95 | 145 | | | гладкая | 0,05 | 72 NBR 902 | MSS 7 | 522348 | ○ |
| 95 | 145 | | | гладкая | 0,05 | 75 FKM 585 | MSS 1 | 525434 | ○ |
| 95 | 170 | 13 | AS | гладкая | 0,05 | 75 FKM 585 | BAUMSL | 455652 | ● |
| 95 | 170 | 13 | AS | гладкая | 0,05 | 72 NBR 902 | BAUSLX2 | 455653 | ● |
| 95 | 170 | | | гладкая | 0,05 | 72 NBR 902 | MSS 1 | 525396 | ○ |
| 95 | 170 | | | гладкая | 0,05 | 75 FKM 585 | MSS 1 | 525398 | ○ |
| 96 | 125 | 13 | C | металлическая | 0,05 | 72 NBR 902 | B2U | 23265 | ○ |

● Поставляется со склада ○ По запросу: Оснастка имеется, короткий срок поставки * ➔ Диаграмма 2, Стр. 16



SIMM_RU.indb 68 27.05.2011 13:39:28

| $d_1$ | $d_2$ | b | DIN 3761 | Наружная поверхность | Давление* | Материал | Конструкция | Артикул N° | |
|---|---|---|---|---|---|---|---|---|---|
| 97 | 120 | 13 | C | металлическая | 0,05 | 72 NBR 902 | B2 | 23266 | ● |
| 98 | 120 | 13 | C | металлическая | 0,05 | 72 NBR 902 | B2 | 23269 | ● |
| 98 | 125 | 12 | A | гладкая | 0,05 | 72 NBR 902 | BA | 9319 | ● |
| 98 | 125 | 12 | AS | гладкая | 0,05 | 72 NBR 902 | BASL | 18962 | ● |
| 98 | 125 | 13 | C | металлическая | 0,05 | 72 NBR 902 | B2 | 23270 | ○ |
| 98 | 125 | 13 | A | гладкая | 0,05 | 75 FKM 595 | BAUM | 142387 | ○ |
| 98 | 128 | 10 | C | металлическая | 0,05 | 72 NBR 902 | B2 | 23271 | ● |
| 98 | 130 | 13 | C | металлическая | 0,05 | 72 NBR 902 | B2 | 23272 | ● |
| 100 | 115 | 9 | B | металлическая | 0,02 | 72 NBR 902 | B1FUD | 358896 | ● |
| 100 | 115 | 9 | AS | проточенная | 0,05 | 75 FKM 595 | BAUMSLX7 | 412884 | ○ |
| 100 | 120 | 5,5 | | металлическая | нет | 80 NBR 177458 | MSC 01 | 508556 | ○ |
| 100 | 120 | 5,5 | | металлическая | нет | 80 FKM 177459 | MSC 01 | 508601 | ○ |
| 100 | 120 | 7,5 | AS | гладкая | ➔ Диаграмма | 72 NBR 902 | BABSL | 63432 | ● |
| 100 | 120 | 7,5 | AS | гладкая | ➔ Диаграмма | 75 FKM 595 | BABSL | 315389 | ● |
| 100 | 120 | 8 | B | металлическая | 0,05 | 72 NBR 902 | B1U | 49038233 | ● |
| 100 | 120 | 10 | A | гладкая | 0,05 | 72 NBR 902 | BAUX2 | 9323 | ● |
| 100 | 120 | 10 | B | металлическая | 0,02 | 72 NBR 902 | B1FUD | 334659 | ● |
| 100 | 120 | 12 | C | металлическая | 0,05 | 75 FKM 595 | B2U | 2205 | ○ |
| 100 | 120 | 12 | A | гладкая | 0,05 | 72 NBR 902 | BAU | 9327 | ○ |
| 100 | 120 | 12 | C | металлическая | 0,05 | 72 NBR 902 | B2U | 307035 | ● |
| 100 | 120 | 12 | AS | проточенная | 0,02 | 72 NBR 902 | BAFUDSLX7 | 334231 | ● |
| 100 | 120 | 12 | B | металлическая | 0,02 | 72 NBR 902 | B1FUD | 334409 | ● |
| 100 | 120 | 12 | A | проточенная | 0,02 | 72 NBR 902 | BAFUDX7 | 335175 | ● |
| 100 | 120 | 12 | AS | проточенная | 0,05 | 75 FKM 595 | BAUMSLX7 | 350248 | ○ |
| 100 | 120 | 12 | A | проточенная | 0,05 | 75 FKM 585 | BAUMX7 | 389309 | ● |
| 100 | 120 | 12 | C | металлическая | до 1 МПа | PTFE F56101 | B2PT | 406774 | ● |
| 100 | 120 | 12 | AS | проточенная | 0,05 | 75 FKM 585 | BAUMSLX7 | 411235 | ● |
| 100 | 120 | 13 | C | металлическая | 0,02 | 72 NBR 902 | B2FUD | 334350 | ● |
| 100 | 120 | 15 | C | металлическая | 0,05 | 72 NBR 902 | B2U | 9547 | ● |
| 100 | 122 | 7,5 | | металлическая | нет | 80 FKM 177459 | MSC 02 | 508622 | ○ |
| 100 | 122 | 7,5 | | металлическая | нет | 80 NBR 177458 | MSC 02 | 508646 | ○ |
| 100 | 125 | 12 | B | металлическая | 0,02 | 72 NBR 902 | B1FUD | 335981 | ● |
| 100 | 125 | 12 | A | проточенная | 0,02 | 72 NBR 902 | BAFUDX7 | 355481 | ● |
| 100 | 125 | 12 | A | проточенная | 0,05 | 75 FKM 585 | BAUMX7 | 389690 | ● |
| 100 | 125 | 12 | AS | проточенная | 0,05 | 75 FKM 585 | BAUMSLX7 | 521012 | ● |
| 100 | 125 | 13 | A | гладкая | 0,05 | 72 NBR 902 | BA | 9338 | ● |
| 100 | 125 | 13 | B | металлическая | 0,05 | 72 NBR 902 | B1USL | 117707 | ● |
| 100 | 125 | 13 | CS | металлическая | 0,05 | 72 NBR 902 | B2SL | 150733 | ● |
| 100 | 125 | 13 | AS | проточенная | 0,02 | 72 NBR 902 | BAFUDSLX7 | 334856 | ● |
| 100 | 125 | 13 | C | металлическая | 0,02 | 72 NBR 902 | B2FUD | 335193 | ● |
| 100 | 125 | 13 | B | металлическая | 0,02 | 72 NBR 902 | B1FUD | 335982 | ● |
| 100 | 125 | 13 | AS | гладкая | ➔ Диаграмма | 72 NBR 902 | BABSL | 420803 | ● |
| 100 | 125 | 15 | C | металлическая | 0,02 | 72 NBR 902 | B2FUD | 335984 | ● |
| 100 | 130 | 10 | A | гладкая | 0,05 | 72 NBR 902 | BA | 9341 | ● |
| 100 | 130 | 12 | A | гладкая | 0,05 | 72 NBR 902 | BA | 8079 | ● |
| 100 | 130 | 12 | B | металлическая | 0,02 | 72 NBR 902 | B1FUD | 335165 | ● |
| 100 | 130 | 12 | A | проточенная | 0,02 | 72 NBR 902 | BAFUDX7 | 369826 | ● |
| 100 | 130 | 12 | A | проточенная | 0,05 | 75 FKM 585 | BAUMX7 | 389698 | ● |
| 100 | 130 | 12 | C | металлическая | до 1 МПа | PTFE F56101 | B2PT | 406837 | ● |
| 100 | 130 | 12 | AS | гладкая | 0,05 | 72 NBR 902 | BAUSLX2 | 526078 | ● |
| 100 | 130 | 12 | AS | проточенная | 0,05 | 75 FKM 585 | BAUMSLX7 | 49000979 | ● |
| 100 | 130 | 13 | BS | металлическая | 0,05 | 72 NBR 902 | B1SL | 20183 | ● |
| 100 | 130 | 13 | CS | металлическая | 0,05 | 72 NBR 902 | B2USL | 23470 | ● |
| 100 | 130 | 13 | AS | гладкая | 0,05 | 75 FKM 585 | BAUMSL | 310982 | ○ |
| 100 | 130 | 13 | C | металлическая | 0,02 | 72 NBR 902 | B2FUD | 335169 | ● |
| 100 | 130 | 13 | B | металлическая | 0,02 | 72 NBR 902 | B1FUD | 335983 | ● |
| 100 | 130 | 13 | AS | гладкая | 0,05 | 72 NBR 902 | BAUSLX2 | 478549 | ● |
| 100 | 130 | 15 | C | металлическая | 0,02 | 72 NBR 902 | B2FUD | 335985 | ● |
| 100 | 135 | 13 | A | гладкая | 0,05 | 72 NBR 902 | BAU | 340026 | ● |
| 100 | 140 | 13 | C | металлическая | 0,05 | 72 NBR 902 | B2U | 23278 | ● |
| 100 | 145 | 12 | AS | гладкая | 0,05 | 72 NBR 902 | BAUSLX2 | 522357 | ● |
| 100 | 150 | 12 | A | гладкая | 0,05 | 72 NBR 902 | BA | 9345 | ● |
| 100 | 160 | 14 | AS | проточенная | 0,05 | 72 NBR 902 | BAUSLX27 | 451670 | ● |
| 100 | 160 | 14 | A | проточенная | 0,05 | 72 NBR 902 | BAUX27 | 453167 | ● |
| 100 | 160 | 14 | AS | гладкая | 0,05 | 75 FKM 585 | BAUMSL | 49012061 | ● |

● Поставляется со склада ○ По запросу: Оснастка имеется, короткий срок поставки * ➔ Диаграмма 2, Стр. 16



SIMM_RU.indb 69 27.05.2011 13:39:29

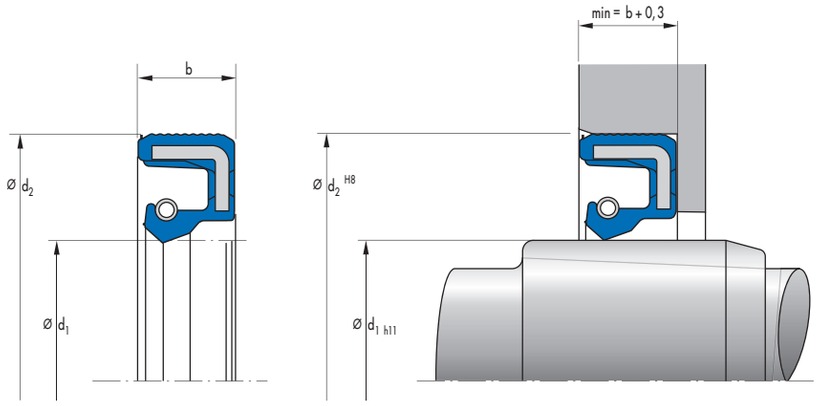


| $d_1$ | $d_2$ | b | DIN 3761 | Наружная поверхность | Давление* | Материал | Конструкция | Артикул N° | |
|---|---|---|---|---|---|---|---|---|---|
| 100 | 160 | 14 | A | гладкая | 0,05 | 75 FKM 585 | BAUM | 49012062 | ● |
| 100 | 180 | 12 | A | проточенная | 0,05 | 72 NBR 902 | BAUX27 | 450739 | ○ |
| 100 | 180 | 12 | AS | проточенная | 0,05 | 72 NBR 902 | BAUSLX27 | 450740 | ○ |
| 100 | 180 | 12 | A | гладкая | 0,05 | 75 FKM 585 | BAUM | 49012124 | ● |
| 100 | 180 | 12 | AS | гладкая | 0,05 | 72 NBR 902 | BAUSLX2 | 49037437 | ● |
| 100 | 180 | 12 | A | гладкая | 0,05 | 72 NBR 902 | BAUX2 | 49037438 | ● |
| 100 | 190 | 15 | AS | гладкая | 0,05 | 72 NBR 902 | BAUSLX2 | 520451 | ● |
| 100 | 190 | 15 | AS | проточенная | 0,05 | 75 FKM 585 | BAUMSLX7 | 520740 | ● |
| 100 | 190 | | | гладкая | 0,05 | 72 NBR 902 | MSS 7 | 522305 | ○ |
| 102 | 130 | 13 | C | металлическая | 0,05 | 72 NBR 902 | B2U | 23281 | ● |
| 103 | 125 | 13 | C | металлическая | 0,05 | 72 NBR 902 | B2U | 23283 | ● |
| 104 | 125 | 10 | A | гладкая | 0,05 | 72 NBR 902 | BA | 9355 | ● |
| 104 | 130 | 13 | C | металлическая | 0,05 | 72 NBR 902 | B2 | 23285 | ● |
| 105 | 120 | 8 | B | металлическая | 0,05 | 72 NBR 902 | B1USL | 37138 | ○ |
| 105 | 120 | 8 | B | металлическая | 0,05 | 72 NBR 902 | B1USL | 302505 | ● |
| 105 | 120 | 8 | B | металлическая | 0,05 | 75 FKM 585 | B1USL | 405290 | ○ |
| 105 | 125 | 5,5 | | металлическая | нет | 80 NBR 177458 | MSC 01 | 508557 | ○ |
| 105 | 125 | 5,5 | | металлическая | нет | 80 FKM 177459 | MSC 01 | 508602 | ○ |
| 105 | 125 | 12 | B | металлическая | 0,05 | 72 NBR 902 | B1U | 19964 | ● |
| 105 | 125 | 13 | C | металлическая | 0,05 | 72 NBR 902 | B2U | 22815 | ● |
| 105 | 130 | 7,5 | AS | гладкая | ➔ Диаграмма | 75 FKM 595 | BABSL | 377412 | ● |
| 105 | 130 | 7,5 | AS | гладкая | ➔ Диаграмма | 75 FKM 595 | BABSL | 471702 | ○ |
| 105 | 130 | 7,5 | AS | гладкая | ➔ Диаграмма | 72 NBR 902 | BABSL | 49031450 | ● |
| 105 | 130 | 8 | AS | гладкая | 0,05 | 72 NBR 902 | BAUSLX2 | 524146 | ● |
| 105 | 130 | 12 | A | гладкая | 0,05 | 72 NBR 902 | BAU | 9361 | ● |
| 105 | 130 | 12 | B | металлическая | 0,05 | 72 NBR 902 | B1U | 19965 | ● |
| 105 | 130 | 12 | AS | проточенная | 0,02 | 72 NBR 902 | BAFUDSLX7 | 335177 | ● |
| 105 | 130 | 12 | A | проточенная | 0,05 | 75 FKM 585 | BAUMX7 | 389699 | ● |
| 105 | 130 | 12 | C | металлическая | до 1 МПа | PTFE F56101 | B2PT | 406839 | ● |
| 105 | 130 | 12 | AS | проточенная | 0,05 | 75 FKM 585 | BAUMSLX7 | 411280 | ● |
| 105 | 130 | 13 | BS | металлическая | 0,05 | 72 NBR 902 | B1SL | 20184 | ● |
| 105 | 130 | 13 | C | металлическая | 0,05 | 72 NBR 902 | B2U | 23286 | ● |
| 105 | 130 | 13 | B | металлическая | 0,05 | 75 FKM 595 | B1U | 337463 | ○ |
| 105 | 130 | 15 | C | металлическая | 0,05 | 72 NBR 902 | B2U | 11439 | ● |
| 105 | 135 | 13 | C | металлическая | 0,05 | 72 NBR 902 | B2 | 365337 | ● |
| 105 | 135 | 13 | B | металлическая | 0,05 | 75 FKM 585 | B1 | 439794 | ○ |
| 105 | 140 | 12 | A | гладкая | 0,05 | 72 NBR 902 | BA | 2771 | ● |
| 105 | 140 | 12 | B | металлическая | 0,05 | 72 NBR 902 | B1U | 19624 | ● |
| 105 | 140 | 12 | A | проточенная | 0,05 | 75 FKM 585 | BAUMX7 | 411268 | ● |
| 105 | 140 | 12 | AS | гладкая | 0,05 | 72 NBR 902 | BAUSLX2 | 524505 | ● |
| 105 | 140 | 13 | B | металлическая | 0,05 | 72 NBR 902 | B1 | 19966 | ○ |
| 105 | 140 | 13 | C | металлическая | 0,05 | 72 NBR 902 | B2U | 23288 | ● |
| 105 | 140 | 13 | CS | металлическая | 0,05 | 72 NBR 902 | B2USL | 38081 | ● |
| 105 | 140 | 15 | C | металлическая | 0,05 | 72 NBR 902 | B2 | 19633 | ● |
| 105 | 145 | 15 | B | металлическая | 0,05 | 72 NBR 902 | B1 | 19967 | ● |
| 105 | 150 | 15 | C | металлическая | 0,05 | 72 NBR 902 | B2 | 23289 | ● |
| 105 | 160 | 12 | AS | гладкая | 0,05 | 72 NBR 902 | BAUSLX2 | 475362 | ● |
| 105 | 160 | 12 | AS | проточенная | 0,05 | 75 FKM 585 | BAUMSLX7 | 477615 | ● |

● Поставляется со склада ○ По запросу: Оснастка имеется, короткий срок поставки * ➔ Диаграмма 2, Стр. 16



SIMM_RU.indb 70 27.05.2011 13:39:30

| $d_1$ | $d_2$ | b | DIN 3761 | Наружная поверхность | Давление* | Материал | Конструкция | Артикул N° | |
|---|---|---|---|---|---|---|---|---|---|
| 105 | 190 | 12 | AS | гладкая | 0,05 | 72 NBR 902 | BAUSLX2 | 522306 | ● |
| 106 | 130 | 13 | C | металлическая | 0,05 | 72 NBR 902 | B2 | 23290 | ○ |
| 107 | 130 | 13 | C | металлическая | 0,05 | 72 NBR 902 | B2 | 23291 | ● |
| 107 | 140 | 13 | C | металлическая | 0,05 | 72 NBR 902 | B2U | 23292 | ● |
| 108 | 130 | 13 | C | металлическая | 0,05 | 72 NBR 902 | B2 | 23293 | ● |
| 108 | 140 | 13 | C | металлическая | 0,05 | 72 NBR 902 | B2U | 23294 | ● |
| 108 | 140 | 15 | AS | гладкая | 0,05 | 72 NBR 902 | BAUSLX2 | 470435 | ● |
| 108 | 140 | 15 | AS | гладкая | 0,05 | 75 FKM 585 | BAUMSL | 470436 | ● |
| 108 | 140 | | | гладкая | 0,05 | 75 FKM 585 | MSS 1 | 525433 | ○ |
| 108 | 170 | 15 | AS | гладкая | 0,05 | 72 NBR 902 | BAUSLX2 | 470383 | ● |
| 108 | 170 | 15 | AS | гладкая | 0,05 | 75 FKM 585 | BAUMSL | 470384 | ● |
| 108 | 170 | | | гладкая | 0,05 | 72 NBR 902 | MSS 1 | 525409 | ○ |
| 108 | 170 | | | гладкая | 0,05 | 75 FKM 585 | MSS 1 | 525439 | ○ |
| 110 | 125 | 7 | AS | гладкая | → Диаграмма | 75 FKM 595 | BABSL | 473522 | ● |
| 110 | 128 | 9 | C | металлическая | 0,05 | 72 NBR 902 | B2 | 7792 | ● |
| 110 | 128 | 9 | B | металлическая | 0,05 | 72 NBR 902 | B1 | 13810 | ● |
| 110 | 128 | 9 | B | металлическая | 0,05 | 72 NBR 902 | B1USL | 33356 | ● |
| 110 | 128 | 12 | A | проточенная | 0,05 | 75 FKM 585 | BAUMX7 | 436018 | ● |
| 110 | 130 | 8 | AS | проточенная | 0,05 | 75 FKM 585 | BAUMSLX7 | 520228 | ● |
| 110 | 130 | 8 | AS | проточенная | 0,05 | 72 NBR 902 | BAUSLX7 | 49033417 | ○ |
| 110 | 130 | 10 | B | металлическая | 0,02 | 72 NBR 902 | B1FUD | 358659 | ● |
| 110 | 130 | 12 | C | металлическая | 0,05 | 75 FKM 595 | B2U | 2218 | ○ |
| 110 | 130 | 12 | A | гладкая | 0,05 | 72 NBR 902 | BAUSL | 126037 | ● |
| 110 | 130 | 12 | B | металлическая | 0,02 | 72 NBR 902 | B1FUD | 341238 | ● |
| 110 | 130 | 12 | B | металлическая | 0,05 | 72 NBR 902 | B1USL | 344990 | ● |
| 110 | 130 | 12 | A | проточенная | 0,02 | 72 NBR 902 | BAFUDX7 | 355424 | ● |
| 110 | 130 | 12 | A | проточенная | 0,05 | 75 FKM 585 | BAUMX7 | 376665 | ● |
| 110 | 130 | 12 | C | металлическая | до 1 МПа | PTFE F56101 | B2PT | 406775 | ● |
| 110 | 130 | 12 | AS | проточенная | 0,05 | 75 FKM 585 | BAUMSLX7 | 407283 | ● |
| 110 | 130 | 12 | C | металлическая | 0,05 | 72 NBR 902 | B2U | 418208 | ● |
| 110 | 130 | 12 | AS | гладкая | → Диаграмма | 75 FKM 595 | BABSL | 529507 | ● |
| 110 | 130 | 12 | AS | гладкая | → Диаграмма | 72 NBR 902 | BABSL | 12011535 | ● |
| 110 | 130 | 13 | C | металлическая | 0,02 | 72 NBR 902 | B2FUD | 341230 | ● |
| 110 | 130 | 13 | B | металлическая | 0,02 | 72 NBR 902 | B1FUD | 341237 | ● |
| 110 | 130 | 13 | BS | металлическая | 0,02 | 72 NBR 902 | B1FUDSL | 355470 | ● |
| 110 | 130 | 15 | C | металлическая | 0,02 | 72 NBR 902 | B2FUD | 341239 | ● |
| 110 | 140 | 12 | AS | гладкая | 0,05 | 72 NBR 902 | BASL | 9373 | ● |
| 110 | 140 | 12 | A | гладкая | 0,05 | 72 NBR 902 | BAU | 14103 | ● |
| 110 | 140 | 12 | B | металлическая | 0,02 | 72 NBR 902 | B1FUD | 335163 | ● |
| 110 | 140 | 12 | A | проточенная | 0,05 | 75 FKM 585 | BAUMX7 | 389454 | ● |
| 110 | 140 | 12 | C | металлическая | до 1 МПа | PTFE F56101 | B2PT | 406840 | ● |
| 110 | 140 | 12 | AS | проточенная | 0,05 | 75 FKM 585 | BAUMSLX7 | 521013 | ● |
| 110 | 140 | 12 | AS | гладкая | → Диаграмма | 75 FKM 595 | BABSL | 49005104 | ○ |
| 110 | 140 | 13 | A | гладкая | 0,05 | 72 NBR 902 | BAUSL | 9380 | ● |
| 110 | 140 | 13 | A | гладкая | 0,05 | 72 NBR 902 | BA | 9381 | ● |
| 110 | 140 | 13 | CS | металлическая | 0,02 | 72 NBR 902 | B2FUDSL | 335171 | ● |
| 110 | 140 | 13 | C | металлическая | 0,02 | 72 NBR 902 | B2FUD | 345079 | ● |
| 110 | 140 | 13 | AS | гладкая | → Диаграмма | 72 NBR 902 | BABSL | 420804 | ● |
| 110 | 140 | 15 | C | металлическая | 0,02 | 72 NBR 902 | B2FUD | 335988 | ● |
| 110 | 145 | 15 | B | металлическая | 0,05 | 72 NBR 902 | B1U | 19971 | ● |
| 110 | 150 | 8 | AS | гладкая | → Диаграмма | 72 NBR 902 | BABSL | 929 | ● |
| 110 | 150 | 12 | A | проточенная | 0,02 | 72 NBR 902 | BAFUDX7 | 474182 | ● |
| 110 | 150 | 13 | C | металлическая | 0,02 | 72 NBR 902 | B2FUD | 364342 | ● |
| 110 | 150 | 15 | C | металлическая | 0,02 | 72 NBR 902 | B2FUD | 366328 | ● |
| 110 | 150 | 15 | B | металлическая | 0,02 | 72 NBR 902 | B1FUD | 533588 | ● |
| 110 | 150 | 18 | A | гладкая | 0,05 | 72 NBR 902 | BADUO | 9389 | ○ |
| 110 | 170 | 15 | AS | гладкая | 0,05 | 72 NBR 902 | BAUSLX2 | 520450 | ● |
| 110 | 170 | 15 | AS | гладкая | 0,05 | 75 FKM 585 | BAUMSL | 520741 | ● |
| 110 | 170 | | | гладкая | 0,05 | 72 NBR 902 | MSS 7 | 522347 | ○ |
| 110 | 200 | 13 | AS | проточенная | 0,05 | 72 NBR 902 | BAUSLX27 | 451053 | ● |
| 110 | 200 | 13 | A | проточенная | 0,05 | 72 NBR 902 | BAUX27 | 451054 | ● |
| 110 | 200 | 13 | AS | гладкая | 0,05 | 75 FKM 585 | BAUMSL | 49012065 | ● |
| 110 | 215 | 15 | AS | гладкая | 0,05 | 72 NBR 902 | BAUSLX2 | 520453 | ● |
| 110 | 215 | 15 | AS | гладкая | 0,05 | 75 FKM 585 | BAUMSL | 520742 | ● |
| 110 | 215 | | | гладкая | 0,05 | 72 NBR 902 | MSS 7 | 522308 | ○ |

● Поставляется со склада ○ По запросу: Оснастка имеется, короткий срок поставки * → Диаграмма 2, Стр. 16



SIMM_RU.indb 71 27.05.2011 13:39:31

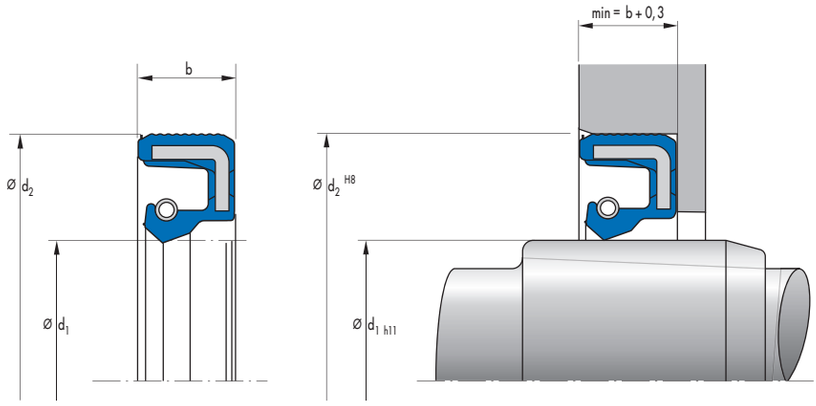


| $d_1$ | $d_2$ | b | DIN 3761 | Наружная поверхность | Давление* | Материал | Конструкция | Артикул N° | |
|---|---|---|---|---|---|---|---|---|---|
| 112 | 130 | 12 | B | металлическая | 0,05 | 72 NBR 902 | B1 | 19562 | ● |
| 112 | 130 | 12 | A | проточенная | 0,05 | 75 FKM 585 | BAUMX7 | 520866 | ● |
| 112 | 140 | 13 | A | гладкая | 0,05 | 72 NBR 902 | BAU | 9395 | ● |
| 112 | 140 | 13 | BS | металлическая | 0,05 | 72 NBR 902 | B1SL | 20116 | ● |
| 112 | 140 | 13 | C | металлическая | 0,05 | 72 NBR 902 | B2 | 23299 | ● |
| 112 | 150 | 15 | C | металлическая | 0,05 | 72 NBR 902 | B2 | 23301 | ● |
| 113 | 140 | 13 | C | металлическая | 0,05 | 72 NBR 902 | B2 | 23302 | ● |
| 114 | 140 | 13 | C | металлическая | 0,05 | 72 NBR 902 | B2U | 23303 | ● |
| 115 | 135 | 13 | B | металлическая | 0,05 | 72 NBR 902 | B1 | 13859 | ● |
| 115 | 140 | 11 | CS | металлическая | 0,05 | 72 NBR 902 | B2USL | 23557 | ● |
| 115 | 140 | 12 | C | металлическая | 0,05 | 75 FKM 595 | B2U | 2231 | ○ |
| 115 | 140 | 12 | B | металлическая | 0,05 | 72 NBR 902 | B1 | 2776 | ● |
| 115 | 140 | 12 | AS | гладкая | 0,05 | 75 FKM 585 | BAUMSL | 142971 | ○ |
| 115 | 140 | 12 | AS | проточенная | 0,02 | 72 NBR 902 | BAFUDSLX7 | 334501 | ● |
| 115 | 140 | 12 | A | гладкая | 0,05 | 72 NBR 902 | BAUSL | 335212 | ○ |
| 115 | 140 | 12 | B | металлическая | 0,02 | 72 NBR 902 | B1FUD | 335979 | ● |
| 115 | 140 | 12 | A | гладкая | 0,05 | 75 FKM 595 | BAUM | 351142 | ○ |
| 115 | 140 | 12 | A | проточенная | 0,02 | 72 NBR 902 | BAFUDX7 | 355480 | ● |
| 115 | 140 | 12 | A | проточенная | 0,05 | 75 FKM 585 | BAUMX7 | 389700 | ● |
| 115 | 140 | 12 | AS | проточенная | 0,05 | 72 NBR 902 | BAUSLX7 | 401314 | ○ |
| 115 | 140 | 12 | C | металлическая | до 1 МПа | PTFE F56101 | B2PT | 406841 | ● |
| 115 | 140 | 12 | AS | проточенная | 0,05 | 75 FKM 585 | BAUMSLX7 | 522388 | ● |
| 115 | 140 | 12 | AS | проточенная | 0,05 | 75 FKM 585 | BAUMSLX7 | 522120 | ○ |
| 115 | 140 | 13 | B | металлическая | 0,05 | 72 NBR 902 | B1USL | 103181 | ● |
| 115 | 140 | 13 | C | металлическая | 0,02 | 72 NBR 902 | B2FUD | 335167 | ● |
| 115 | 140 | 13 | B | металлическая | 0,02 | 72 NBR 902 | B1FUD | 335980 | ● |
| 115 | 140 | 15 | C | металлическая | 0,02 | 72 NBR 902 | B2FUD | 335995 | ● |
| 115 | 140 | 15 | BS | металлическая | 0,02 | 72 NBR 902 | B1FUDSL | 364335 | ● |
| 115 | 150 | 12 | A | гладкая | 0,05 | 72 NBR 902 | BA | 2605 | ● |
| 115 | 150 | 12 | B | металлическая | 0,05 | 72 NBR 902 | B1U | 11442 | ● |
| 115 | 150 | 12 | A | проточенная | 0,05 | 75 FKM 585 | BAUMX7 | 407103 | ● |
| 115 | 150 | 12 | AS | проточенная | 0,05 | 75 FKM 585 | BAUMSLX7 | 411270 | ● |
| 115 | 150 | 13 | C | металлическая | 0,05 | 72 NBR 902 | B2U | 23309 | ○ |
| 115 | 150 | 13 | B | металлическая | 0,02 | 72 NBR 902 | B1FUD | 25526 | ○ |
| 115 | 150 | 15 | C | металлическая | 0,05 | 72 NBR 902 | B2 | 23310 | ● |
| 115 | 160 | 12 | A | проточенная | 0,05 | 75 FKM 585 | BAUMX7 | 49010597 | ● |
| 115 | 160 | 15 | C | металлическая | 0,05 | 72 NBR 902 | B2 | 23311 | ● |
| 115 | 170 | 12 | AS | гладкая | 0,05 | 72 NBR 902 | BAUSLX2 | 522356 | ● |
| 115 | 215 | 12 | AS | гладкая | 0,05 | 72 NBR 902 | BAUSLX2 | 522309 | ● |
| 116 | 140 | 13 | C | металлическая | 0,05 | 72 NBR 902 | B2 | 23530 | ○ |
| 118 | 140 | 13 | C | металлическая | 0,05 | 72 NBR 902 | B2 | 23313 | ● |
| 118 | 140 | 16 | A | гладкая | 0,05 | 72 NBR 902 | BADUO | 9406 | ○ |
| 118 | 150 | 12 | AS | гладкая | 0,05 | 72 NBR 902 | BAUSLX2 | 457498 | ● |
| 118 | 150 | 12 | AS | гладкая | 0,05 | 75 FKM 585 | BAUMSL | 461900 | ● |
| 118 | 150 | 12 | A | гладкая | 0,05 | 72 NBR 902 | BAUX2 | 462756 | ● |
| 118 | 150 | 12 | A | гладкая | 0,05 | 75 FKM 585 | BAUM | 462757 | ● |
| 118 | 150 | 15 | C | металлическая | 0,05 | 72 NBR 902 | B2 | 23314 | ● |
| 118 | 160 | 15 | C | металлическая | 0,05 | 72 NBR 902 | B2U | 23315 | ● |

● Поставляется со склада ○ По запросу: Оснастка имеется, короткий срок поставки * ➔ Диаграмма 2, Стр. 16



SIMM_RU.indb 72 27.05.2011 13:39:33

| $d_1$ | $d_2$ | b | DIN 3761 | Наружная поверхность | Давление* | Материал | Конструкция | Артикул N° | |
|---|---|---|---|---|---|---|---|---|---|
| 120 | 140 | 7,5 | AS | гладкая | ➔ Диаграмма | 72 NBR 902 | BABSL | 85746 | ● |
| 120 | 140 | 7,5 | AS | гладкая | ➔ Диаграмма | 75 FKM 595 | BABSL | 360177 | ● |
| 120 | 140 | 10 | AS | гладкая | ➔ Диаграмма | 72 NBR 902 | BABSL | 82439 | ● |
| 120 | 140 | 12 | C | металлическая | до 1 МПа | PTFE F56101 | B2PT | 406842 | ● |
| 120 | 140 | 12 | A | гладкая | 0,05 | 72 NBR 902 | BAU | 411088 | ● |
| 120 | 140 | 12 | A | гладкая | 0,05 | 72 NBR 902 | BAUSL | 49030924 | ○ |
| 120 | 140 | 13 | C | металлическая | 0,02 | 72 NBR 902 | B2FUD | 335172 | ● |
| 120 | 140 | 13 | B | металлическая | 0,02 | 72 NBR 902 | B1FUD | 335978 | ● |
| 120 | 140 | 13 | BS | металлическая | 0,02 | 72 NBR 902 | B1FUDSL | 347234 | ● |
| 120 | 140 | 13 | AS | проточенная | 0,05 | 75 FKM 585 | BAUMSLX7 | 405832 | ● |
| 120 | 140 | 13 | AS | гладкая | 0,05 | 72 NBR 902 | BAUSLX2 | 524147 | ● |
| 120 | 140 | 13 | A | проточенная | 0,05 | 75 FKM 585 | BAUMX7 | 525673 | ● |
| 120 | 140 | 13 | A | гладкая | 0,05 | 72 NBR 902 | BAUX2 | 49037537 | ● |
| 120 | 145 | 15 | C | металлическая | 0,05 | 72 NBR 902 | B2U | 66352 | ○ |
| 120 | 145 | 15 | B | металлическая | 0,05 | 72 NBR 902 | B1U | 122443 | ● |
| 120 | 150 | 10 | AS | гладкая | ➔ Диаграмма | 75 FKM 595 | BABSL | 324576 | ● |
| 120 | 150 | 10 | AS | гладкая | ➔ Диаграмма | 72 NBR 902 | BABSL | 427822 | ● |
| 120 | 150 | 10 | AS | гладкая | ➔ Диаграмма | 75 FKM 595 | BABSL | 523775 | ○ |
| 120 | 150 | 12 | A | гладкая | 0,05 | 72 NBR 902 | BAU | 9413 | ○ |
| 120 | 150 | 12 | B | металлическая | 0,02 | 72 NBR 902 | B1FUD | 335166 | ● |
| 120 | 150 | 12 | A | проточенная | 0,05 | 75 FKM 585 | BAUMX7 | 401018 | ● |
| 120 | 150 | 12 | B | металлическая | 0,05 | 72 NBR 902 | B1USL | 436126 | ○ |
| 120 | 150 | 12 | AS | проточенная | 0,05 | 75 FKM 585 | BAUMSLX7 | 474123 | ● |
| 120 | 150 | 12 | AS | гладкая | 0,05 | 72 NBR 902 | BAUSLX2 | 526963 | ● |
| 120 | 150 | 12 | AS | гладкая | ➔ Диаграмма | 72 NBR 902 | BABSL | 12011536 | ● |
| 120 | 150 | 12 | A | гладкая | 0,05 | 72 NBR 902 | BAUX2 | 49017408 | ● |
| 120 | 150 | 13 | A | гладкая | 0,05 | 72 NBR 902 | BA | 31371 | ● |
| 120 | 150 | 13 | C | металлическая | 0,02 | 72 NBR 902 | B2FUD | 335986 | ● |
| 120 | 150 | 13 | AS | гладкая | 0,05 | 75 FKM 595 | BAUMSL | 384118 | ○ |
| 120 | 150 | 13 | AS | гладкая | 0,05 | 72 NBR 902 | BASL | 418990 | ● |
| 120 | 150 | 15 | CS | металлическая | 0,05 | 72 NBR 902 | B2SL | 12059 | ● |
| 120 | 150 | 15 | BS | металлическая | 0,05 | 72 NBR 902 | B1SL | 20189 | ● |
| 120 | 150 | 15 | B | металлическая | 0,02 | 72 NBR 902 | B1FUD | 335972 | ● |
| 120 | 150 | 15 | C | металлическая | 0,02 | 72 NBR 902 | B2FUD | 335987 | ● |
| 120 | 150 | 15 | A | проточенная | 0,05 | 75 FKM 585 | BAUMX7 | 389455 | ● |
| 120 | 150 | 15 | AS | гладкая | 0,05 | 72 NBR 902 | BAUSLX2 | 470447 | ● |
| 120 | 150 | 15 | AS | гладкая | 0,05 | 75 FKM 585 | BAUMSL | 470448 | ● |
| 120 | 150 | 16 | A | гладкая | 0,05 | 72 NBR 902 | BADUO | 370744 | ○ |
| 120 | 150 | | | гладкая | 0,05 | 72 NBR 902 | MSS 1 | 525406 | ○ |
| 120 | 160 | 10 | B | металлическая | 0,05 | 72 NBR 902 | B1USL | 414273 | ● |
| 120 | 160 | 10 | BS | металлическая | 0,05 | 72 NBR 902 | B1SL | 478718 | ○ |
| 120 | 160 | 10 | B | металлическая | 0,05 | 72 NBR 902 | B1U | 478719 | ○ |
| 120 | 160 | 12 | B | металлическая | 0,05 | 72 NBR 902 | B1 | 2610 | ● |
| 120 | 160 | 12 | A | гладкая | 0,05 | 72 NBR 902 | BA | 14120 | ● |
| 120 | 160 | 12 | A | проточенная | 0,05 | 75 FKM 585 | BAUMX7 | 407104 | ● |
| 120 | 160 | 12 | AS | проточенная | 0,05 | 75 FKM 585 | BAUMSLX7 | 411290 | ● |
| 120 | 160 | 13 | C | металлическая | 0,05 | 72 NBR 902 | B2 | 23319 | ● |
| 120 | 160 | 15 | C | металлическая | 0,05 | 72 NBR 902 | B2 | 23320 | ● |
| 120 | 170 | 15 | C | металлическая | 0,05 | 72 NBR 902 | B2U | 23533 | ● |
| 120 | 180 | 12 | AS | гладкая | 0,05 | 72 NBR 902 | BAUSLX2 | 49043674 | ● |
| 120 | 180 | 12 | A | гладкая | 0,05 | 72 NBR 902 | BAUX2 | 49043675 | ● |
| 120 | 180 | 12 | AS | гладкая | 0,05 | 75 FKM 585 | BAUMSL | 49043672 | ● |
| 120 | 180 | 12 | A | гладкая | 0,05 | 75 FKM 585 | BAUM | 49043673 | ● |
| 120 | 180 | 15 | AS | гладкая | 0,05 | 72 NBR 902 | BAUSLX2 | 470451 | ● |
| 120 | 180 | 15 | AS | гладкая | 0,05 | 75 FKM 585 | BAUMSL | 470452 | ● |
| 120 | 180 | 15 | A | гладкая | 0,05 | 72 NBR 902 | BAUX2 | 49031233 | ○ |
| 120 | 180 | | | гладкая | 0,05 | 72 NBR 902 | MSS 7 | 522346 | ○ |
| 120 | 180 | | | гладкая | 0,05 | 72 NBR 902 | MSS 1 | 525410 | ○ |
| 120 | 180 | | | гладкая | 0,05 | 75 FKM 585 | MSS 1 | 525440 | ○ |
| 120 | 200 | 14 | AS | проточенная | 0,05 | 72 NBR 902 | BAUSLX27 | 451037 | ● |
| 120 | 200 | 14 | A | проточенная | 0,05 | 72 NBR 902 | BAUX27 | 453168 | ○ |
| 120 | 200 | 14 | AS | гладкая | 0,05 | 75 FKM 585 | BAUMSL | 49011950 | ● |
| 120 | 200 | 14 | A | гладкая | 0,05 | 75 FKM 585 | BAUM | 49012125 | ○ |
| 122 | 150 | 13 | C | металлическая | 0,05 | 72 NBR 902 | B2U | 23322 | ● |
| 122 | 150 | 15 | AS | гладкая | 0,05 | 72 NBR 902 | BASL | 9427 | ○ |

● Поставляется со склада ○ По запросу: Оснастка имеется, короткий срок поставки * ➔ Диаграмма 2, Стр. 16



SIMM_RU.indb 73 27.05.2011 13:39:34

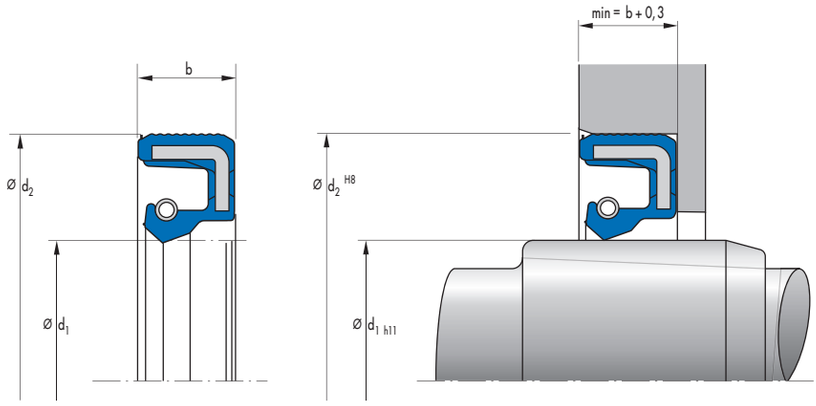


| $d_1$ | $d_2$ | b | DIN 3761 | Наружная поверхность | Давление* | Материал | Конструкция | Артикул N° | |
|---|---|---|---|---|---|---|---|---|---|
| 122 | 150 | 15 | C | металлическая | 0,05 | 72 NBR 902 | B2 | 23323 | ○ |
| 122 | 200 | 15 | AS | гладкая | 0,05 | 72 NBR 902 | BAUSLX2 | 475364 | ○ |
| 122 | 200 | 15 | AS | проточенная | 0,05 | 75 FKM 585 | BAUMSLX7 | 477613 | ○ |
| 124 | 150 | 15 | C | металлическая | 0,05 | 72 NBR 902 | B2 | 23324 | ● |
| 125 | 145 | 13 | A | проточенная | 0,05 | 75 FKM 585 | BAUMX7 | 49016136 | ○ |
| 125 | 150 | 12 | AS | проточенная | 0,02 | 72 NBR 902 | BAFUDSLX7 | 334229 | ● |
| 125 | 150 | 12 | A | проточенная | 0,02 | 72 NBR 902 | BAFUDX7 | 335125 | ● |
| 125 | 150 | 12 | B | металлическая | 0,02 | 72 NBR 902 | B1FUD | 335977 | ● |
| 125 | 150 | 12 | C | металлическая | до 1 МПа | PTFE F56101 | B2PT | 406838 | ● |
| 125 | 150 | 12 | AS | проточенная | 0,05 | 75 FKM 585 | BAUMSLX7 | 407276 | ● |
| 125 | 150 | 12 | AS | гладкая | ➔ Диаграмма | 75 FKM 585 | BABSL | 455694 | ○ |
| 125 | 150 | 12 | A | проточенная | 0,05 | 75 FKM 585 | BAUMX7 | 49045094 | ● |
| 125 | 150 | 13 | A | гладкая | 0,05 | 72 NBR 902 | BA | 9440 | ● |
| 125 | 150 | 13 | BS | металлическая | 0,05 | 72 NBR 902 | B1SL | 20190 | ● |
| 125 | 150 | 13 | C | металлическая | 0,02 | 72 NBR 902 | B2FUD | 335161 | ● |
| 125 | 150 | 13 | BS | металлическая | 0,02 | 72 NBR 902 | B1FUDSL | 364318 | ● |
| 125 | 150 | 15 | C | металлическая | 0,02 | 72 NBR 902 | B2FUD | 335994 | ● |
| 125 | 150 | 15 | A | проточенная | 0,05 | 75 FKM 585 | BAUMX7 | 389702 | ● |
| 125 | 150 | 15 | CS | металлическая | 0,05 | 72 NBR 902 | B2USL | 409243 | ● |
| 125 | 152,4 | 15 | C | металлическая | 0,05 | 72 NBR 902 | B2 | 3824 | ○ |
| 125 | 160 | 12 | A | гладкая | 0,05 | 72 NBR 902 | BA | 14142 | ● |
| 125 | 160 | 12 | B | металлическая | 0,05 | 72 NBR 902 | B1 | 14766 | ○ |
| 125 | 160 | 12 | A | проточенная | 0,05 | 75 FKM 585 | BAUMX7 | 411240 | ● |
| 125 | 160 | 13 | B | металлическая | 0,05 | 72 NBR 902 | B1 | 19974 | ○ |
| 125 | 160 | 13 | C | металлическая | 0,05 | 72 NBR 902 | B2 | 23328 | ● |
| 125 | 160 | 15 | C | металлическая | 0,05 | 72 NBR 902 | B2 | 23329 | ● |
| 125 | 160 | 15 | CS | металлическая | 0,05 | 72 NBR 902 | B2SL | 25638 | ○ |
| 125 | 160 | 15 | AS | гладкая | 0,05 | 72 NBR 902 | BAUSLX2 | 470445 | ● |
| 125 | 160 | 15 | AS | гладкая | 0,05 | 75 FKM 585 | BAUMSL | 470446 | ● |
| 125 | 160 | | | гладкая | 0,05 | 75 FKM 585 | MSS 1 | 525438 | ○ |
| 125 | 170 | 13 | C | металлическая | 0,05 | 72 NBR 902 | B2 | 23330 | ● |
| 125 | 170 | 15 | C | металлическая | 0,05 | 72 NBR 902 | B2 | 23331 | ● |
| 125 | 180 | 12 | AS | гладкая | 0,05 | 72 NBR 902 | BAUSLX2 | 522355 | ○ |
| 125 | 200 | 15 | AS | гладкая | 0,05 | 72 NBR 902 | BAUSLX2 | 470425 | ● |
| 125 | 200 | 15 | AS | гладкая | 0,05 | 75 FKM 585 | BAUMSL | 470426 | ● |
| 125 | 200 | | | гладкая | 0,05 | 72 NBR 902 | MSS 1 | 525412 | ○ |
| 125 | 200 | | | гладкая | 0,05 | 75 FKM 585 | MSS 1 | 525443 | ○ |
| 128 | 146 | 13,5 | C | металлическая | 0,02 | 72 NBR 902 | B2FUD | 341229 | ● |
| 128 | 150 | 12,5 | C | металлическая | 0,05 | 75 FKM 585 | B2U | 24662 | ○ |
| 128 | 150 | 13 | A | гладкая | 0,05 | 72 NBR 902 | BAU | 9452 | ● |
| 128 | 150 | 15 | B | металлическая | 0,05 | 72 NBR 902 | B1 | 19565 | ○ |
| 128 | 150 | 15 | C | металлическая | 0,05 | 72 NBR 902 | B2U | 23332 | ● |
| 128 | 160 | 15 | C | металлическая | 0,05 | 72 NBR 902 | B2U | 23333 | ● |
| 129 | 160 | 15 | C | металлическая | 0,05 | 72 NBR 902 | B2 | 23335 | ● |
| 130 | 150 | 7,5 | AS | гладкая | ➔ Диаграмма | 72 NBR 902 | BABSL | 369321 | ● |
| 130 | 150 | 15 | A | проточенная | 0,05 | 75 FKM 585 | BAUMX7 | 530591 | ● |
| 130 | 155 | 10 | C | металлическая | 0,05 | 72 NBR 902 | B2U | 21415 | ● |
| 130 | 160 | 7,5 | AS | гладкая | ➔ Диаграмма | 75 FKM 595 | BABSL | 529820 | ● |

● Поставляется со склада ○ По запросу: Оснастка имеется, короткий срок поставки * ➔ Диаграмма 2, Стр. 16



SIMM_RU.indb 74 27.05.2011 13:39:35

| $d_1$ | $d_2$ | b | DIN 3761 | Наружная поверхность | Давление* | Материал | Конструкция | Артикул N° | |
|---|---|---|---|---|---|---|---|---|---|
| 130 | 160 | 12 | B | металлическая | 0,05 | 72 NBR 902 | B1U | 8105 | ● |
| 130 | 160 | 12 | A | проточенная | 0,02 | 72 NBR 902 | BAFUDX7 | 364316 | ● |
| 130 | 160 | 12 | B | металлическая | 0,05 | 72 NBR 902 | B1USL | 370762 | ● |
| 130 | 160 | 12 | A | проточенная | 0,05 | 75 FKM 585 | BAUMX7 | 402397 | ● |
| 130 | 160 | 12 | AS | проточенная | 0,05 | 75 FKM 585 | BAUMSLX7 | 474122 | ● |
| 130 | 160 | 12 | AS | гладкая | ➔ Диаграмма | 75 FKM 595 | BABSL | 529506 | ● |
| 130 | 160 | 12 | AS | гладкая | ➔ Диаграмма | 72 NBR 902 | BABSL | 12011537 | ● |
| 130 | 160 | 12 | AS | гладкая | 0,05 | 72 NBR 902 | BAUSLX2 | 49030495 | ● |
| 130 | 160 | 13 | BS | металлическая | 0,05 | 72 NBR 902 | B1SL | 20272 | ● |
| 130 | 160 | 13 | C | металлическая | 0,05 | 72 NBR 902 | B2U | 23336 | ● |
| 130 | 160 | 13 | A | проточенная | 0,02 | 72 NBR 902 | BAFUDX7 | 335201 | ● |
| 130 | 160 | 14 | A | гладкая | 0,05 | 72 NBR 902 | BAU | 376145 | ● |
| 130 | 160 | 15 | A | гладкая | 0,05 | 72 NBR 902 | BAUSL | 9463 | ● |
| 130 | 160 | 15 | B | металлическая | 0,05 | 72 NBR 902 | B1U | 19976 | ● |
| 130 | 160 | 15 | CS | металлическая | 0,05 | 72 NBR 902 | B2USL | 34910 | ● |
| 130 | 160 | 15 | C | металлическая | 0,02 | 72 NBR 902 | B2FUD | 364341 | ● |
| 130 | 160 | 15 | A | проточенная | 0,05 | 75 FKM 585 | BAUMX7 | 389456 | ● |
| 130 | 165 | 13 | C | металлическая | 0,05 | 72 NBR 902 | B2U | 23338 | ● |
| 130 | 170 | 12 | A | гладкая | 0,05 | 72 NBR 902 | BA | 14143 | ● |
| 130 | 170 | 12 | A | проточенная | 0,05 | 75 FKM 585 | BAUMX7 | 407050 | ● |
| 130 | 170 | 12 | AS | проточенная | 0,05 | 75 FKM 585 | BAUMSLX7 | 411238 | ● |
| 130 | 170 | 12 | AS | гладкая | 0,02 | 72 NBR 902 | BAFUDSL | 12013366 | ● |
| 130 | 170 | 13 | C | металлическая | 0,05 | 72 NBR 902 | B2 | 23340 | ● |
| 130 | 170 | 15 | C | металлическая | 0,05 | 72 NBR 902 | B2 | 23342 | ● |
| 130 | 170 | 15 | CS | металлическая | 0,05 | 72 NBR 902 | B2USL | 23476 | ● |
| 130 | 170 | 15 | AS | гладкая | 0,05 | 72 NBR 902 | BAUSLX2 | 524696 | ● |
| 130 | 180 | 15 | C | металлическая | 0,05 | 72 NBR 902 | B2U | 23343 | ● |
| 130 | 200 | 15 | AS | гладкая | 0,05 | 72 NBR 902 | BAUSLX2 | 475361 | ● |
| 130 | 200 | 15 | AS | проточенная | 0,05 | 75 FKM 585 | BAUMSLX7 | 477612 | ● |
| 130 | 215 | 15 | AS | гладкая | 0,05 | 72 NBR 902 | BAUSLX2 | 520454 | ● |
| 130 | 215 | 15 | AS | гладкая | 0,05 | 75 FKM 585 | BAUMSL | 520743 | ○ |
| 130 | 215 | | | гладкая | 0,05 | 72 NBR 902 | MSS 7 | 522311 | ○ |
| 130 | 230 | 14 | AS | проточенная | 0,05 | 72 NBR 902 | BAUSLX27 | 451056 | ● |
| 130 | 230 | 14 | A | проточенная | 0,05 | 72 NBR 902 | BAUX27 | 451058 | ● |
| 132 | 160 | 13 | C | металлическая | 0,05 | 72 NBR 902 | B2 | 23344 | ● |
| 132 | 160 | 15 | C | металлическая | 0,05 | 72 NBR 902 | B2 | 23345 | ○ |
| 135 | 159 | 6,5 | | металлическая | нет | 80 NBR 177458 | MSC 01 | 508558 | ○ |
| 135 | 159 | 6,5 | | металлическая | нет | 80 FKM 177459 | MSC 01 | 508603 | ○ |
| 135 | 160 | 13 | C | металлическая | 0,02 | 72 NBR 902 | B2FUD | 335199 | ● |
| 135 | 160 | 14 | C | металлическая | 0,05 | 75 FKM 595 | B2 | 432265 | ○ |
| 135 | 160 | 15 | B | металлическая | 0,02 | 72 NBR 902 | B1FUD | 335975 | ○ |
| 135 | 160 | 15 | C | металлическая | 0,02 | 72 NBR 902 | B2FUD | 335991 | ● |
| 135 | 165 | 12 | A | проточенная | 0,05 | 75 FKM 585 | BAUMX7 | 521829 | ● |
| 135 | 165 | 13 | C | металлическая | 0,05 | 72 NBR 902 | B2U | 23348 | ● |
| 135 | 165 | 15 | C | металлическая | 0,05 | 72 NBR 902 | B2 | 23537 | ● |
| 135 | 170 | 10 | B | металлическая | 0,05 | 72 NBR 902 | B1USL | 430579 | ○ |
| 135 | 170 | 12 | B | металлическая | 0,05 | 72 NBR 902 | B1U | 11446 | ● |
| 135 | 170 | 12 | A | проточенная | 0,02 | 72 NBR 902 | BAFUDX7 | 335202 | ● |
| 135 | 170 | 12 | AS | гладкая | 0,05 | 75 FKM 585 | BAUMSL | 375318 | ○ |
| 135 | 170 | 12 | A | проточенная | 0,05 | 75 FKM 585 | BAUMX7 | 411236 | ● |
| 135 | 170 | 13 | C | металлическая | 0,05 | 72 NBR 902 | B2U | 23349 | ● |
| 135 | 170 | 15 | B | металлическая | 0,05 | 72 NBR 902 | B1 | 19979 | ○ |
| 135 | 170 | 15 | C | металлическая | 0,05 | 72 NBR 902 | B2U | 23350 | ● |
| 135 | 170 | 15 | A | проточенная | 0,05 | 75 FKM 585 | BAUMX7 | 389749 | ● |
| 135 | 180 | 15 | C | металлическая | 0,05 | 72 NBR 902 | B2U | 23351 | ● |
| 135 | 215 | 12 | AS | гладкая | 0,05 | 72 NBR 902 | BAUSLX2 | 522312 | ○ |
| 138 | 160 | 15 | C | металлическая | 0,02 | 72 NBR 902 | B2FUD | 335197 | ● |
| 138 | 170 | 15 | C | металлическая | 0,05 | 72 NBR 902 | B2U | 23352 | ● |
| 140 | 160 | 10 | AS | гладкая | ➔ Диаграмма | 72 NBR 902 | BABSL | 329169 | ● |
| 140 | 160 | 10 | AS | гладкая | ➔ Диаграмма | 75 FKM 595 | BABSL | 476112 | ○ |
| 140 | 160 | 13 | B | металлическая | 0,02 | 72 NBR 902 | B1FUD | 344711 | ● |
| 140 | 160 | 13 | C | металлическая | 0,05 | 72 NBR 902 | B2U | 374756 | ● |
| 140 | 160 | 15 | C | металлическая | 0,02 | 72 NBR 902 | B2FUD | 345082 | ● |
| 140 | 165 | 12 | A | гладкая | 0,05 | 72 NBR 902 | BA | 9475 | ● |
| 140 | 165 | 12 | C | металлическая | 0,05 | 72 NBR 902 | B2 | 22821 | ● |

● Поставляется со склада ○ По запросу: Оснастка имеется, короткий срок поставки * ➔ Диаграмма 2, Стр. 16



SIMM_RU.indb 75 27.05.2011 13:39:36

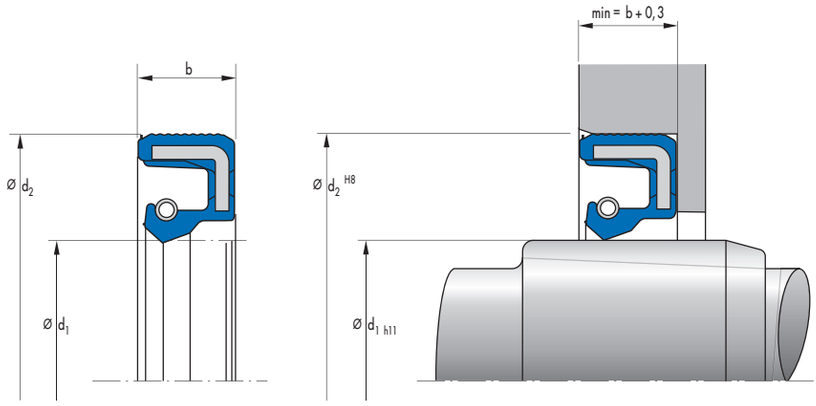


| $d_1$ | $d_2$ | b | DIN 3761 | Наружная поверхность | Давление* | Материал | Конструкция | Артикул N° | |
|---|---|---|---|---|---|---|---|---|---|
| 140 | 165 | 15 | C | металлическая | 0,05 | 72 NBR 902 | B2U | 23354 | ● |
| 140 | 170 | 12 | AS | гладкая | 0,02 | 72 NBR 902 | BAFUDSL | 12014961 | ● |
| 140 | 170 | 13 | CS | металлическая | 0,05 | 75 FKM 595 | B2SL | 2272 | ○ |
| 140 | 170 | 13 | A | гладкая | 0,05 | 72 NBR 902 | BAU | 9484 | ● |
| 140 | 170 | 13 | C | металлическая | 0,02 | 72 NBR 902 | B2FUD | 335198 | ● |
| 140 | 170 | 13 | AS | проточенная | 0,05 | 75 FKM 585 | BAUMSLX7 | 434702 | ● |
| 140 | 170 | 15 | A | гладкая | 0,05 | 72 NBR 902 | BA | 5743 | ● |
| 140 | 170 | 15 | AS | гладкая | 0,05 | 72 NBR 902 | BASL | 9491 | ○ |
| 140 | 170 | 15 | AS | гладкая | ➔ Диаграмма | 72 NBR 902 | BABSL | 142668 | ● |
| 140 | 170 | 15 | CS | металлическая | 0,02 | 72 NBR 902 | B2FUDSL | 334337 | ● |
| 140 | 170 | 15 | B | металлическая | 0,02 | 72 NBR 902 | B1FUD | 335976 | ● |
| 140 | 170 | 15 | C | металлическая | 0,02 | 72 NBR 902 | B2FUD | 335993 | ● |
| 140 | 170 | 15 | A | проточенная | 0,05 | 75 FKM 595 | BAUMX7 | 348664 | ○ |
| 140 | 170 | 15 | C | металлическая | до 1 МПа | PTFE F56101 | B2PT | 365200 | ○ |
| 140 | 170 | 15 | AS | гладкая | ➔ Диаграмма | 75 FKM 595 | BABSL | 372626 | ● |
| 140 | 170 | 15 | A | проточенная | 0,05 | 75 FKM 585 | BAUMX7 | 389458 | ● |
| 140 | 170 | 15 | A | гладкая | 0,05 | 72 NBR 902 | BAUX2 | 478568 | ○ |
| 140 | 170 | 15 | AS | гладкая | ➔ Диаграмма | 72 NBR 902 | BABSL | 12011538 | ● |
| 140 | 170 | 15 | AS | гладкая | 0,05 | 72 NBR 902 | BAUSLX2 | 49011061 | ● |
| 140 | 180 | 12 | AS | гладкая | ➔ Диаграмма | 75 FKM 595 | BABSL | 476731 | ● |
| 140 | 180 | 12 | AS | гладкая | ➔ Диаграмма | 72 NBR 902 | BABSL | 520212 | ● |
| 140 | 180 | 12 | A | гладкая | 0,05 | 72 NBR 902 | BAUX2 | 49037538 | ● |
| 140 | 180 | 15 | B | металлическая | 0,05 | 72 NBR 902 | B1USL | 20194 | ● |
| 140 | 180 | 15 | C | металлическая | 0,05 | 72 NBR 902 | B2 | 23357 | ● |
| 140 | 180 | 15 | CS | металлическая | 0,05 | 72 NBR 902 | B2SL | 321493 | ● |
| 140 | 190 | 15 | C | металлическая | 0,05 | 72 NBR 902 | B2 | 23358 | ● |
| 140 | 230 | 15 | AS | проточенная | 0,05 | 72 NBR 902 | BAUSLX27 | 451930 | ● |
| 140 | 230 | 15 | A | проточенная | 0,05 | 72 NBR 902 | BAUX27 | 532980 | ● |
| 140 | 230 | 15 | AS | гладкая | 0,05 | 75 FKM 585 | BAUMSL | 49012059 | ● |
| 140 | 230 | 15 | A | гладкая | 0,05 | 75 FKM 585 | BAUM | 49012122 | ● |
| 140 | 250 | 15 | A | проточенная | 0,05 | 72 NBR 902 | BAUX27 | 467792 | ● |
| 140 | 250 | 15 | AS | проточенная | 0,05 | 72 NBR 902 | BAUSLX27 | 467868 | ● |
| 140 | 250 | 15 | AS | гладкая | 0,05 | 75 FKM 585 | BAUMSL | 49012058 | ● |
| 140 | 250 | 15 | A | гладкая | 0,05 | 75 FKM 585 | BAUM | 49012123 | ● |
| 142 | 170 | 15 | C | металлическая | 0,05 | 72 NBR 902 | B2U | 23535 | ● |
| 144 | 180 | 15 | C | металлическая | 0,05 | 72 NBR 902 | B2 | 23359 | ● |
| 145 | 165 | 13 | C | металлическая | 0,02 | 72 NBR 902 | B2FUD | 341228 | ● |
| 145 | 170 | 13 | CS | металлическая | 0,05 | 72 NBR 902 | B2SL | 5238 | ● |
| 145 | 170 | 13 | C | металлическая | 0,05 | 72 NBR 902 | B2U | 23360 | ● |
| 145 | 170 | 13 | BS | металлическая | 0,05 | 72 NBR 902 | B1SL | 12011373 | ● |
| 145 | 170 | 13 | AS | гладкая | 0,05 | 72 NBR 902 | BAUSLX2 | 49016145 | ● |
| 145 | 170 | 15 | B | металлическая | 0,05 | 72 NBR 902 | B1U | 20268 | ● |
| 145 | 170 | 15 | C | металлическая | 0,05 | 72 NBR 902 | B2U | 23361 | ● |
| 145 | 170 | 15 | A | гладкая | 0,05 | 72 NBR 902 | BAU | 106590 | ● |
| 145 | 175 | 13 | C | металлическая | 0,05 | 72 NBR 902 | B2U | 114908 | ● |
| 145 | 175 | 15 | C | металлическая | 0,05 | 72 NBR 902 | B2 | 2619 | ● |
| 145 | 175 | 15 | A | гладкая | 0,05 | 72 NBR 902 | BA | 14163 | ● |
| 145 | 175 | 15 | B | металлическая | 0,05 | 72 NBR 902 | B1 | 31533 | ● |

● Поставляется со склада ○ По запросу: Оснастка имеется, короткий срок поставки * ➔ Диаграмма 2, Стр. 16



SIMM_RU.indb 76 27.05.2011 13:39:37

| $d_1$ | $d_2$ | b | DIN 3761 | Наружная поверхность | Давление* | Материал | Конструкция | Артикул N° | |
|---|---|---|---|---|---|---|---|---|---|
| 145 | 175 | 15 | BS | металлическая | 0,02 | 72 NBR 902 | B1FUDSL | 116558 | ● |
| 145 | 175 | 15 | A | проточенная | 0,05 | 75 FKM 585 | BAUMX7 | 402486 | ● |
| 145 | 180 | 13 | C | металлическая | 0,05 | 72 NBR 902 | B2 | 23362 | ● |
| 145 | 180 | 13 | AS | гладкая | 0,02 | 72 NBR 902 | BAFUDSL | 12011214 | ● |
| 145 | 180 | 15 | C | металлическая | 0,05 | 72 NBR 902 | B2U | 23363 | ● |
| 145 | 190 | 15 | C | металлическая | 0,05 | 72 NBR 902 | B2 | 23364 | ● |
| 145 | 190 | 17 | AS | гладкая | 0,05 | 72 NBR 902 | BAUSLX2 | 470449 | ● |
| 145 | 190 | 17 | AS | гладкая | 0,05 | 75 FKM 585 | BAUMSL | 470450 | ● |
| 145 | 190 | | | гладкая | 0,05 | 72 NBR 902 | MSS 1 | 525411 | ○ |
| 145 | 190 | | | гладкая | 0,05 | 75 FKM 585 | MSS 1 | 525441 | ○ |
| 145 | 230 | 17 | AS | гладкая | 0,05 | 72 NBR 902 | BAUSLX2 | 470427 | ● |
| 145 | 230 | 17 | AS | гладкая | 0,05 | 75 FKM 585 | BAUMSL | 470428 | ● |
| 145 | 230 | | | гладкая | 0,05 | 72 NBR 902 | MSS 1 | 525413 | ○ |
| 145 | 230 | | | гладкая | 0,05 | 75 FKM 585 | MSS 1 | 525444 | ○ |
| 146 | 178 | 14 | C | металлическая | 0,05 | 72 NBR 902 | B2 | 23366 | ○ |
| 146 | 193,7 | 10 | AS | гладкая | → Диаграмма | 72 NBR 902 | BABSL | 454312 | ○ |
| 148 | 170 | 14,5 | CS | металлическая | 0,02 | 72 NBR 902 | B2FUDSL | 341227 | ○ |
| 148 | 170 | 15 | A | гладкая | 0,05 | 72 NBR 902 | BA | 9501 | ● |
| 148 | 170 | 15 | C | металлическая | 0,05 | 72 NBR 902 | B2U | 23367 | ● |
| 148 | 180 | 15 | C | металлическая | 0,05 | 72 NBR 902 | B2U | 23368 | ● |
| 150 | 170 | 15 | C | металлическая | 0,05 | 72 NBR 902 | B2U | 345083 | ● |
| 150 | 180 | 8,5 | AS | гладкая | → Диаграмма | 75 FKM 585 | BABSL | 366770 | ● |
| 150 | 180 | 8,5 | AS | гладкая | → Диаграмма | 72 NBR 902 | BABSL | 49031083 | ● |
| 150 | 180 | 13 | A | гладкая | 0,05 | 72 NBR 902 | BA | 9505 | ● |
| 150 | 180 | 13 | C | металлическая | 0,05 | 72 NBR 902 | B2U | 23370 | ● |
| 150 | 180 | 13 | C | металлическая | 0,05 | 75 FKM 595 | B2 | 431416 | ○ |
| 150 | 180 | 15 | B | металлическая | 0,05 | 72 NBR 902 | B1U | 19984 | ● |
| 150 | 180 | 15 | C | металлическая | 0,05 | 72 NBR 902 | B2U | 23371 | ● |
| 150 | 180 | 15 | CS | металлическая | 0,05 | 72 NBR 902 | B2USL | 355455 | ● |
| 150 | 180 | 15 | BS | металлическая | 0,02 | 72 NBR 902 | B1FUDSL | 356357 | ● |
| 150 | 180 | 15 | A | проточенная | 0,05 | 75 FKM 585 | BAUMX7 | 389750 | ● |
| 150 | 180 | 15 | B | металлическая | 0,05 | 72 NBR 902 | B1USL | 436128 | ○ |
| 150 | 180 | 15 | AS | проточенная | 0,05 | 75 FKM 585 | BAUMSLX7 | 521014 | ● |
| 150 | 180 | 15 | A | гладкая | 0,05 | 72 NBR 902 | BAU | 49010296 | ● |
| 150 | 180 | 15 | AS | гладкая | 0,05 | 72 NBR 902 | BAUSLX2 | 49010594 | ● |
| 150 | 190 | 15 | C | металлическая | 0,05 | 72 NBR 902 | B2U | 23372 | ● |
| 150 | 190 | 15 | C | металлическая | 0,05 | 75 FKM 595 | B2 | 49033343 | ○ |
| 150 | 200 | 15 | C | металлическая | 0,05 | 72 NBR 902 | B2 | 23373 | ● |
| 150 | 225 | 15 | AS | гладкая | 0,05 | 72 NBR 902 | BAUSLX2 | 475365 | ● |
| 150 | 225 | 15 | AS | проточенная | 0,05 | 75 FKM 585 | BAUMSLX7 | 477610 | ● |
| 150 | 225 | | | гладкая | 0,05 | 72 NBR 902 | MSS 7 | 522345 | ○ |
| 155 | 174 | 12 | A | гладкая | 0,05 | 72 NBR 902 | BA | 9518 | ● |
| 155 | 174 | 12 | A | гладкая | 0,05 | 75 FKM 595 | BAUM | 410711 | ○ |
| 155 | 180 | 15 | C | металлическая | 0,05 | 72 NBR 902 | B2 | 23376 | ● |
| 155 | 180 | 15 | A | гладкая | 0,05 | 75 FKM 585 | BAUM | 463990 | ○ |
| 155 | 180 | 15 | AS | проточенная | 0,05 | 75 FKM 585 | BAUMSLX7 | 474107 | ● |
| 155 | 180 | 15 | AS | гладкая | 0,05 | 72 NBR 902 | BAUSLX2 | 478569 | ● |
| 155 | 180 | 15 | A | гладкая | 0,05 | 72 NBR 902 | BAUX2 | 478570 | ● |
| 155 | 190 | 13 | AS | гладкая | 0,05 | 72 NBR 902 | BAUSLX2 | 478579 | ● |
| 155 | 190 | 13 | A | гладкая | 0,05 | 72 NBR 902 | BAUX2 | 478580 | ● |
| 155 | 190 | 15 | B | металлическая | 0,05 | 72 NBR 902 | B1 | 19985 | ● |
| 155 | 190 | 15 | C | металлическая | 0,05 | 72 NBR 902 | B2 | 23377 | ● |
| 155 | 200 | 15 | C | металлическая | 0,05 | 72 NBR 902 | B2 | 23379 | ● |
| 155 | 225 | 12 | AS | гладкая | 0,05 | 72 NBR 902 | BAUSLX2 | 522354 | ● |
| 158 | 180 | 15 | C | металлическая | 0,05 | 72 NBR 902 | B2U | 22826 | ● |
| 160 | 180 | 10 | B | металлическая | 0,05 | 72 NBR 902 | B1USL | 328020 | ● |
| 160 | 180 | 15 | C | металлическая | 0,02 | 72 NBR 902 | B2FUD | 395523 | ● |
| 160 | 185 | 8,5 | AS | гладкая | → Диаграмма | 72 NBR 902 | BABSL | 3790 | ● |
| 160 | 185 | 10 | B | металлическая | 0,05 | 72 NBR 902 | B1U | 19986 | ● |
| 160 | 185 | 10 | A | гладкая | 0,05 | 72 NBR 902 | BA | 36952 | ● |
| 160 | 185 | 14 | A | гладкая | 0,05 | 72 NBR 902 | BAU | 331905 | ● |
| 160 | 190 | 8,5 | AS | гладкая | → Диаграмма | 75 FKM 595 | BABSL | 464827 | ○ |
| 160 | 190 | 13 | B | металлическая | 0,05 | 72 NBR 902 | B1 | 19987 | ● |
| 160 | 190 | 13 | C | металлическая | 0,05 | 72 NBR 902 | B2 | 23380 | ● |
| 160 | 190 | 15 | A | гладкая | 0,05 | 72 NBR 902 | BAU | 2627 | ● |

● Поставляется со склада ○ По запросу: Оснастка имеется, короткий срок поставки * → Диаграмма 2, Стр. 16



SIMM_RU.indb 77 27.05.2011 13:39:39

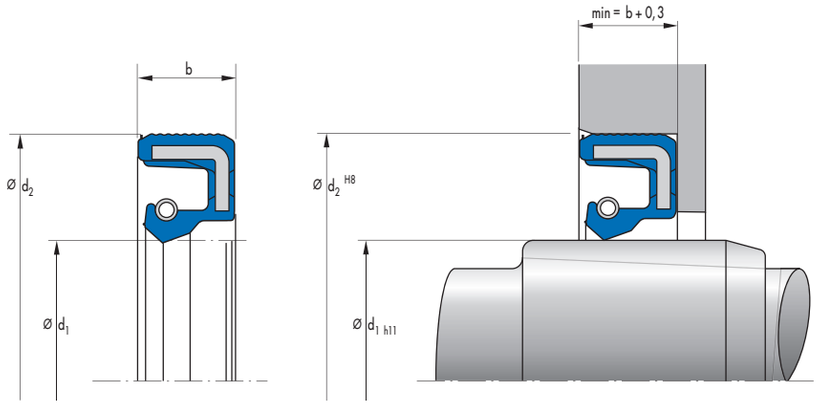


| $d_1$ | $d_2$ | b | DIN 3761 | Наружная поверхность | Давление* | Материал | Конструкция | Артикул N° | |
|---|---|---|---|---|---|---|---|---|---|
| 160 | 190 | 15 | B | металлическая | 0,05 | 72 NBR 902 | B1 | 19988 | ● |
| 160 | 190 | 15 | C | металлическая | 0,05 | 72 NBR 902 | B2U | 23381 | ● |
| 160 | 190 | 15 | AS | гладкая | 0,05 | 72 NBR 902 | BASL | 122255 | ○ |
| 160 | 190 | 15 | A | гладкая | 0,05 | 72 NBR 902 | BAU | 323701 | ○ |
| 160 | 190 | 15 | CS | металлическая | 0,02 | 72 NBR 902 | B2FUDSL | 355453 | ● |
| 160 | 190 | 15 | A | проточенная | 0,05 | 75 FKM 585 | BAUMX7 | 389752 | ● |
| 160 | 190 | 15 | AS | проточенная | 0,05 | 75 FKM 585 | BAUMSLX7 | 521015 | ● |
| 160 | 190 | 15 | AS | гладкая | 0,05 | 72 NBR 902 | BAUSLX2 | 49030496 | ● |
| 160 | 200 | 10 | AS | гладкая | ➔ Диаграмма | 72 NBR 902 | BABSL | 523618 | ● |
| 160 | 200 | 10 | AS | гладкая | ➔ Диаграмма | 75 FKM 595 | BABSL | 523619 | ● |
| 160 | 200 | 15 | C | металлическая | 0,05 | 72 NBR 902 | B2U | 23383 | ● |
| 160 | 240 | 14 | AS | гладкая | 0,05 | 72 NBR 902 | BAUSLX2 | 475366 | ● |
| 160 | 240 | 14 | AS | проточенная | 0,05 | 75 FKM 585 | BAUMSLX7 | 477614 | ● |
| 160 | 290 | 18 | AS | проточенная | 0,05 | 72 NBR 902 | BAUSLX27 | 452148 | ● |
| 160 | 290 | 18 | A | проточенная | 0,05 | 72 NBR 902 | BAUX27 | 452149 | ● |
| 160 | 290 | 18 | AS | гладкая | 0,05 | 75 FKM 595 | BAUMSL | 49012057 | ● |
| 160 | 290 | 18 | A | гладкая | 0,05 | 75 FKM 595 | BAUM | 49012110 | ● |
| 162 | 190 | 12 | A | гладкая | 0,05 | 75 FKM 585 | BAUM | 410714 | ○ |
| 162 | 190 | 12 | AS | гладкая | 0,05 | 72 NBR 902 | BAUSLX2 | 478561 | ● |
| 162 | 190 | 12 | A | гладкая | 0,05 | 72 NBR 902 | BAUX2 | 478563 | ● |
| 162 | 190 | 12 | AS | проточенная | 0,05 | 75 FKM 585 | BAUMSLX7 | 520229 | ● |
| 162 | 190 | 15 | C | металлическая | 0,05 | 72 NBR 902 | B2 | 23384 | ● |
| 165 | 190 | 13 | A | гладкая | 0,05 | 72 NBR 902 | BA | 9529 | ● |
| 165 | 190 | 13 | B | металлическая | 0,05 | 72 NBR 902 | B1U | 19989 | ● |
| 165 | 190 | 13 | B | металлическая | 0,05 | 72 NBR 902 | B1USL | 20199 | ● |
| 165 | 190 | 13 | C | металлическая | 0,05 | 72 NBR 902 | B2U | 23386 | ● |
| 165 | 190 | 15 | B | металлическая | 0,05 | 72 NBR 902 | B1U | 19990 | ● |
| 165 | 190 | 15 | C | металлическая | 0,05 | 72 NBR 902 | B2U | 23387 | ● |
| 165 | 200 | 15 | C | металлическая | 0,05 | 72 NBR 902 | B2 | 23388 | ● |
| 168 | 190 | 15 | C | металлическая | 0,05 | 72 NBR 902 | B2U | 22828 | ● |
| 168 | 200 | 15 | C | металлическая | 0,05 | 72 NBR 902 | B2U | 23389 | ● |
| 168 | 200 | 15 | C | металлическая | 0,05 | 75 FKM 585 | B2U | 326623 | ○ |
| 170 | 190 | 15 | B | металлическая | 0,05 | 72 NBR 902 | B1USL | 315273 | ● |
| 170 | 190 | 15 | C | металлическая | 0,02 | 72 NBR 902 | B2FUD | 341226 | ● |
| 170 | 200 | 12 | BS | металлическая | 0,05 | 72 NBR 902 | B1SL | 37129 | ● |
| 170 | 200 | 12 | AS | гладкая | ➔ Диаграмма | 75 FKM 595 | BABSL | 476560 | ○ |
| 170 | 200 | 12 | AS | гладкая | ➔ Диаграмма | 72 NBR 902 | BABSL | 520211 | ● |
| 170 | 200 | 13 | C | металлическая | 0,05 | 72 NBR 902 | B2U | 23391 | ● |
| 170 | 200 | 14 | AS | гладкая | ➔ Диаграмма | 72 NBR 902 | BABSL | 146585 | ● |
| 170 | 200 | 14 | AS | гладкая | ➔ Диаграмма | 75 FKM 595 | BABSL | 397048 | ● |
| 170 | 200 | 15 | CS | металлическая | 0,05 | 72 NBR 902 | B2SL | 23503 | ● |
| 170 | 200 | 15 | A | гладкая | 0,05 | 72 NBR 902 | BA | 31453 | ○ |
| 170 | 200 | 15 | BS | металлическая | 0,05 | 72 NBR 902 | B1SL | 31473 | ○ |
| 170 | 200 | 15 | C | металлическая | 0,02 | 72 NBR 902 | B2FUD | 355457 | ● |
| 170 | 200 | 15 | B | металлическая | 0,02 | 72 NBR 902 | B1FUD | 356360 | ● |
| 170 | 200 | 15 | AS | проточенная | 0,02 | 72 NBR 902 | BAFUDSLX7 | 364313 | ● |
| 170 | 200 | 15 | A | проточенная | 0,05 | 75 FKM 585 | BAUMX7 | 389755 | ● |
| 170 | 200 | 15 | AS | проточенная | 0,05 | 75 FKM 585 | BAUMSLX7 | 521016 | ● |

● Поставляется со склада ○ По запросу: Оснастка имеется, короткий срок поставки * ➔ Диаграмма 2, Стр. 16



SIMM_RU.indb 78 27.05.2011 13:39:40

| $d_1$ | $d_2$ | b | DIN 3761 | Наружная поверхность | Давление* | Материал | Конструкция | Артикул N° | |
|---|---|---|---|---|---|---|---|---|---|
| 170 | 215 | 16 | C | металлическая | 0,05 | 72 NBR 902 | B2 | 23393 | ○ |
| 170 | 215 | 16 | CS | металлическая | 0,05 | 72 NBR 902 | B2USL | 478559 | ○ |
| 170 | 215 | 16 | C | металлическая | 0,05 | 72 NBR 902 | B2U | 478560 | ● |
| 172 | 190 | 8,5 | AS | гладкая | → Диаграмма | 75 FKM 595 | BABSL | 469004 | ● |
| 172 | 200 | 15 | C | металлическая | 0,05 | 72 NBR 902 | B2U | 23395 | ● |
| 175 | 200 | 15 | C | металлическая | 0,02 | 72 NBR 902 | B2FUD | 334979 | ● |
| 175 | 200 | 15 | B | металлическая | 0,05 | 75 FKM 595 | B1U | 426969 | ○ |
| 175 | 200 | 15 | A | гладкая | 0,05 | 72 NBR 902 | BAU | 526213 | ● |
| 175 | 205 | 15 | A | гладкая | 0,05 | 72 NBR 902 | BA | 9550 | ● |
| 175 | 205 | 15 | C | металлическая | до 1 МПа | PTFE F56101 | B2PT | 471887 | ○ |
| 175 | 215 | 16 | C | металлическая | 0,05 | 72 NBR 902 | B2U | 23397 | ● |
| 178 | 200 | 15 | C | металлическая | 0,05 | 72 NBR 902 | B2U | 23399 | ● |
| 178 | 215 | 16 | C | металлическая | 0,05 | 72 NBR 902 | B2 | 23400 | ● |
| 180 | 200 | 12 | C | металлическая | 0,05 | 72 NBR 902 | B2U | 339544 | ● |
| 180 | 200 | 12 | B | металлическая | 0,05 | 72 NBR 902 | B1USL | 49002098 | ○ |
| 180 | 200 | 15 | C | металлическая | 0,05 | 72 NBR 902 | B2U | 23567 | ● |
| 180 | 200 | 15 | CS | металлическая | 0,05 | 72 NBR 902 | B2SL | 326786 | ● |
| 180 | 210 | 8,5 | AS | гладкая | → Диаграмма | 72 NBR 902 | BABSL | 367484 | ● |
| 180 | 210 | 8,5 | AS | гладкая | → Диаграмма | 75 FKM 595 | BABSL | 520626 | ● |
| 180 | 210 | 15 | C | металлическая | 0,05 | 72 NBR 902 | B2U | 2630 | ● |
| 180 | 210 | 15 | B | металлическая | 0,05 | 72 NBR 902 | B1U | 19129 | ● |
| 180 | 210 | 15 | A | проточенная | 0,02 | 72 NBR 902 | BAFUDX27 | 346139 | ● |
| 180 | 210 | 15 | A | проточенная | 0,05 | 75 FKM 585 | BAUMX7 | 402490 | ● |
| 180 | 210 | 15 | AS | проточенная | 0,05 | 75 FKM 585 | BAUMSLX7 | 521017 | ● |
| 180 | 215 | 15 | CS | металлическая | 0,05 | 72 NBR 902 | B2USL | 27471 | ● |
| 180 | 215 | 16 | B | металлическая | 0,05 | 72 NBR 902 | B1 | 19992 | ● |
| 180 | 215 | 16 | C | металлическая | 0,05 | 72 NBR 902 | B2U | 23402 | ● |
| 180 | 215 | 16 | AS | гладкая | 0,05 | 75 FKM 585 | BAUMSL | 392790 | ○ |
| 180 | 220 | 16 | C | металлическая | 0,05 | 72 NBR 902 | B2 | 23403 | ● |
| 182 | 215 | 16 | C | металлическая | 0,05 | 72 NBR 902 | B2 | 23404 | ● |
| 184 | 210 | 15 | AS | гладкая | 0,05 | 75 FKM 595 | BAUMSL | 304125 | ○ |
| 185 | 205 | 11 | AS | гладкая | → Диаграмма | 75 FKM 595 | BABSL | 531100 | ● |
| 185 | 205 | 11 | AS | гладкая | → Диаграмма | 72 NBR 902 | BABSL | 531108 | ● |
| 185 | 210 | 13 | A | проточенная | 0,02 | 72 NBR 902 | BAFUDX27 | 334281 | ● |
| 185 | 215 | 15 | C | металлическая | 0,05 | 72 NBR 902 | B2U | 23405 | ● |
| 185 | 215 | 16 | CS | металлическая | 0,05 | 72 NBR 902 | B2SL | 23480 | ○ |
| 185 | 215 | 16 | CS | металлическая | 0,05 | 72 NBR 902 | B2SL | 100795 | ● |
| 185 | 215 | 16 | C | металлическая | 0,05 | 75 FKM 585 | B2U | 471587 | ○ |
| 185 | 230 | 16 | C | металлическая | 0,05 | 72 NBR 902 | B2 | 23406 | ● |
| 188 | 215 | 16 | C | металлическая | 0,05 | 72 NBR 902 | B2 | 23407 | ● |
| 190 | 215 | 15 | B | металлическая | 0,05 | 72 NBR 902 | B1U | 19994 | ● |
| 190 | 215 | 16 | C | металлическая | 0,05 | 72 NBR 902 | B2U | 22831 | ● |
| 190 | 220 | 12 | A | гладкая | 0,05 | 72 NBR 902 | BAUSL | 9561 | ● |
| 190 | 220 | 15 | A | гладкая | 0,05 | 72 NBR 902 | BAU | 11458 | ○ |
| 190 | 220 | 15 | A | проточенная | 0,02 | 72 NBR 902 | BAFUDX27 | 334745 | ● |
| 190 | 220 | 15 | C | металлическая | 0,02 | 72 NBR 902 | B2FUD | 345085 | ● |
| 190 | 220 | 15 | B | металлическая | 0,02 | 72 NBR 902 | B1FUD | 345090 | ● |
| 190 | 220 | 15 | A | проточенная | 0,05 | 75 FKM 585 | BAUMX7 | 389697 | ● |
| 190 | 220 | 15 | AS | проточенная | 0,05 | 75 FKM 585 | BAUMSLX7 | 454176 | ● |
| 190 | 220 | 15 | AS | гладкая | → Диаграмма | 75 FKM 595 | BABSL | 363446 | ● |
| 190 | 220 | 15 | AS | гладкая | → Диаграмма | 72 NBR 902 | BABSL | 427821 | ● |
| 190 | 220 | 16 | B | металлическая | 0,02 | 72 NBR 902 | B1FUD | 345091 | ● |
| 190 | 220 | 16 | B | металлическая | 0,05 | 75 FKM 585 | B1U | 49011248 | ○ |
| 190 | 225 | 16 | AS | гладкая | 0,05 | 72 NBR 902 | BAUSLX2 | 478703 | ● |
| 190 | 225 | 16 | A | гладкая | 0,05 | 72 NBR 902 | BAUX2 | 478704 | ● |
| 190 | 230 | 16 | C | металлическая | 0,05 | 72 NBR 902 | B2 | 23409 | ● |
| 195 | 220 | 16 | C | металлическая | 0,05 | 72 NBR 902 | B2U | 23411 | ● |
| 195 | 220 | 16 | C | металлическая | 0,05 | 75 FKM 595 | B2U | 530942 | ○ |
| 195 | 230 | 15 | C | металлическая | 0,05 | 72 NBR 902 | B2 | 23412 | ● |
| 200 | 230 | 13 | AS | гладкая | → Диаграмма | 72 NBR 902 | BABSL | 360342 | ● |
| 200 | 230 | 13 | AS | гладкая | → Диаграмма | 75 FKM 595 | BABSL | 529444 | ● |
| 200 | 230 | 15 | B | металлическая | 0,05 | 72 NBR 902 | B1USL | 20269 | ● |
| 200 | 230 | 15 | C | металлическая | 0,05 | 72 NBR 902 | B2U | 23414 | ● |
| 200 | 230 | 15 | B | металлическая | 0,05 | 72 NBR 902 | B1 | 26728 | ● |
| 200 | 230 | 15 | A | гладкая | 0,05 | 72 NBR 902 | BA | 31464 | ● |

● Поставляется со склада ○ По запросу: Оснастка имеется, короткий срок поставки * → Диаграмма 2, Стр. 16



SIMM_RU.indb 79 27.05.2011 13:39:41

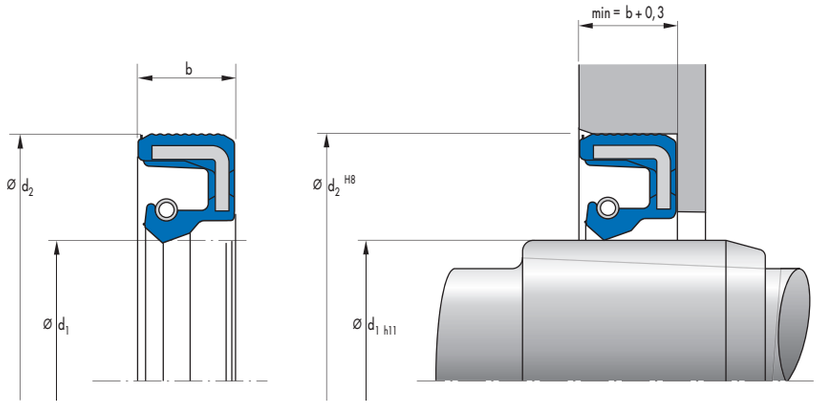


| $d_1$ | $d_2$ | b | DIN 3761 | Наружная поверхность | Давление* | Материал | Конструкция | Артикул N° | |
|---|---|---|---|---|---|---|---|---|---|
| 200 | 230 | 15 | CS | металлическая | 0,05 | 72 NBR 902 | B2SL | 34917 | ● |
| 200 | 230 | 15 | A | гладкая | 0,05 | 72 NBR 902 | BAUSL | 349992 | ● |
| 200 | 230 | 15 | A | проточенная | 0,05 | 75 FKM 585 | BAUMX7 | 407051 | ● |
| 200 | 230 | 15 | AS | проточенная | 0,05 | 75 FKM 585 | BAUMSLX7 | 520230 | ● |
| 200 | 230 | 16 | B | металлическая | 0,05 | 72 NBR 902 | B1U | 19996 | ● |
| 200 | 250 | 15 | C | металлическая | 0,05 | 72 NBR 902 | B2 | 23415 | ● |
| 200 | 310 | 18 | AS | гладкая | 0,05 | 75 FKM 595 | BAUMSL | 49011949 | ● |
| 200 | 310 | 18 | A | гладкая | 0,05 | 75 FKM 595 | BAUM | 49012111 | ● |
| 205 | 230 | 15 | B | металлическая | 0,05 | 72 NBR 902 | B1 | 19997 | ● |
| 205 | 230 | 15 | A | проточенная | 0,05 | 75 FKM 585 | BAUMX7 | 528843 | ● |
| 205 | 230 | 16 | C | металлическая | 0,05 | 72 NBR 902 | B2U | 22832 | ● |
| 205 | 250 | 16 | C | металлическая | 0,05 | 72 NBR 902 | B2 | 25648 | ● |
| 210 | 240 | 15 | A | гладкая | 0,05 | 72 NBR 902 | BA | 2546 | ● |
| 210 | 240 | 15 | C | металлическая | 0,05 | 72 NBR 902 | B2 | 2551 | ● |
| 210 | 240 | 15 | B | металлическая | 0,05 | 72 NBR 902 | B1U | 19239 | ● |
| 210 | 240 | 15 | C | металлическая | 0,05 | 75 FKM 595 | B2U | 312565 | ○ |
| 210 | 240 | 15 | AS | проточенная | 0,05 | 75 FKM 585 | BAUMSLX7 | 474108 | ● |
| 210 | 250 | 16 | C | металлическая | 0,05 | 72 NBR 902 | B2U | 23418 | ● |
| 215 | 235 | 10 | AS | гладкая | 0,05 | 75 FKM 595 | BAUMSL | 478540 | ○ |
| 215 | 240 | 12 | A | гладкая | 0,05 | 72 NBR 902 | BAUX2 | 9577 | ● |
| 215 | 245 | 16 | C | металлическая | 0,05 | 75 FKM 585 | B2U | 327418 | ● |
| 215 | 250 | 16 | A | гладкая | 0,05 | 72 NBR 902 | BAU | 9580 | ● |
| 215 | 250 | 16 | C | металлическая | 0,05 | 72 NBR 902 | B2U | 23419 | ● |
| 215 | 250 | 16 | C | металлическая | 0,05 | 75 FKM 595 | B2U | 429789 | ○ |
| 218 | 250 | 16 | C | металлическая | 0,05 | 72 NBR 902 | B2 | 23420 | ● |
| 220 | 250 | 11 | B | металлическая | 0,05 | 72 NBR 902 | B1 | 20440 | ● |
| 220 | 250 | 15 | B | металлическая | 0,05 | 72 NBR 902 | B1 | 20444 | ● |
| 220 | 250 | 15 | C | металлическая | 0,05 | 72 NBR 902 | B2U | 23421 | ● |
| 220 | 250 | 15 | CS | металлическая | 0,05 | 72 NBR 902 | B2SL | 150730 | ● |
| 220 | 250 | 15 | C | металлическая | 0,05 | 75 FKM 595 | B2U | 433549 | ○ |
| 220 | 250 | 15 | A | проточенная | 0,05 | 75 FKM 585 | BAUMX7 | 435004 | ● |
| 220 | 250 | 15 | AS | проточенная | 0,05 | 75 FKM 585 | BAUMSLX7 | 468763 | ● |
| 220 | 250 | 15 | CS | металлическая | 0,05 | 72 NBR 902 | B2USL | 478509 | ○ |
| 220 | 250 | 15 | C | металлическая | 0,05 | 72 NBR 902 | B2U | 478510 | ○ |
| 220 | 250 | 15 | AS | проточенная | 0,05 | 72 NBR 902 | BAUSLX7 | 49027671 | ● |
| 220 | 250 | 15 | A | проточенная | 0,02 | 72 NBR 902 | BAUX7 | 49027702 | ● |
| 220 | 250 | 16 | BS | металлическая | 0,05 | 72 NBR 902 | B1SL | 21153 | ● |
| 220 | 270 | 15 | C | металлическая | 0,05 | 72 NBR 902 | B2 | 23714 | ● |
| 225 | 250 | 16 | C | металлическая | 0,05 | 72 NBR 902 | B2 | 22834 | ● |
| 225 | 270 | 16 | C | металлическая | 0,05 | 72 NBR 902 | B2 | 23715 | ● |
| 230 | 250 | 8 | A | гладкая | нет | 72 NBR 902 | BAOF | 316204 | ● |
| 230 | 255 | 10 | B | металлическая | 0,05 | 72 NBR 902 | B1 | 20441 | ● |
| 230 | 255 | 15 | A | гладкая | 0,05 | 72 NBR 902 | BAUX2 | 49020472 | ● |
| 230 | 260 | 15 | C | металлическая | 0,05 | 72 NBR 902 | B2 | 2555 | ● |
| 230 | 260 | 15 | A | гладкая | 0,05 | 72 NBR 902 | BA | 14221 | ● |
| 230 | 260 | 15 | B | металлическая | 0,05 | 72 NBR 902 | B1 | 20859 | ● |
| 230 | 260 | 15 | AS | гладкая | 0,05 | 72 NBR 902 | BASL | 28250 | ● |
| 230 | 260 | 15 | C | металлическая | 0,05 | 75 FKM 595 | B2 | 83032 | ○ |

● Поставляется со склада ○ По запросу: Оснастка имеется, короткий срок поставки * ➔ Диаграмма 2, Стр. 16



SIMM_RU.indb 80 27.05.2011 13:39:43

| $d_1$ | $d_2$ | b | DIN 3761 | Наружная поверхность | Давление* | Материал | Конструкция | Артикул N° | |
|---|---|---|---|---|---|---|---|---|---|
| 230 | 260 | 15 | A | проточенная | 0,05 | 75 FKM 585 | BAUMX7 | 412593 | ● |
| 230 | 260 | 15 | AS | проточенная | 0,05 | 75 FKM 585 | BAUMSLX7 | 520231 | ● |
| 230 | 270 | 15 | C | металлическая | 0,05 | 72 NBR 902 | B2 | 23718 | ● |
| 230 | 270 | 16 | B | металлическая | 0,05 | 72 NBR 902 | B1U | 20446 | ● |
| 230 | 280 | 16 | C | металлическая | 0,05 | 72 NBR 902 | B2 | 23719 | ● |
| 235 | 270 | 16 | C | металлическая | 0,05 | 72 NBR 902 | B2U | 23720 | ● |
| 240 | 270 | 8,5 | AS | гладкая | ➔ Диаграмма | 72 NBR 902 | BABSL | 412661 | ● |
| 240 | 270 | 8,5 | AS | гладкая | ➔ Диаграмма | 75 FKM 595 | BABSL | 430275 | ● |
| 240 | 270 | 15 | A | гладкая | 0,05 | 72 NBR 902 | BAU | 9592 | ● |
| 240 | 270 | 15 | B | металлическая | 0,05 | 72 NBR 902 | B1 | 27251 | ● |
| 240 | 270 | 15 | C | металлическая | 0,05 | 75 FKM 585 | B2U | 67082 | ○ |
| 240 | 270 | 15 | A | гладкая | 0,05 | 75 FKM 585 | BAUM | 414150 | ● |
| 240 | 270 | 15 | CS | металлическая | 0,05 | 72 NBR 902 | B2USL | 478504 | ● |
| 240 | 270 | 15 | C | металлическая | 0,05 | 72 NBR 902 | B2U | 478505 | ● |
| 240 | 270 | 15 | AS | гладкая | 0,05 | 72 NBR 902 | BAUSLX2 | 478705 | ● |
| 240 | 270 | 15 | A | гладкая | 0,05 | 72 NBR 902 | BAUX2 | 478706 | ○ |
| 240 | 270 | 15 | AS | проточенная | 0,05 | 75 FKM 585 | BAUMSLX7 | 520694 | ● |
| 240 | 280 | 16 | C | металлическая | 0,05 | 72 NBR 902 | B2 | 23722 | ● |
| 240 | 280 | 16 | C | металлическая | 0,05 | 75 FKM 585 | B2 | 455906 | ○ |
| 240 | 290 | 16 | C | металлическая | 0,05 | 72 NBR 902 | B2 | 23723 | ● |
| 245 | 270 | 16 | C | металлическая | 0,05 | 72 NBR 902 | B2U | 23708 | ● |
| 250 | 280 | 15 | C | металлическая | 0,05 | 72 NBR 902 | B2 | 2563 | ○ |
| 250 | 280 | 15 | B | металлическая | 0,05 | 72 NBR 902 | B1 | 12086 | ● |
| 250 | 280 | 15 | A | гладкая | 0,05 | 72 NBR 902 | BA | 38350 | ● |
| 250 | 280 | 15 | A | гладкая | 0,05 | 75 FKM 585 | BAUM | 142223 | ● |
| 250 | 280 | 15 | C | металлическая | 0,05 | 75 FKM 585 | B2 | 330565 | ○ |
| 250 | 280 | 15 | CS | металлическая | 0,05 | 72 NBR 902 | B2SL | 478501 | ● |
| 250 | 280 | 15 | C | металлическая | 0,05 | 72 NBR 902 | B2U | 478503 | ● |
| 250 | 280 | 15 | AS | гладкая | 0,05 | 72 NBR 902 | BAUSLX2 | 478708 | ● |
| 250 | 280 | 15 | AS | проточенная | 0,05 | 75 FKM 585 | BAUMSLX7 | 520695 | ● |
| 250 | 280 | 15 | A | проточенная | 0,05 | 75 FKM 585 | BAUMX7 | 49035578 | ● |
| 250 | 280 | 16 | C | металлическая | 0,05 | 72 NBR 902 | B2 | 23725 | ● |
| 250 | 290 | 16 | C | металлическая | 0,05 | 72 NBR 902 | B2 | 23726 | ● |
| 255 | 290 | 12 | A | гладкая | 0,05 | 72 NBR 902 | BAU | 303665 | ● |
| 255 | 290 | 16 | C | металлическая | 0,05 | 72 NBR 902 | B2U | 23727 | ● |
| 260 | 280 | 10 | AS | гладкая | ➔ Диаграмма | 72 NBR 902 | BABSL | 407571 | ● |
| 260 | 280 | 10 | AS | гладкая | ➔ Диаграмма | 75 FKM 595 | BABSL | 520246 | ● |
| 260 | 280 | 16 | C | металлическая | 0,05 | 72 NBR 902 | B2 | 25363 | ● |
| 260 | 290 | 16 | C | металлическая | 0,05 | 72 NBR 902 | B2U | 23728 | ● |
| 260 | 290 | 16 | C | металлическая | 0,05 | 75 FKM 595 | B2 | 301481 | ● |
| 260 | 300 | 20 | B | металлическая | 0,05 | 72 NBR 902 | B1U | 2564 | ● |
| 260 | 300 | 20 | C | металлическая | 0,05 | 72 NBR 902 | B2 | 31706 | ● |
| 260 | 300 | 20 | AS | проточенная | 0,05 | 75 FKM 585 | BAUMSLX7 | 520696 | ● |
| 260 | 310 | 16 | C | металлическая | 0,05 | 72 NBR 902 | B2U | 23729 | ● |
| 265 | 290 | 16 | C | металлическая | 0,05 | 72 NBR 902 | B2U | 23746 | ● |
| 265 | 290 | 16 | C | металлическая | 0,05 | 75 FKM 595 | B2 | 387240 | ● |
| 265 | 310 | 16 | C | металлическая | 0,05 | 72 NBR 902 | B2 | 23731 | ● |
| 270 | 300 | 15 | A | гладкая | 0,05 | 75 FKM 585 | BAUM | 333308 | ○ |
| 270 | 310 | 16 | C | металлическая | 0,05 | 72 NBR 902 | B2 | 23733 | ● |
| 270 | 310 | 16 | CS | металлическая | 0,05 | 72 NBR 902 | B2USL | 150423 | ● |
| 270 | 310 | 16 | A | гладкая | 0,05 | 75 FKM 585 | BAUM | 335347 | ● |
| 270 | 310 | 16 | B | металлическая | 0,05 | 72 NBR 902 | B1 | 359071 | ● |
| 270 | 310 | 16 | C | металлическая | 0,05 | 75 FKM 595 | B2 | 376654 | ● |
| 275 | 310 | 16 | C | металлическая | 0,05 | 72 NBR 902 | B2 | 23734 | ● |
| 280 | 310 | 16 | C | металлическая | 0,05 | 72 NBR 902 | B2 | 23736 | ● |
| 280 | 320 | 20 | B | металлическая | 0,05 | 72 NBR 902 | B1 | 2526 | ● |
| 280 | 320 | 20 | C | металлическая | 0,05 | 72 NBR 902 | B2 | 26356 | ● |
| 280 | 320 | 20 | CS | металлическая | 0,05 | 72 NBR 902 | B2USL | 304607 | ● |
| 280 | 320 | 20 | C | металлическая | 0,05 | 75 FKM 595 | B2 | 308782 | ● |
| 280 | 320 | 20 | AS | проточенная | 0,05 | 75 FKM 585 | BAUMSLX7 | 520697 | ● |
| 285 | 310 | 16 | C | металлическая | 0,05 | 72 NBR 902 | B2U | 23710 | ● |
| 285 | 325 | 16 | A | гладкая | 0,05 | 72 NBR 902 | BA | 9600 | ● |
| 290 | 330 | 16 | B | металлическая | 0,05 | 72 NBR 902 | B1USL | 20449 | ● |
| 290 | 330 | 18 | C | металлическая | 0,05 | 72 NBR 902 | B2U | 31476 | ● |
| 300 | 332 | 16 | C | металлическая | 0,05 | 72 NBR 902 | B2 | 23750 | ● |

● Поставляется со склада ○ По запросу: Оснастка имеется, короткий срок поставки * ➔ Диаграмма 2, Стр. 16



SIMM_RU.indb 81 27.05.2011 13:39:44

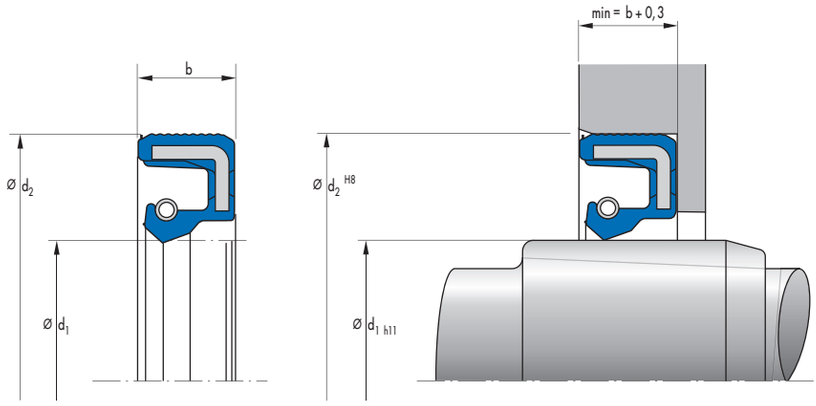


| $d_1$ | $d_2$ | b | DIN 3761 | Наружная поверхность | Давление* | Материал | Конструкция | Артикул N° | |
|---|---|---|---|---|---|---|---|---|---|
| 300 | 335 | 18 | C | металлическая | 0,05 | 72 NBR 902 | B2 | 23745 | ● |
| 300 | 340 | 16 | A | гладкая | 0,05 | 72 NBR 902 | BA | 9603 | ● |
| 300 | 340 | 16 | AS | проточенная | 0,05 | 72 NBR 902 | BAUSLX7 | 346539 | ● |
| 300 | 340 | 16 | A | гладкая | 0,05 | 75 FKM 585 | BAUM | 530862 | ● |
| 300 | 340 | 20 | C | металлическая | 0,05 | 72 NBR 902 | B2 | 2528 | ● |
| 300 | 340 | 20 | B | металлическая | 0,05 | 72 NBR 902 | B1 | 13450 | ● |
| 300 | 340 | 20 | AS | гладкая | ➔ Диаграмма | 72 NBR 902 | BABSL | 421276 | ● |
| 300 | 340 | 20 | C | металлическая | 0,05 | 75 FKM 595 | B2 | 435428 | ● |
| 300 | 340 | 20 | AS | проточенная | 0,05 | 75 FKM 585 | BAUMSLX7 | 520698 | ● |
| 310 | 350 | 18 | C | металлическая | 0,05 | 72 NBR 902 | B2 | 25369 | ● |
| 310 | 350 | 18 | C | металлическая | 0,05 | 75 FKM 595 | B2 | 389112 | ○ |
| 315 | 355 | 18 | C | металлическая | 0,05 | 72 NBR 902 | B2 | 23737 | ● |
| 315 | 365 | 20 | C | металлическая | 0,05 | 72 NBR 902 | B2 | 23531 | ● |
| 315 | 365 | 20 | C | металлическая | 0,05 | 75 FKM 595 | B2U | 126441 | ● |
| 320 | 340 | 10 | B | металлическая | нет | 72 NBR 902 | B1OF | 429045 | ○ |
| 320 | 350 | 18 | C | металлическая | 0,05 | 72 NBR 902 | B2 | 34939 | ● |
| 320 | 360 | 18 | C | металлическая | 0,05 | 72 NBR 902 | B2 | 23738 | ● |
| 320 | 360 | 18 | C | металлическая | 0,05 | 75 FKM 595 | B2 | 424128 | ○ |
| 320 | 360 | 20 | C | металлическая | 0,05 | 72 NBR 902 | B2 | 2530 | ● |
| 320 | 360 | 20 | B | металлическая | 0,05 | 72 NBR 902 | B1 | 17866 | ● |
| 320 | 360 | 20 | A | гладкая | 0,05 | 75 FKM 595 | BAUM | 324209 | ○ |
| 320 | 360 | 20 | C | металлическая | 0,05 | 75 FKM 595 | B2 | 459247 | ○ |
| 320 | 360 | 20 | AS | проточенная | 0,05 | 75 FKM 585 | BAUMSLX7 | 520699 | ● |
| 325 | 365 | 16 | C | металлическая | 0,05 | 72 NBR 902 | B2 | 23760 | ● |
| 330 | 370 | 18 | C | металлическая | 0,05 | 72 NBR 902 | B2 | 23739 | ● |
| 335 | 375 | 18 | A | гладкая | 0,05 | 72 NBR 902 | BA | 9608 | ● |
| 340 | 372 | 16 | C | металлическая | 0,05 | 72 NBR 902 | B2 | 23754 | ● |
| 340 | 380 | 18 | C | металлическая | 0,05 | 72 NBR 902 | B2 | 23740 | ● |
| 340 | 380 | 20 | C | металлическая | 0,05 | 72 NBR 902 | B2 | 2531 | ● |
| 340 | 380 | 20 | B | металлическая | 0,05 | 72 NBR 902 | B1 | 31645 | ● |
| 340 | 380 | 20 | C | металлическая | 0,05 | 75 FKM 585 | B2 | 126482 | ● |
| 340 | 380 | 20 | A | проточенная | 0,05 | 75 FKM 585 | BAUMX7 | 522482 | ○ |
| 340 | 380 | 20 | AS | проточенная | 0,05 | 75 FKM 585 | BAUMSLX7 | 523042 | ● |
| 350 | 380 | 16 | B | металлическая | 0,05 | 72 NBR 902 | B1 | 20447 | ● |
| 350 | 390 | 18 | C | металлическая | 0,05 | 72 NBR 902 | B2 | 23741 | ● |
| 360 | 392 | 20 | C | металлическая | 0,05 | 72 NBR 902 | B2 | 25510 | ● |
| 360 | 400 | 18 | C | металлическая | 0,05 | 72 NBR 902 | B2 | 23711 | ● |
| 360 | 400 | 20 | B | металлическая | 0,05 | 72 NBR 902 | B1 | 2533 | ● |
| 360 | 400 | 20 | C | металлическая | 0,05 | 72 NBR 902 | B2 | 31739 | ● |
| 360 | 400 | 20 | C | металлическая | 0,05 | 75 FKM 595 | B2 | 102925 | ● |
| 365 | 405 | 18 | C | металлическая | 0,05 | 72 NBR 902 | B2 | 23749 | ● |
| 380 | 420 | 20 | C | металлическая | 0,05 | 72 NBR 902 | B2 | 2535 | ● |
| 380 | 420 | 20 | B | металлическая | 0,05 | 72 NBR 902 | B1 | 31667 | ● |
| 380 | 420 | 20 | C | металлическая | 0,05 | 75 FKM 585 | B2 | 117105 | ○ |
| 380 | 430 | 19 | C | металлическая | 0,05 | 72 NBR 902 | B2 | 25375 | ● |
| 390 | 430 | 18 | C | металлическая | 0,05 | 72 NBR 902 | B2 | 3565 | ● |
| 394 | 420 | 16 | A | гладкая | 0,05 | 72 NBR 902 | BA | 9611 | ○ |
| 394 | 420 | 16 | AS | гладкая | 0,05 | 72 NBR 902 | BASL | 528215 | ● |

● Поставляется со склада ○ По запросу: Оснастка имеется, короткий срок поставки * ➔ Диаграмма 2, Стр. 16



SIMM_RU.indb 82 27.05.2011 13:39:46

| $d_1$ | $d_2$ | b | DIN 3761 | Наружная поверхность | Давление* | Материал | Конструкция | Артикул N° | |
|---|---|---|---|---|---|---|---|---|---|
| 395 | 430 | 18 | C | металлическая | 0,05 | 72 NBR 902 | B2 | 23743 | ○ |
| 400 | 425 | 15 | A | гладкая | 0,05 | 72 NBR 902 | BA | 355085 | ● |
| 400 | 440 | 20 | C | металлическая | 0,05 | 72 NBR 902 | B2 | 25377 | ● |
| 400 | 440 | 20 | B | металлическая | 0,05 | 72 NBR 902 | B1 | 31653 | ● |
| 400 | 440 | 20 | C | металлическая | 0,05 | 75 FKM 595 | B2 | 437815 | ● |
| 400 | 450 | 20 | A | гладкая | 0,05 | 72 NBR 902 | BA | 10569 | ● |
| 420 | 460 | 20 | C | металлическая | 0,05 | 72 NBR 902 | B2 | 23759 | ● |
| 420 | 460 | 20 | B | металлическая | 0,05 | 72 NBR 902 | B1 | 31668 | ● |
| 420 | 460 | 20 | A | гладкая | 0,05 | 75 FKM 585 | BAUM | 346641 | ○ |
| 420 | 460 | 20 | C | металлическая | 0,05 | 75 FKM 595 | B2 | 428983 | ● |
| 440 | 470 | 20 | C | металлическая | 0,05 | 72 NBR 902 | B2 | 23748 | ● |
| 440 | 480 | 20 | B | металлическая | 0,05 | 72 NBR 902 | B1 | 2536 | ● |
| 440 | 480 | 20 | C | металлическая | 0,05 | 72 NBR 902 | B2 | 31751 | ● |
| 440 | 480 | 20 | B | металлическая | 0,05 | 75 FKM 595 | B1 | 429204 | ● |
| 448 | 480 | 15 | A | гладкая | 0,05 | 75 FKM 585 | BAUM | 451881 | ○ |
| 460 | 500 | 20 | C | металлическая | 0,05 | 72 NBR 902 | B2 | 2539 | ● |
| 460 | 500 | 20 | B | металлическая | 0,05 | 72 NBR 902 | B1 | 31700 | ● |
| 460 | 500 | 20 | B | металлическая | 0,05 | 75 FKM 585 | B1 | 477548 | ○ |
| 467 | 510 | 20 | C | металлическая | 0,05 | 72 NBR 902 | B2 | 23753 | ● |
| 480 | 520 | 20 | A | гладкая | 0,05 | 72 NBR 902 | BA | 10579 | ● |
| 480 | 520 | 20 | C | металлическая | 0,05 | 72 NBR 902 | B2 | 19783 | ● |
| 480 | 520 | 20 | B | металлическая | 0,05 | 72 NBR 902 | B1 | 31702 | ● |
| 480 | 520 | 20 | A | гладкая | 0,05 | 75 FKM 595 | BAUM | 49008731 | ○ |
| 500 | 540 | 20 | C | металлическая | 0,05 | 72 NBR 902 | B2 | 2544 | ● |
| 500 | 540 | 20 | B | металлическая | 0,05 | 72 NBR 902 | B1 | 31704 | ● |
| 500 | 540 | 20 | B | металлическая | 0,05 | 75 FKM 595 | B1 | 430099 | ○ |
| 500 | 550 | 20 | A | гладкая | 0,05 | 80 NBR 709 | BAU | 10580 | ● |
| 530 | 580 | 20 | C | металлическая | 0,05 | 72 NBR 902 | B2 | 105909 | ● |
| 530 | 580 | 20 | A | гладкая | 0,05 | 75 FKM 585 | BAUM | 49013753 | ● |
| 540 | 585 | 30 | A | гладкая | 0,05 | 72 NBR 902 | BADUO | 319550 | ○ |
| 560 | 610 | 20 | A | гладкая | 0,05 | 80 NBR 709 | BA | 10582 | ● |
| 560 | 610 | 20 | A | гладкая | 0,05 | 75 FKM 595 | BAUM | 425242 | ○ |
| 600 | 640 | 20 | C | металлическая | 0,05 | 80 NBR 709 | B2 | 23692 | ● |
| 600 | 640 | 20 | A | гладкая | 0,05 | 72 NBR 902 | BA | 307130 | ● |
| 630 | 670 | 20 | B | металлическая | 0,05 | 75 FKM 595 | B1USL | 432655 | ● |
| 640 | 680 | 20 | C | металлическая | 0,05 | 72 NBR 902 | B2U | 387666 | ● |
| 650 | 690 | 20 | C | металлическая | 0,05 | 72 NBR 902 | B2 | 88794 | ● |
| 670 | 710 | 20 | C | металлическая | 0,05 | 72 NBR 902 | B2 | 150313 | ● |
| 680 | 730 | 20 | C | металлическая | 0,05 | 75 FKM 595 | B2 | 435412 | ○ |
| 710 | 760 | 20 | C | металлическая | 0,05 | 80 NBR 709 | B2 | 23684 | ● |
| 760 | 800 | 20 | C | металлическая | 0,05 | 72 NBR 902 | B2U | 388786 | ○ |
| 760 | 800 | 20 | A | гладкая | 0,05 | 75 FKM 585 | BAUM | 437124 | ○ |
| 799 | 860 | 25 | C | металлическая | 0,05 | 72 NBR 902 | B2 | 125558 | ○ |
| 810 | 850 | 20 | A | гладкая | 0,05 | 75 FKM 585 | BAUM | 436090 | ○ |
| 930 | 990 | 25 | C | металлическая | 0,05 | 72 NBR 902 | B2 | 306488 | ○ |

● Поставляется со склада ○ По запросу: Оснастка имеется, короткий срок поставки * ➔ Диаграмма 2, Стр. 16



SIMM_RU.indb 83 27.05.2011 13:39:47

# Simmerring B1.../SL

Simmerring B1FUD, B1FUDSL, B1U, B1USL, B1, B1SL

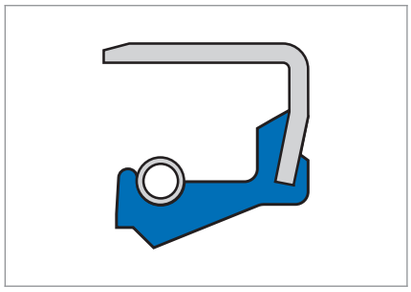

Simmerring B1FUD

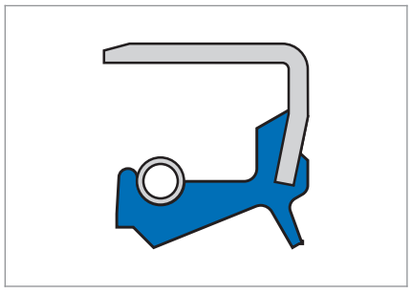

Simmerring B1FUDSL

## Описание продукта

Стандартные конструкции с открытой металлической наружной поверхностью. С или без пыльника (SL) против загрязнения снаружи.

## Преимущества продукта

- Широкий спектр применений во всех областях промышленности
- Металлический корпус для особо прочной и точной посадки в отверстие (Замечание: статическое уплотнение наружной поверхности при жидких и газообразных средах ограничено)
- Дополнительная защитная кромка против внешнего умеренного и среднего загрязнения и пыли (B1FUDSL) (замечание: из-за трения температура может повышаться).

## Свойства продуктов

- Наружная поверхность: металлическая, обработанная
- Поджатая рабочая кромка уплотнения
- Дополнительная защитная кромка (B1...SL)
- Профиль рабочей кромки, кромка уплотнения механически обработана с торца
- Профиль рабочей кромки, готовая рабочая кромка (B1FUD/B1FUDSL).

## Область применения

- Оси подвески (при умеренной грязевой нагрузке)
- Электроинструмент
- Промышленные механизмы

## Материал

| | |
|---|---|
| **Материал** | акрилонитрил-бутадиеновый каучук |
| **Обозначение** | 72 NBR 902 |
| **Цвет** | голубой |
| **Твёрдость** | 72 Шор A |

Материал 75 585 и 75 FKM 595 по заказу.

## Компоненты

| | |
|---|---|
| **Пружина** | пружинная сталь DIN EN 10270-1 |
| **Металлический корпус** | углеродистая сталь DIN 10027-1 |


© Freudenberg Simrit GmbH & Co. KG | Каталог Уплотнения Simmerring и вращающиеся уплотнения 2011

SIMM_RU.indb 84 27.05.2011 13:39:48

## Рабочий диапазон

| | |
|---|---|
| **Среды** | минеральные масла, синтетические масла*, консистентные смазки |
| **T** | −40 ... +100; кратковременно ... +120 °C |
| **v** | 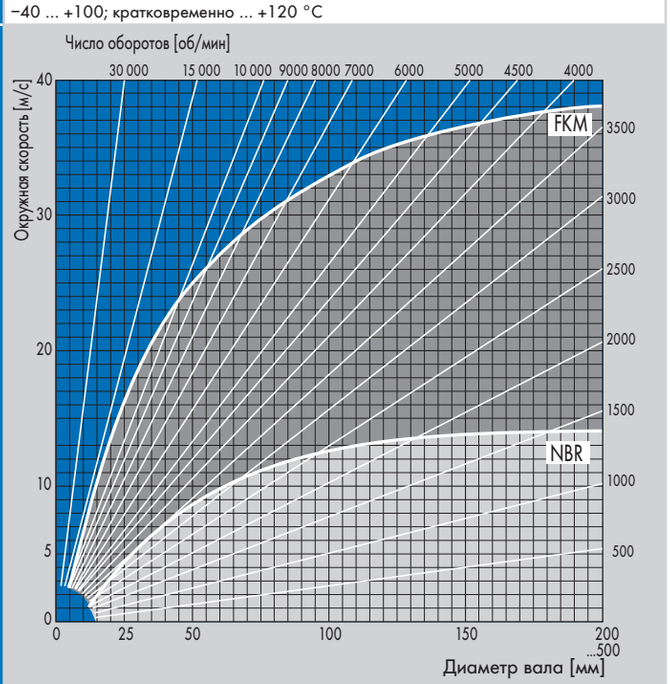 |
| **P** | ≤0,05 МПа; ≤0,02 МПа (B1FUD/B1FUDSL) |



Допустимая окружная скорость для уплотнений Simmerring из материалов NBR (72 NBR 902) и FKM (75 FKM 585) при уплотнении моторного масла SAE 20. Использование Simmerring с пыльником (SL): v = 8 м/с макс.

*Для синтетических масел (полиалкиленгликоли/полиальфаолефины, ➔ Техническое руководство Синтетические смазочные материалы) необходимо учитывать, что максимальная рабочая температура не должна превышать 80 °C.

Допустимые максимальные величины в зависимости от прочих условий эксплуатации.

## Монтаж и установка

Условием безупречной работы уплотнения является тщательный монтаж. по DIN 3760. ➔ Техническое руководство.

### Вал

| | |
|---|---|
| **Допуски** | ISO h 11 |
| **Круглость** | IT 8 |
| **Шероховатость** | $R_a$ = 0,2 ... 0,8 мкм |
| | $R_z$ = 1,0 ... 5,0 мкм |
| | $R_{max}$ ≤ 6,3 мкм |
| **Твёрдость** | 45 ... 60 HRC |
| **Структура** | без поверхностной микроструктуры, предпочтительно врезное шлифование |

### Отверстие корпуса

| | |
|---|---|
| **Допуски** | ISO h8 |
| **Шероховатость, металлическая посадка с натягом** | $R_z$ = 6,3 ... 16 мкм |

### Диапазон Ø валов d1

| | |
|---|---|
| **B1...** | 5 ... 500 мм |
| **B1...SL** | 12 ... 290 мм |



SIMM_RU.indb 85 27.05.2011 13:39:48

## Номенклатурный перечень

| $d_1$ | $d_2$ | b | DIN 3761 | Наружная поверхность | Давление | Материал | Конструкция | Артикул N° | |
|---|---|---|---|---|---|---|---|---|---|
| 5 | 16 | 7 | B | металлическая | 0,05 | 72 NBR 902 | B1U | 19267 | ● |
| 6 | 16 | 7 | B | металлическая | 0,05 | 75 FKM 585 | B1 | 18256 | ○ |
| 6 | 16 | 7 | B | металлическая | 0,02 | 72 NBR 902 | B1FUD | 470997 | ● |
| 7 | 16 | 7 | B | металлическая | 0,05 | 72 NBR 902 | B1 | 7797 | ○ |
| 8 | 16 | 7 | B | металлическая | 0,02 | 72 NBR 902 | B1FUD | 428761 | ● |
| 8 | 22 | 7 | B | металлическая | 0,05 | 72 NBR 902 | B1U | 19274 | ● |
| 8 | 24 | 7 | B | металлическая | 0,05 | 72 NBR 902 | B1 | 19276 | ○ |
| 8 | 28 | 7 | B | металлическая | 0,05 | 72 NBR 902 | B1 | 19277 | ○ |
| 9 | 17 | 4,5 | B | металлическая | 0,05 | 72 NBR 902 | B1 | 19279 | ● |
| 9 | 19 | 5 | B | металлическая | 0,05 | 72 NBR 902 | B1U | 19280 | ● |
| 9 | 22 | 7 | B | металлическая | 0,05 | 72 NBR 902 | B1U | 19281 | ○ |
| 10 | 16 | 4 | B | металлическая | 0,02 | 72 NBR 902 | B1FUD | 477154 | ● |
| 10 | 19 | 7 | B | металлическая | 0,02 | 72 NBR 902 | B1FUD | 428763 | ● |
| 10 | 22 | 7 | B | металлическая | 0,05 | 72 NBR 902 | B1U | 19288 | ● |
| 10 | 24 | 7 | B | металлическая | 0,05 | 72 NBR 902 | B1 | 19290 | ● |
| 10 | 26 | 7 | B | металлическая | 0,05 | 72 NBR 902 | B1U | 19291 | ● |
| 11 | 22 | 7 | B | металлическая | 0,05 | 72 NBR 902 | B1U | 2487 | ● |
| 12 | 18 | 4,5 | BS | металлическая | 0,02 | 72 NBR 902 | B1FUDSL | 379715 | ● |
| 12 | 20 | 5 | B | металлическая | 0,05 | 72 NBR 902 | B1 | 20296 | ● |
| 12 | 22 | 7 | B | металлическая | 0,05 | 72 NBR 902 | B1 | 19299 | ● |
| 12 | 24 | 7 | B | металлическая | 0,05 | 72 NBR 902 | B1 | 7809 | ● |
| 12 | 28 | 7 | B | металлическая | 0,05 | 72 NBR 902 | B1 | 7819 | ● |
| 12 | 30 | 7 | B | металлическая | 0,05 | 72 NBR 902 | B1 | 2673 | ○ |
| 12 | 32 | 5 | B | металлическая | 0,05 | 72 NBR 902 | B1 | 19303 | ● |
| 12 | 32 | 7 | B | металлическая | 0,05 | 72 NBR 902 | B1 | 19304 | ● |
| 13 | 20 | 4 | B | металлическая | 0,05 | 72 NBR 902 | B1 | 23833 | ● |
| 13 | 22 | 5 | B | металлическая | 0,05 | 72 NBR 902 | B1 | 19306 | ● |
| 13 | 26 | 7 | B | металлическая | 0,05 | 72 NBR 902 | B1U | 19307 | ○ |
| 14 | 24 | 7 | B | металлическая | 0,05 | 72 NBR 902 | B1 | 7831 | ● |
| 14 | 25 | 7 | B | металлическая | 0,05 | 72 NBR 902 | B1 | 21702 | ● |
| 14 | 26 | 7 | B | металлическая | 0,05 | 72 NBR 902 | B1 | 19311 | ○ |
| 14 | 28 | 7 | B | металлическая | 0,05 | 72 NBR 902 | B1U | 7839 | ○ |
| 14 | 30 | 7 | B | металлическая | 0,05 | 72 NBR 902 | B1 | 2680 | ○ |
| 14 | 32 | 7 | B | металлическая | 0,05 | 72 NBR 902 | B1U | 19313 | ● |
| 15 | 24 | 7 | BS | металлическая | 0,05 | 72 NBR 902 | B1SL | 3482 | ● |
| 15 | 24 | 7 | B | металлическая | 0,02 | 72 NBR 902 | B1FUD | 428760 | ● |
| 15 | 26 | 7 | B | металлическая | 0,05 | 72 NBR 902 | B1 | 7878 | ● |
| 15 | 28 | 7 | B | металлическая | 0,02 | 72 NBR 902 | B1FUD | 335083 | ● |
| 15 | 30 | 7 | B | металлическая | 0,02 | 72 NBR 902 | B1FUD | 335085 | ● |
| 15 | 30 | 8 | B | металлическая | 0,05 | 72 NBR 902 | B1U | 24287 | ○ |
| 15 | 30 | 10 | BS | металлическая | 0,05 | 72 NBR 902 | B1SL | 20254 | ○ |
| 15 | 32 | 7 | B | металлическая | 0,02 | 72 NBR 902 | B1FUD | 335087 | ● |
| 15 | 35 | 7 | B | металлическая | 0,05 | 72 NBR 902 | B1U | 3098 | ● |
| 15 | 35 | 7 | BS | металлическая | 0,02 | 72 NBR 902 | B1FUDSL | 436749 | ● |
| 15 | 35 | 10 | B | металлическая | 0,05 | 72 NBR 902 | B1U | 8014 | ○ |
| 15 | 37 | 10 | B | металлическая | 0,05 | 72 NBR 902 | B1 | 8017 | ○ |
| 16 | 24 | 6 | B | металлическая | 0,05 | 72 NBR 902 | B1 | 20397 | ● |
| 16 | 24 | 7 | B | металлическая | 0,05 | 72 NBR 902 | B1 | 22979 | ● |
| 16 | 26 | 7 | B | металлическая | 0,05 | 72 NBR 902 | B1 | 19325 | ● |
| 16 | 26 | 7 | B | металлическая | 0,05 | 72 NBR 902 | B1USL | 49001664 | ● |
| 16 | 28 | 7 | B | металлическая | 0,02 | 72 NBR 902 | B1FUD | 335088 | ● |
| 16 | 30 | 6 | B | металлическая | 0,02 | 72 NBR 902 | B1FUD | 355469 | ● |
| 16 | 30 | 7 | B | металлическая | 0,05 | 72 NBR 902 | B1 | 19328 | ● |
| 16 | 30 | 10 | B | металлическая | 0,05 | 72 NBR 902 | B1 | 19686 | ○ |
| 16 | 32 | 7 | B | металлическая | 0,05 | 72 NBR 902 | B1U | 11420 | ● |
| 16 | 35 | 7 | B | металлическая | 0,05 | 72 NBR 902 | B1 | 2748 | ○ |
| 16 | 35 | 10 | B | металлическая | 0,02 | 72 NBR 902 | B1FUD | 458568 | ○ |
| 17 | 28 | 6 | B | металлическая | 0,05 | 72 NBR 902 | B1 | 19330 | ● |
| 17 | 28 | 7 | B | металлическая | 0,05 | 72 NBR 902 | B1USL | 20066 | ● |
| 17 | 28 | 7 | B | металлическая | 0,02 | 72 NBR 902 | B1FUD | 335089 | ● |
| 17 | 30 | 7 | B | металлическая | 0,02 | 72 NBR 902 | B1FUD | 334378 | ● |
| 17 | 30 | 10 | B | металлическая | 0,05 | 72 NBR 902 | B1U | 19334 | ● |
| 17 | 32 | 7 | B | металлическая | 0,05 | 72 NBR 902 | B1U | 2749 | ○ |

● Поставляется со склада ○ По запросу: Оснастка имеется, короткий срок поставки



SIMM_RU.indb 86 27.05.2011 13:39:54

| $d_1$ | $d_2$ | b | DIN 3761 | Наружная поверхность | Давление | Материал | Конструкция | Артикул N° | |
|---|---|---|---|---|---|---|---|---|---|
| 17 | 34 | 4 | B | металлическая | 0,05 | 72 NBR 902 | B1 | 7893 | ● |
| 17 | 35 | 7 | B | металлическая | 0,02 | 72 NBR 902 | B1FUD | 334937 | ● |
| 17 | 35 | 8 | B | металлическая | 0,02 | 72 NBR 902 | B1FUD | 334938 | ○ |
| 17 | 35 | 10 | B | металлическая | 0,02 | 72 NBR 902 | B1FUD | 335091 | ○ |
| 17 | 40 | 7 | B | металлическая | 0,05 | 72 NBR 902 | B1U | 8019 | ○ |
| 17 | 40 | 10 | B | металлическая | 0,05 | 72 NBR 902 | B1U | 19692 | ○ |
| 18 | 24 | 4 | B | металлическая | 0,05 | 72 NBR 902 | B1 | 11350 | ● |
| 18 | 28 | 7 | B | металлическая | 0,05 | 72 NBR 902 | B1U | 20888 | ○ |
| 18 | 30 | 7 | B | металлическая | 0,02 | 72 NBR 902 | B1FUD | 335092 | ● |
| 18 | 30 | 7 | BS | металлическая | 0,05 | 72 NBR 902 | B1SL | 361194 | ● |
| 18 | 32 | 7 | B | металлическая | 0,05 | 72 NBR 902 | B1 | 19345 | ● |
| 18 | 35 | 7 | B | металлическая | 0,05 | 72 NBR 902 | B1U | 2488 | ● |
| 19 | 27 | 6 | B | металлическая | 0,05 | 72 NBR 902 | B1U | 23774 | ● |
| 19 | 32 | 7 | B | металлическая | 0,05 | 72 NBR 902 | B1 | 19346 | ○ |
| 20 | 28 | 6 | B | металлическая | 0,05 | 72 NBR 902 | B1U | 520585 | ● |
| 20 | 30 | 5 | B | металлическая | 0,02 | 72 NBR 902 | B1FUD | 334376 | ● |
| 20 | 30 | 7 | B | металлическая | 0,05 | 75 FKM 595 | B1U | 329248 | ○ |
| 20 | 30 | 7 | BS | металлическая | 0,02 | 72 NBR 902 | B1FUDSL | 335093 | ● |
| 20 | 30 | 7 | B | металлическая | 0,02 | 72 NBR 902 | B1FUD | 355461 | ● |
| 20 | 32 | 7 | B | металлическая | 0,05 | 72 NBR 902 | B1U | 7919 | ● |
| 20 | 35 | 7 | BS | металлическая | 0,05 | 72 NBR 902 | B1SL | 150731 | ○ |
| 20 | 35 | 7 | B | металлическая | 0,02 | 72 NBR 902 | B1FUD | 532628 | ● |
| 20 | 35 | 10 | B | металлическая | 0,05 | 72 NBR 902 | B1U | 19698 | ● |
| 20 | 35 | 10 | B | металлическая | 0,05 | 72 NBR 902 | B1USL | 20070 | ● |
| 20 | 37 | 6 | B | металлическая | 0,05 | 72 NBR 902 | B1 | 19360 | ● |
| 20 | 40 | 7 | B | металлическая | 0,05 | 72 NBR 902 | B1 | 19362 | ● |
| 20 | 40 | 7 | BS | металлическая | 0,05 | 72 NBR 902 | B1SL | 34892 | ○ |
| 20 | 40 | 10 | B | металлическая | 0,05 | 72 NBR 902 | B1 | 19699 | ● |
| 20 | 40 | 10 | B | металлическая | 0,05 | 72 NBR 902 | B1USL | 20071 | ● |
| 20 | 42 | 7 | B | металлическая | 0,02 | 72 NBR 902 | B1FUD | 334381 | ● |
| 20 | 42 | 10 | B | металлическая | 0,05 | 72 NBR 902 | B1U | 19700 | ● |
| 20 | 47 | 7 | B | металлическая | 0,05 | 72 NBR 902 | B1U | 210 | ● |
| 20 | 47 | 10 | B | металлическая | 0,05 | 72 NBR 902 | B1U | 8024 | ● |
| 20 | 52 | 7 | B | металлическая | 0,05 | 72 NBR 902 | B1U | 7790 | ● |
| 21 | 30 | 6,5 | B | металлическая | 0,05 | 72 NBR 902 | B1 | 19369 | ○ |
| 21 | 32 | 7 | B | металлическая | 0,05 | 72 NBR 902 | B1 | 19371 | ● |
| 22 | 32 | 6 | B | металлическая | 0,05 | 72 NBR 902 | B1U | 19376 | ● |
| 22 | 32 | 7 | BS | металлическая | 0,05 | 72 NBR 902 | B1SL | 20072 | ● |
| 22 | 32 | 7 | B | металлическая | 0,02 | 72 NBR 902 | B1FUD | 335094 | ● |
| 22 | 35 | 7 | B | металлическая | 0,05 | 72 NBR 902 | B1U | 19705 | ● |
| 22 | 35 | 7 | B | металлическая | 0,05 | 72 NBR 902 | B1USL | 20073 | ● |
| 22 | 35 | 8 | B | металлическая | 0,05 | 72 NBR 902 | B1 | 20259 | ● |
| 22 | 40 | 7 | B | металлическая | 0,05 | 72 NBR 902 | B1USL | 3489 | ● |
| 22 | 40 | 7 | B | металлическая | 0,05 | 72 NBR 902 | B1 | 13976 | ● |
| 22 | 40 | 10 | B | металлическая | 0,05 | 72 NBR 902 | B1U | 19707 | ● |
| 22 | 42 | 10 | B | металлическая | 0,05 | 72 NBR 902 | B1 | 19708 | ○ |
| 22 | 47 | 7 | B | металлическая | 0,05 | 72 NBR 902 | B1 | 2720 | ● |
| 22 | 47 | 10 | B | металлическая | 0,05 | 72 NBR 902 | B1U | 19709 | ○ |
| 24 | 32 | 7 | BS | металлическая | 0,05 | 72 NBR 902 | B1SL | 20074 | ● |
| 24 | 35 | 7 | B | металлическая | 0,05 | 72 NBR 902 | B1 | 13985 | ● |
| 24 | 36 | 6 | B | металлическая | 0,05 | 72 NBR 902 | B1 | 19388 | ● |
| 24 | 37 | 7 | B | металлическая | 0,05 | 72 NBR 902 | B1 | 7942 | ● |
| 24 | 40 | 7 | B | металлическая | 0,05 | 72 NBR 902 | B1U | 2721 | ○ |
| 24 | 47 | 7 | B | металлическая | 0,05 | 72 NBR 902 | B1 | 2723 | ○ |
| 24 | 47 | 10 | B | металлическая | 0,05 | 72 NBR 902 | B1U | 19713 | ○ |
| 25 | 32 | 7 | BS | металлическая | 0,02 | 72 NBR 902 | B1FUDSL | 335096 | ● |
| 25 | 35 | 7 | B | металлическая | 0,02 | 72 NBR 902 | B1FUD | 532629 | ● |
| 25 | 37 | 7 | B | металлическая | 0,05 | 72 NBR 902 | B1U | 19392 | ● |
| 25 | 38 | 7 | B | металлическая | 0,05 | 72 NBR 902 | B1 | 19394 | ● |
| 25 | 40 | 6 | B | металлическая | 0,05 | 72 NBR 902 | B1 | 19395 | ● |
| 25 | 40 | 7 | B | металлическая | 0,05 | 72 NBR 902 | B1U | 3579 | ● |
| 25 | 40 | 8 | B | металлическая | 0,05 | 72 NBR 902 | B1U | 19716 | ● |
| 25 | 40 | 10 | B | металлическая | 0,05 | 72 NBR 902 | B1U | 19717 | ● |
| 25 | 42 | 7 | B | металлическая | 0,05 | 75 FKM 595 | B1U | 329294 | ○ |
| 25 | 42 | 7 | B | металлическая | 0,02 | 72 NBR 902 | B1FUD | 334379 | ● |

● Поставляется со склада ○ По запросу: Оснастка имеется, короткий срок поставки



SIMM_RU.indb 87 27.05.2011 13:39:55

| $d_1$ | $d_2$ | b | DIN 3761 | Наружная поверхность | Давление | Материал | Конструкция | Артикул N° | |
|---|---|---|---|---|---|---|---|---|---|
| 25 | 42 | 10 | B | металлическая | 0,05 | 72 NBR 902 | B1U | 19718 | ● |
| 25 | 42 | 10 | B | металлическая | 0,05 | 72 NBR 902 | B1 | 19719 | ● |
| 25 | 42 | 10 | BS | металлическая | 0,05 | 72 NBR 902 | B1SL | 20077 | ● |
| 25 | 42,9 | 9,5 | B | металлическая | 0,05 | 72 NBR 902 | B1 | 19720 | ● |
| 25 | 45 | 10 | B | металлическая | 0,05 | 72 NBR 902 | B1U | 19721 | ○ |
| 25 | 47 | 7 | B | металлическая | 0,02 | 72 NBR 902 | B1FUD | 334939 | ● |
| 25 | 47 | 7 | BS | металлическая | 0,02 | 72 NBR 902 | B1FUDSL | 355474 | ● |
| 25 | 47 | 8 | BS | металлическая | 0,02 | 72 NBR 902 | B1FUDSL | 421018 | ● |
| 25 | 47 | 10 | B | металлическая | 0,02 | 72 NBR 902 | B1FUD | 334940 | ● |
| 25 | 47 | 10 | BS | металлическая | 0,02 | 72 NBR 902 | B1FUDSL | 334941 | ● |
| 25 | 50 | 10 | B | металлическая | 0,05 | 72 NBR 902 | B1U | 19723 | ○ |
| 25 | 52 | 7 | B | металлическая | 0,05 | 72 NBR 902 | B1USL | 3494 | ● |
| 25 | 52 | 7 | B | металлическая | 0,02 | 72 NBR 902 | B1FUD | 334942 | ● |
| 25 | 52 | 8 | B | металлическая | 0,02 | 72 NBR 902 | B1FUD | 334943 | ● |
| 25 | 52 | 10 | B | металлическая | 0,02 | 72 NBR 902 | B1FUD | 334944 | ● |
| 25 | 52 | 12 | B | металлическая | 0,05 | 72 NBR 902 | B1USL | 20123 | ● |
| 25 | 52 | 12 | B | металлическая | 0,02 | 72 NBR 902 | B1FUD | 334946 | ○ |
| 25 | 62 | 7 | B | металлическая | 0,05 | 72 NBR 902 | B1U | 128732 | ○ |
| 25,4 | 38,08 | 6,76 | BS | металлическая | 0,02 | 72 NBR 902 | B1FUDSL | 366325 | ○ |
| 26 | 35 | 7 | B | металлическая | 0,05 | 72 NBR 902 | B1U | 7947 | ● |
| 26 | 37 | 7 | B | металлическая | 0,05 | 72 NBR 902 | B1 | 19407 | ○ |
| 26 | 42 | 7 | B | металлическая | 0,05 | 72 NBR 902 | B1U | 2273 | ● |
| 26 | 42 | 10 | B | металлическая | 0,02 | 72 NBR 902 | B1FUD | 407513 | ○ |
| 26 | 42,9 | 9,5 | B | металлическая | 0,05 | 72 NBR 902 | B1 | 19728 | ○ |
| 26 | 45 | 10 | B | металлическая | 0,02 | 72 NBR 902 | B1FUD | 341006 | ○ |
| 26 | 52 | 12 | B | металлическая | 0,05 | 72 NBR 902 | B1U | 426389 | ○ |
| 27 | 47 | 10 | B | металлическая | 0,05 | 72 NBR 902 | B1 | 19731 | ○ |
| 28 | 38 | 7 | B | металлическая | 0,05 | 72 NBR 902 | B1U | 7957 | ● |
| 28 | 40 | 7 | B | металлическая | 0,05 | 72 NBR 902 | B1 | 19410 | ● |
| 28 | 40 | 10 | B | металлическая | 0,05 | 72 NBR 902 | B1U | 19412 | ○ |
| 28 | 42 | 7 | B | металлическая | 0,05 | 72 NBR 902 | B1 | 251 | ● |
| 28 | 42 | 8 | B | металлическая | 0,05 | 72 NBR 902 | B1 | 19413 | ● |
| 28 | 42,5 | 8 | B | металлическая | 0,05 | 72 NBR 902 | B1 | 19732 | ● |
| 28 | 42,9 | 9,5 | B | металлическая | 0,05 | 72 NBR 902 | B1 | 19415 | ○ |
| 28 | 45 | 7,5 | B | металлическая | 0,05 | 72 NBR 902 | B1U | 19416 | ● |
| 28 | 47 | 7 | B | металлическая | 0,05 | 72 NBR 902 | B1 | 2730 | ● |
| 28 | 47 | 10 | B | металлическая | 0,05 | 72 NBR 902 | B1 | 19733 | ○ |
| 28 | 47 | 10 | BS | металлическая | 0,05 | 72 NBR 902 | B1SL | 20126 | ● |
| 28 | 52 | 7 | B | металлическая | 0,05 | 72 NBR 902 | B1U | 13994 | ● |
| 30 | 40 | 7 | B | металлическая | 0,02 | 72 NBR 902 | B1FUD | 532630 | ○ |
| 30 | 42 | 6 | B | металлическая | 0,05 | 72 NBR 902 | B1 | 20417 | ● |
| 30 | 42 | 7 | B | металлическая | 0,02 | 72 NBR 902 | B1FUD | 334268 | ● |
| 30 | 42 | 7 | BS | металлическая | 0,02 | 72 NBR 902 | B1FUDSL | 335097 | ● |
| 30 | 44 | 10 | B | металлическая | 0,05 | 72 NBR 902 | B1U | 19424 | ● |
| 30 | 47 | 7 | B | металлическая | 0,05 | 72 NBR 902 | B1U | 39845 | ● |
| 30 | 47 | 8 | B | металлическая | 0,05 | 72 NBR 902 | B1 | 7979 | ● |
| 30 | 47 | 8 | B | металлическая | 0,05 | 72 NBR 902 | B1USL | 150732 | ● |
| 30 | 47 | 10 | B | металлическая | 0,05 | 72 NBR 902 | B1U | 19737 | ● |
| 30 | 47 | 10 | B | металлическая | 0,05 | 72 NBR 902 | B1USL | 20127 | ● |
| 30 | 48 | 10 | B | металлическая | 0,05 | 72 NBR 902 | B1 | 19738 | ○ |
| 30 | 50 | 7 | B | металлическая | 0,02 | 72 NBR 902 | B1FUD | 334266 | ● |
| 30 | 50 | 10 | B | металлическая | 0,02 | 72 NBR 902 | B1FUD | 334655 | ● |
| 30 | 50 | 12 | B | металлическая | 0,05 | 72 NBR 902 | B1USL | 20129 | ● |
| 30 | 50 | 12 | B | металлическая | 0,02 | 72 NBR 902 | B1FUD | 334269 | ○ |
| 30 | 52 | 7 | B | металлическая | 0,02 | 72 NBR 902 | B1FUD | 334374 | ● |
| 30 | 52 | 10 | B | металлическая | 0,02 | 72 NBR 902 | B1FUD | 334686 | ● |
| 30 | 52 | 10 | BS | металлическая | 0,02 | 72 NBR 902 | B1FUDSL | 355630 | ● |
| 30 | 52 | 12 | B | металлическая | 0,05 | 72 NBR 902 | B1USL | 20130 | ○ |
| 30 | 52 | 12 | B | металлическая | 0,02 | 72 NBR 902 | B1FUD | 334685 | ● |
| 30 | 62 | 6 | B | металлическая | 0,05 | 72 NBR 902 | B1U | 19429 | ● |
| 30 | 62 | 7 | BS | металлическая | 0,02 | 72 NBR 902 | B1FUDSL | 355466 | ● |
| 30 | 62 | 12 | B | металлическая | 0,02 | 72 NBR 902 | B1FUD | 334948 | ● |
| 30 | 72 | 8 | B | металлическая | 0,05 | 72 NBR 902 | B1U | 340620 | ● |
| 32 | 42 | 7 | B | металлическая | 0,05 | 72 NBR 902 | B1 | 19436 | ● |
| 32 | 45 | 7 | B | металлическая | 0,02 | 72 NBR 902 | B1FUD | 346127 | ● |

● Поставляется со склада ○ По запросу: Оснастка имеется, короткий срок поставки



SIMM_RU.indb 88 27.05.2011 13:39:57

| $d_1$ | $d_2$ | b | DIN 3761 | Наружная поверхность | Давление | Материал | Конструкция | Артикул N° | |
|---|---|---|---|---|---|---|---|---|---|
| 32 | 47 | 7 | B | металлическая | 0,02 | 72 NBR 902 | B1FUD | 423370 | ● |
| 32 | 47 | 8,5 | B | металлическая | 0,05 | 72 NBR 902 | B1U | 19440 | ○ |
| 32 | 47 | 10 | B | металлическая | 0,05 | 72 NBR 902 | B1 | 19750 | ○ |
| 32 | 47 | 10 | BS | металлическая | 0,02 | 72 NBR 902 | B1FUDSL | 355465 | ● |
| 32 | 50 | 7 | B | металлическая | 0,05 | 72 NBR 902 | B1 | 19443 | ● |
| 32 | 52 | 6,5 | BS | металлическая | 0,05 | 72 NBR 902 | B1SL | 20085 | ○ |
| 32 | 52 | 7 | B | металлическая | 0,02 | 72 NBR 902 | B1FUD | 355631 | ● |
| 32 | 52 | 10 | B | металлическая | 0,02 | 72 NBR 902 | B1FUD | 334270 | ○ |
| 32 | 52 | 12 | BS | металлическая | 0,05 | 72 NBR 902 | B1SL | 20132 | ○ |
| 33 | 55 | 7 | B | металлическая | 0,05 | 72 NBR 902 | B1U | 149452 | ○ |
| 34 | 45 | 7 | B | металлическая | 0,05 | 72 NBR 902 | B1 | 20275 | ● |
| 34 | 47 | 9 | B | металлическая | 0,05 | 72 NBR 902 | B1 | 19445 | ● |
| 34 | 49,3 | 9,5 | B | металлическая | 0,05 | 72 NBR 902 | B1U | 19756 | ● |
| 34 | 52 | 7 | B | металлическая | 0,05 | 72 NBR 902 | B1 | 19447 | ● |
| 34 | 52 | 8 | B | металлическая | 0,05 | 72 NBR 902 | B1U | 19448 | ○ |
| 35 | 45 | 7 | B | металлическая | 0,02 | 72 NBR 902 | B1FUD | 334380 | ● |
| 35 | 45 | 7 | BS | металлическая | 0,02 | 72 NBR 902 | B1FUDSL | 346129 | ● |
| 35 | 47 | 6 | B | металлическая | 0,05 | 72 NBR 902 | B1U | 19459 | ● |
| 35 | 47 | 7 | BS | металлическая | 0,02 | 72 NBR 902 | B1FUDSL | 334280 | ● |
| 35 | 47 | 7 | B | металлическая | 0,02 | 72 NBR 902 | B1FUD | 355463 | ● |
| 35 | 47 | 10 | B | металлическая | 0,05 | 72 NBR 902 | B1U | 19463 | ● |
| 35 | 49,3 | 9,5 | B | металлическая | 0,05 | 72 NBR 902 | B1U | 19464 | ○ |
| 35 | 50 | 7 | B | металлическая | 0,02 | 72 NBR 902 | B1FUD | 335008 | ● |
| 35 | 50 | 10 | B | металлическая | 0,02 | 72 NBR 902 | B1FUD | 335009 | ○ |
| 35 | 50 | 10 | BS | металлическая | 0,02 | 72 NBR 902 | B1FUDSL | 335099 | ● |
| 35 | 50 | 12 | BS | металлическая | 0,05 | 72 NBR 902 | B1SL | 20090 | ○ |
| 35 | 52 | 7 | B | металлическая | 0,02 | 72 NBR 902 | B1FUD | 334271 | ● |
| 35 | 52 | 10 | B | металлическая | 0,02 | 72 NBR 902 | B1FUD | 334272 | ● |
| 35 | 52 | 12 | B | металлическая | 0,05 | 72 NBR 902 | B1USL | 20135 | ● |
| 35 | 52 | 12 | B | металлическая | 0,02 | 72 NBR 902 | B1FUD | 334273 | ● |
| 35 | 55 | 12 | B | металлическая | 0,05 | 72 NBR 902 | B1 | 19765 | ● |
| 35 | 55,5 | 9 | B | металлическая | 0,05 | 72 NBR 902 | B1U | 19467 | ● |
| 35 | 56 | 10 | B | металлическая | 0,05 | 72 NBR 902 | B1U | 19766 | ○ |
| 35 | 56 | 10 | B | металлическая | 0,05 | 72 NBR 902 | B1USL | 20136 | ● |
| 35 | 56 | 12 | B | металлическая | 0,05 | 72 NBR 902 | B1U | 19767 | ○ |
| 35 | 56 | 12 | BS | металлическая | 0,05 | 72 NBR 902 | B1SL | 20137 | ● |
| 35 | 60 | 10 | B | металлическая | 0,05 | 72 NBR 902 | B1 | 19769 | ● |
| 35 | 62 | 7 | B | металлическая | 0,02 | 72 NBR 902 | B1FUD | 335187 | ● |
| 35 | 62 | 8 | B | металлическая | 0,02 | 72 NBR 902 | B1FUD | 335973 | ● |
| 35 | 62 | 10 | B | металлическая | 0,02 | 72 NBR 902 | B1FUD | 335974 | ● |
| 35 | 62 | 12 | B | металлическая | 0,05 | 72 NBR 902 | B1U | 19772 | ○ |
| 35 | 62 | 12 | B | металлическая | 0,05 | 72 NBR 902 | B1USL | 20138 | ● |
| 35 | 72 | 12 | B | металлическая | 0,02 | 72 NBR 902 | B1FUD | 334956 | ● |
| 36 | 47 | 7 | B | металлическая | 0,05 | 72 NBR 902 | B1 | 20250 | ● |
| 36 | 50 | 7 | B | металлическая | 0,05 | 72 NBR 902 | B1 | 31481 | ○ |
| 36 | 52 | 7 | B | металлическая | 0,05 | 72 NBR 902 | B1U | 19470 | ● |
| 36 | 52 | 7 | B | металлическая | 0,05 | 72 NBR 902 | B1U | 424793 | ○ |
| 36 | 52 | 9 | B | металлическая | 0,05 | 72 NBR 902 | B1 | 19471 | ○ |
| 37 | 52 | 8 | B | металлическая | 0,05 | 75 FKM 595 | B1USL | 330557 | ○ |
| 37 | 62 | 8 | B | металлическая | 0,05 | 72 NBR 902 | B1U | 425353 | ○ |
| 38 | 50 | 7 | B | металлическая | 0,05 | 72 NBR 902 | B1USL | 20093 | ● |
| 38 | 50 | 7 | B | металлическая | 0,05 | 72 NBR 902 | B1U | 20372 | ● |
| 38 | 52 | 7 | B | металлическая | 0,05 | 72 NBR 902 | B1USL | 13610 | ● |
| 38 | 52 | 7 | B | металлическая | 0,02 | 72 NBR 902 | B1FUD | 334371 | ● |
| 38 | 52 | 10 | B | металлическая | 0,02 | 72 NBR 902 | B1FUD | 334689 | ● |
| 38 | 54 | 10 | B | металлическая | 0,05 | 72 NBR 902 | B1 | 19782 | ○ |
| 38 | 55 | 7 | B | металлическая | 0,05 | 72 NBR 902 | B1U | 2507 | ● |
| 38 | 56 | 12 | B | металлическая | 0,05 | 72 NBR 902 | B1 | 19785 | ○ |
| 38 | 62 | 7 | B | металлическая | 0,02 | 72 NBR 902 | B1FUD | 334957 | ○ |
| 38 | 62 | 12 | B | металлическая | 0,02 | 72 NBR 902 | B1FUD | 334274 | ○ |
| 38,1 | 57,15 | 9,5 | B | металлическая | 0,05 | 72 NBR 902 | B1U | 19476 | ● |
| 39 | 52 | 6,5 | B | металлическая | 0,05 | 72 NBR 902 | B1 | 7990 | ● |
| 39 | 55,5 | 9 | B | металлическая | 0,05 | 72 NBR 902 | B1U | 19480 | ● |
| 40 | 47 | 4 | BS | металлическая | 0,05 | 72 NBR 902 | B1USLX2 | 49005636 | ○ |
| 40 | 52 | 7 | B | металлическая | 0,05 | 72 NBR 902 | B1USL | 20306 | ● |

● Поставляется со склада ○ По запросу: Оснастка имеется, короткий срок поставки



SIMM_RU.indb 89 27.05.2011 13:39:58

| $d_1$ | $d_2$ | b | DIN 3761 | Наружная поверхность | Давление | Материал | Конструкция | Артикул N° | |
|---|---|---|---|---|---|---|---|---|---|
| 40 | 52 | 7 | B | металлическая | 0,02 | 72 NBR 902 | B1FUD | 334276 | ● |
| 40 | 52 | 7 | BS | металлическая | 0,02 | 72 NBR 902 | B1FUDSL | 355635 | ● |
| 40 | 52 | 12 | B | металлическая | 0,05 | 72 NBR 902 | B1 | 21706 | ○ |
| 40 | 55 | 7 | B | металлическая | 0,02 | 72 NBR 902 | B1FUD | 334372 | ● |
| 40 | 55 | 8 | B | металлическая | 0,05 | 72 NBR 902 | B1 | 19483 | ● |
| 40 | 55 | 9 | B | металлическая | 0,05 | 72 NBR 902 | B1USL | 126187 | ○ |
| 40 | 55 | 10 | B | металлическая | 0,02 | 72 NBR 902 | B1FUD | 334658 | ● |
| 40 | 55,5 | 9 | B | металлическая | 0,05 | 72 NBR 902 | B1U | 19484 | ○ |
| 40 | 56 | 10 | B | металлическая | 0,05 | 72 NBR 902 | B1U | 19790 | ● |
| 40 | 58 | 9 | B | металлическая | 0,05 | 72 NBR 902 | B1U | 19486 | ● |
| 40 | 58 | 9 | B | металлическая | 0,05 | 72 NBR 902 | B1USL | 20095 | ● |
| 40 | 60 | 10 | B | металлическая | 0,05 | 72 NBR 902 | B1U | 31466 | ● |
| 40 | 60 | 12 | B | металлическая | 0,05 | 72 NBR 902 | B1 | 19792 | ● |
| 40 | 62 | 7 | B | металлическая | 0,02 | 72 NBR 902 | B1FUD | 334383 | ● |
| 40 | 62 | 10 | B | металлическая | 0,05 | 72 NBR 902 | B1USL | 20142 | ● |
| 40 | 62 | 10 | B | металлическая | 0,02 | 72 NBR 902 | B1FUD | 334385 | ● |
| 40 | 62 | 12 | BS | металлическая | 0,05 | 72 NBR 902 | B1SL | 20143 | ● |
| 40 | 62 | 12 | B | металлическая | 0,02 | 72 NBR 902 | B1FUD | 334669 | ● |
| 40 | 63,5 | 9,5 | B | металлическая | 0,05 | 72 NBR 902 | B1U | 19487 | ○ |
| 40 | 65 | 10 | B | металлическая | 0,05 | 72 NBR 902 | B1U | 19795 | ● |
| 40 | 65 | 12 | B | металлическая | 0,05 | 72 NBR 902 | B1U | 19796 | ○ |
| 40 | 68 | 7 | B | металлическая | 0,05 | 72 NBR 902 | B1U | 21687 | ● |
| 40 | 68 | 12 | B | металлическая | 0,05 | 72 NBR 902 | B1 | 19797 | ● |
| 40 | 72 | 7 | B | металлическая | 0,05 | 72 NBR 902 | B1 | 2567 | ● |
| 40 | 72 | 12 | B | металлическая | 0,05 | 72 NBR 902 | B1 | 19801 | ● |
| 42 | 55 | 7 | B | металлическая | 0,05 | 72 NBR 902 | B1U | 19491 | ● |
| 42 | 55 | 8 | B | металлическая | 0,05 | 72 NBR 902 | B1U | 13997 | ● |
| 42 | 55 | 10 | BS | металлическая | 0,05 | 72 NBR 902 | B1SL | 29870 | ● |
| 42 | 56 | 7 | B | металлическая | 0,05 | 72 NBR 902 | B1 | 7994 | ● |
| 42 | 58 | 9 | B | металлическая | 0,05 | 72 NBR 902 | B1 | 19494 | ● |
| 42 | 60 | 10 | B | металлическая | 0,05 | 72 NBR 902 | B1U | 19804 | ● |
| 42 | 62 | 7 | BS | металлическая | 0,05 | 72 NBR 902 | B1SL | 4004 | ● |
| 42 | 62 | 7 | B | металлическая | 0,05 | 72 NBR 902 | B1U | 19495 | ● |
| 42 | 62 | 8 | B | металлическая | 0,05 | 72 NBR 902 | B1U | 14004 | ● |
| 42 | 62 | 8 | B | металлическая | 0,05 | 72 NBR 902 | B1U | 427798 | ○ |
| 42 | 62 | 10 | B | металлическая | 0,05 | 72 NBR 902 | B1U | 19806 | ● |
| 42 | 62 | 12 | B | металлическая | 0,05 | 72 NBR 902 | B1U | 19807 | ● |
| 42 | 62 | 12 | B | металлическая | 0,05 | 72 NBR 902 | B1USL | 31467 | ● |
| 42 | 65 | 10 | B | металлическая | 0,05 | 72 NBR 902 | B1U | 19810 | ○ |
| 42 | 65 | 12 | B | металлическая | 0,05 | 72 NBR 902 | B1U | 19811 | ○ |
| 42 | 72 | 8 | B | металлическая | 0,02 | 72 NBR 902 | B1FUD | 334958 | ○ |
| 42 | 72 | 12 | B | металлическая | 0,02 | 72 NBR 902 | B1FUD | 334959 | ● |
| 43 | 58 | 7,5 | B | металлическая | 0,05 | 72 NBR 902 | B1U | 21189 | ○ |
| 43 | 63,5 | 9,5 | B | металлическая | 0,05 | 72 NBR 902 | B1U | 19500 | ● |
| 44 | 65 | 10 | B | металлическая | 0,05 | 72 NBR 902 | B1 | 19815 | ○ |
| 44,45 | 63,5 | 7,94 | B | металлическая | 0,05 | 72 NBR 902 | B1U | 3520 | ● |
| 45 | 55 | 7 | B | металлическая | 0,02 | 72 NBR 902 | B1FUD | 334386 | ● |
| 45 | 60 | 6 | B | металлическая | 0,05 | 72 NBR 902 | B1USL | 102203 | ○ |
| 45 | 60 | 7 | B | металлическая | 0,02 | 72 NBR 902 | B1FUD | 335101 | ● |
| 45 | 60 | 7 | BS | металлическая | 0,02 | 72 NBR 902 | B1FUDSL | 335102 | ● |
| 45 | 60 | 8 | B | металлическая | 0,02 | 72 NBR 902 | B1FUD | 334384 | ● |
| 45 | 60 | 10 | B | металлическая | 0,05 | 72 NBR 902 | B1U | 19821 | ○ |
| 45 | 60 | 10 | B | металлическая | 0,02 | 72 NBR 902 | B1FUD | 334679 | ● |
| 45 | 62 | 7 | B | металлическая | 0,05 | 72 NBR 902 | B1 | 19504 | ● |
| 45 | 62 | 8 | B | металлическая | 0,05 | 72 NBR 902 | B1U | 2499 | ● |
| 45 | 62 | 8 | B | металлическая | 0,05 | 72 NBR 902 | B1USL | 523595 | ● |
| 45 | 62 | 10 | B | металлическая | 0,05 | 72 NBR 902 | B1U | 19822 | ● |
| 45 | 62 | 12 | B | металлическая | 0,05 | 72 NBR 902 | B1U | 19823 | ● |
| 45 | 65 | 8 | B | металлическая | 0,02 | 72 NBR 902 | B1FUD | 334645 | ● |
| 45 | 65 | 10 | BS | металлическая | 0,02 | 72 NBR 902 | B1FUDSL | 334275 | ● |
| 45 | 65 | 10 | B | металлическая | 0,02 | 72 NBR 902 | B1FUD | 334644 | ● |
| 45 | 65 | 12 | B | металлическая | 0,02 | 72 NBR 902 | B1FUD | 334646 | ● |
| 45 | 70 | 12 | B | металлическая | 0,05 | 72 NBR 902 | B1U | 19827 | ○ |
| 45 | 72 | 7 | B | металлическая | 0,05 | 72 NBR 902 | B1U | 19505 | ● |
| 45 | 72 | 8 | B | металлическая | 0,02 | 72 NBR 902 | B1FUD | 334961 | ● |

● Поставляется со склада ○ По запросу: Оснастка имеется, короткий срок поставки



SIMM_RU.indb 90 27.05.2011 13:39:59

| $d_1$ | $d_2$ | b | DIN 3761 | Наружная поверхность | Давление | Материал | Конструкция | Артикул N° | |
|---|---|---|---|---|---|---|---|---|---|
| 45 | 72 | 10 | B | металлическая | 0,02 | 72 NBR 902 | B1FUD | 334277 | ● |
| 45 | 72 | 12 | BS | металлическая | 0,05 | 72 NBR 902 | B1SL | 20147 | ● |
| 45 | 72 | 12 | B | металлическая | 0,02 | 72 NBR 902 | B1FUD | 334928 | ● |
| 45 | 80 | 13 | B | металлическая | 0,05 | 72 NBR 902 | B1 | 19831 | ○ |
| 45 | 80 | 13 | B | металлическая | 0,05 | 72 NBR 902 | B1USL | 20148 | ● |
| 45 | 85 | 10 | B | металлическая | 0,05 | 72 NBR 902 | B1U | 19832 | ● |
| 46 | 60 | 7 | B | металлическая | 0,05 | 72 NBR 902 | B1U | 19506 | ● |
| 47 | 72 | 12 | B | металлическая | 0,05 | 72 NBR 902 | B1 | 19836 | ● |
| 48 | 62 | 8 | B | металлическая | 0,02 | 72 NBR 902 | B1FUD | 335103 | ● |
| 48 | 62 | 10 | B | металлическая | 0,05 | 72 NBR 902 | B1U | 19511 | ● |
| 48 | 65 | 10 | B | металлическая | 0,05 | 72 NBR 902 | B1U | 19837 | ○ |
| 48 | 65 | 10 | B | металлическая | 0,05 | 72 NBR 902 | B1 | 12011331 | ○ |
| 48 | 69 | 12 | B | металлическая | 0,05 | 72 NBR 902 | B1U | 19840 | ○ |
| 48 | 72 | 7 | BS | металлическая | 0,02 | 72 NBR 902 | B1FUDSL | 348354 | ● |
| 48 | 72 | 8 | B | металлическая | 0,05 | 72 NBR 902 | B1 | 14027 | ● |
| 48 | 72 | 8 | B | металлическая | 0,02 | 72 NBR 902 | B1FUD | 427015 | ○ |
| 48 | 72 | 12 | B | металлическая | 0,05 | 72 NBR 902 | B1 | 20265 | ○ |
| 48 | 80 | 8 | B | металлическая | 0,05 | 72 NBR 902 | B1U | 424798 | ○ |
| 50 | 62 | 6 | B | металлическая | 0,05 | 72 NBR 902 | B1USL | 38786 | ○ |
| 50 | 62 | 7 | B | металлическая | 0,02 | 72 NBR 902 | B1FUD | 532631 | ○ |
| 50 | 62 | 10 | B | металлическая | 0,02 | 72 NBR 902 | B1FUD | 335124 | ● |
| 50 | 65 | 8 | B | металлическая | 0,02 | 72 NBR 902 | B1FUD | 334393 | ● |
| 50 | 65 | 8 | BS | металлическая | 0,02 | 72 NBR 902 | B1FUDSL | 532632 | ● |
| 50 | 65 | 10 | B | металлическая | 0,05 | 72 NBR 902 | B1U | 19520 | ● |
| 50 | 66 | 10 | B | металлическая | 0,05 | 72 NBR 902 | B1 | 19521 | ● |
| 50 | 68 | 8 | B | металлическая | 0,05 | 72 NBR 902 | B1U | 2600 | ● |
| 50 | 68 | 8 | BS | металлическая | 0,02 | 72 NBR 902 | B1FUDSL | 438769 | ○ |
| 50 | 68 | 10 | B | металлическая | 0,05 | 72 NBR 902 | B1U | 19843 | ● |
| 50 | 68 | 14 | B | металлическая | 0,05 | 72 NBR 902 | B1 | 19844 | ○ |
| 50 | 70 | 10 | B | металлическая | 0,02 | 72 NBR 902 | B1FUD | 334394 | ● |
| 50 | 70 | 12 | B | металлическая | 0,02 | 72 NBR 902 | B1FUD | 334672 | ○ |
| 50 | 72 | 8 | B | металлическая | 0,02 | 72 NBR 902 | B1FUD | 335105 | ● |
| 50 | 72 | 10 | BS | металлическая | 0,02 | 72 NBR 902 | B1FUDSL | 335106 | ● |
| 50 | 72 | 10 | B | металлическая | 0,02 | 72 NBR 902 | B1FUD | 356350 | ● |
| 50 | 72 | 12 | B | металлическая | 0,02 | 72 NBR 902 | B1FUD | 356347 | ● |
| 50 | 75 | 9 | B | металлическая | 0,05 | 72 NBR 902 | B1 | 19849 | ● |
| 50 | 80 | 8 | B | металлическая | 0,02 | 72 NBR 902 | B1FUD | 334929 | ● |
| 50 | 80 | 10 | B | металлическая | 0,02 | 72 NBR 902 | B1FUD | 334930 | ● |
| 50 | 80 | 13 | B | металлическая | 0,05 | 72 NBR 902 | B1 | 19851 | ○ |
| 50 | 90 | 10 | B | металлическая | 0,05 | 72 NBR 902 | B1 | 19853 | ● |
| 50 | 90 | 10 | B | металлическая | 0,05 | 72 NBR 902 | B1U | 426908 | ○ |
| 50,8 | 76,2 | 9,5 | B | металлическая | 0,05 | 72 NBR 902 | B1 | 19855 | ● |
| 52 | 68 | 7 | B | металлическая | 0,05 | 72 NBR 902 | B1U | 19522 | ● |
| 52 | 68 | 7 | BS | металлическая | 0,02 | 72 NBR 902 | B1FUDSL | 355473 | ● |
| 52 | 68 | 8 | B | металлическая | 0,05 | 72 NBR 902 | B1U | 19523 | ● |
| 52 | 72 | 8 | B | металлическая | 0,05 | 72 NBR 902 | B1 | 2655 | ○ |
| 52 | 72 | 10 | B | металлическая | 0,05 | 72 NBR 902 | B1 | 19857 | ○ |
| 52 | 72 | 12 | B | металлическая | 0,05 | 72 NBR 902 | B1U | 19859 | ○ |
| 52 | 72 | 12 | B | металлическая | 0,05 | 72 NBR 902 | B1USL | 20310 | ● |
| 52 | 80 | 13 | BS | металлическая | 0,05 | 72 NBR 902 | B1SL | 20151 | ● |
| 53,98 | 73,03 | 6,4 | B | металлическая | 0,05 | 72 NBR 902 | B1 | 18428 | ● |
| 54 | 70 | 10 | B | металлическая | 0,05 | 72 NBR 902 | B1U | 21249 | ● |
| 55 | 70 | 8 | BS | металлическая | 0,02 | 72 NBR 902 | B1FUDSL | 334395 | ● |
| 55 | 70 | 8 | B | металлическая | 0,02 | 72 NBR 902 | B1FUD | 335111 | ● |
| 55 | 72 | 8 | B | металлическая | 0,02 | 72 NBR 902 | B1FUD | 334676 | ● |
| 55 | 72 | 10 | B | металлическая | 0,02 | 72 NBR 902 | B1FUD | 334370 | ● |
| 55 | 72 | 10 | BS | металлическая | 0,02 | 72 NBR 902 | B1FUDSL | 335113 | ● |
| 55 | 72 | 12 | BS | металлическая | 0,02 | 72 NBR 902 | B1FUDSL | 334279 | ● |
| 55 | 72 | 12 | B | металлическая | 0,02 | 72 NBR 902 | B1FUD | 334675 | ● |
| 55 | 75 | 12 | B | металлическая | 0,02 | 72 NBR 902 | B1FUD | 334931 | ● |
| 55 | 80 | 8 | B | металлическая | 0,05 | 72 NBR 902 | B1U | 526428 | ● |
| 55 | 80 | 10 | B | металлическая | 0,05 | 72 NBR 902 | B1U | 19865 | ● |
| 55 | 80 | 13 | B | металлическая | 0,05 | 72 NBR 902 | B1U | 19866 | ○ |
| 55 | 80 | 13 | BS | металлическая | 0,02 | 72 NBR 902 | B1FUDSL | 334396 | ● |
| 55 | 85 | 8 | B | металлическая | 0,05 | 72 NBR 902 | B1 | 2659 | ○ |

● Поставляется со склада ○ По запросу: Оснастка имеется, короткий срок поставки



SIMM_RU.indb 91 27.05.2011 13:40:00

| $d_1$ | $d_2$ | b | DIN 3761 | Наружная поверхность | Давление | Материал | Конструкция | Артикул N° | |
|---|---|---|---|---|---|---|---|---|---|
| 55 | 85 | 13 | B | металлическая | 0,05 | 72 NBR 902 | B1U | 19868 | ○ |
| 56 | 70 | 8 | B | металлическая | 0,05 | 72 NBR 902 | B1 | 28930 | ● |
| 56 | 72 | 8 | B | металлическая | 0,05 | 72 NBR 902 | B1U | 19530 | ● |
| 56 | 80 | 10 | B | металлическая | 0,05 | 72 NBR 902 | B1U | 19870 | ○ |
| 57 | 72 | 9 | B | металлическая | 0,05 | 72 NBR 902 | B1USL | 520586 | ● |
| 57 | 90 | 13 | B | металлическая | 0,05 | 72 NBR 902 | B1U | 19873 | ○ |
| 57,15 | 82,55 | 9,5 | B | металлическая | 0,05 | 72 NBR 902 | B1U | 19874 | ○ |
| 58 | 72 | 8 | B | металлическая | 0,02 | 72 NBR 902 | B1FUD | 335183 | ● |
| 58 | 80 | 8 | B | металлическая | 0,05 | 72 NBR 902 | B1U | 14049 | ● |
| 58 | 80 | 13 | B | металлическая | 0,05 | 72 NBR 902 | B1U | 19875 | ○ |
| 60 | 70 | 7 | B | металлическая | 0,05 | 72 NBR 902 | B1 | 18349 | ● |
| 60 | 72 | 7 | BS | металлическая | 0,02 | 72 NBR 902 | B1FUDSL | 532633 | ○ |
| 60 | 72 | 7 | B | металлическая | 0,02 | 72 NBR 902 | B1FUD | 532634 | ○ |
| 60 | 72 | 8 | B | металлическая | 0,02 | 72 NBR 902 | B1FUD | 334397 | ● |
| 60 | 75 | 8 | BS | металлическая | 0,02 | 72 NBR 902 | B1FUDSL | 334398 | ● |
| 60 | 75 | 8 | B | металлическая | 0,02 | 72 NBR 902 | B1FUD | 355634 | ● |
| 60 | 78 | 10 | B | металлическая | 0,05 | 72 NBR 902 | B1 | 19878 | ● |
| 60 | 80 | 8 | B | металлическая | 0,02 | 72 NBR 902 | B1FUD | 335117 | ● |
| 60 | 80 | 10 | B | металлическая | 0,05 | 72 NBR 902 | B1U | 349 | ○ |
| 60 | 80 | 10 | B | металлическая | 0,02 | 72 NBR 902 | B1FUD | 334399 | ● |
| 60 | 80 | 12 | B | металлическая | 0,05 | 72 NBR 902 | B1USL | 32991 | ● |
| 60 | 80 | 12 | B | металлическая | 0,02 | 72 NBR 902 | B1FUD | 334932 | ● |
| 60 | 80 | 13 | BS | металлическая | 0,05 | 72 NBR 902 | B1SL | 20158 | ● |
| 60 | 80 | 13 | B | металлическая | 0,02 | 72 NBR 902 | B1FUD | 334933 | ● |
| 60 | 85 | 8 | B | металлическая | 0,02 | 72 NBR 902 | B1FUD | 334400 | ● |
| 60 | 85 | 13 | B | металлическая | 0,02 | 72 NBR 902 | B1FUD | 334401 | ● |
| 60 | 85 | 13 | BS | металлическая | 0,02 | 72 NBR 902 | B1FUDSL | 346132 | ● |
| 60 | 90 | 8 | B | металлическая | 0,02 | 72 NBR 902 | B1FUD | 334667 | ● |
| 60 | 90 | 10 | B | металлическая | 0,05 | 72 NBR 902 | B1USL | 20160 | ● |
| 60 | 90 | 10 | B | металлическая | 0,02 | 72 NBR 902 | B1FUD | 334666 | ● |
| 60 | 90 | 12 | B | металлическая | 0,02 | 72 NBR 902 | B1FUD | 334665 | ○ |
| 60 | 90 | 13 | B | металлическая | 0,05 | 72 NBR 902 | B1USL | 20161 | ● |
| 60 | 90 | 13 | B | металлическая | 0,02 | 72 NBR 902 | B1FUD | 396861 | ○ |
| 61 | 75 | 8 | B | металлическая | 0,05 | 72 NBR 902 | B1 | 19542 | ○ |
| 62 | 75 | 10 | B | металлическая | 0,05 | 72 NBR 902 | B1 | 21017 | ● |
| 62 | 85 | 10 | B | металлическая | 0,05 | 72 NBR 902 | B1 | 19889 | ● |
| 62 | 90 | 10 | B | металлическая | 0,05 | 72 NBR 902 | B1 | 31506 | ○ |
| 62 | 90 | 13 | B | металлическая | 0,05 | 72 NBR 902 | B1U | 19890 | ● |
| 62 | 95 | 13 | B | металлическая | 0,05 | 72 NBR 902 | B1U | 19891 | ● |
| 63 | 85 | 10 | B | металлическая | 0,05 | 72 NBR 902 | B1 | 18195 | ● |
| 64 | 80 | 8 | B | металлическая | 0,05 | 72 NBR 902 | B1 | 121796 | ● |
| 64 | 90 | 13 | B | металлическая | 0,05 | 72 NBR 902 | B1USL | 20108 | ● |
| 65 | 80 | 7 | B | металлическая | 0,05 | 72 NBR 902 | B1USL | 37031 | ○ |
| 65 | 80 | 8 | B | металлическая | 0,02 | 72 NBR 902 | B1FUD | 334402 | ● |
| 65 | 80 | 8 | B | металлическая | 0,02 | 75 FKM 595 | B1FUD | 459463 | ○ |
| 65 | 85 | 10 | B | металлическая | 0,02 | 72 NBR 902 | B1FUD | 334375 | ● |
| 65 | 85 | 10 | B | металлическая | 0,05 | 75 FKM 595 | B1U | 405903 | ○ |
| 65 | 85 | 13 | BS | металлическая | 0,05 | 75 FKM 595 | B1SL | 322198 | ○ |
| 65 | 85 | 13 | B | металлическая | 0,02 | 72 NBR 902 | B1FUD | 334683 | ● |
| 65 | 85 | 13 | BS | металлическая | 0,02 | 72 NBR 902 | B1FUDSL | 335118 | ● |
| 65 | 90 | 10 | B | металлическая | 0,05 | 72 NBR 902 | B1USL | 20163 | ● |
| 65 | 90 | 10 | B | металлическая | 0,02 | 72 NBR 902 | B1FUD | 334662 | ● |
| 65 | 90 | 10 | B | металлическая | 0,05 | 72 NBR 902 | B1USL | 436123 | ○ |
| 65 | 90 | 10 | B | металлическая | 0,05 | 75 FKM 595 | B1USL | 533459 | ○ |
| 65 | 90 | 12 | B | металлическая | 0,02 | 72 NBR 902 | B1FUD | 334661 | ○ |
| 65 | 90 | 13 | B | металлическая | 0,05 | 72 NBR 902 | B1USL | 20109 | ○ |
| 65 | 90 | 13 | B | металлическая | 0,02 | 72 NBR 902 | B1FUD | 334660 | ● |
| 65 | 90 | 13 | B | металлическая | 0,05 | 72 NBR 902 | B1USL | 523400 | ● |
| 65 | 100 | 10 | B | металлическая | 0,05 | 72 NBR 902 | B1U | 21164 | ● |
| 65 | 100 | 13 | BS | металлическая | 0,02 | 72 NBR 902 | B1FUDSL | 335119 | ● |
| 67 | 80 | 10 | B | металлическая | 0,05 | 72 NBR 902 | B1 | 21022 | ● |
| 68 | 78 | 7 | B | металлическая | 0,05 | 72 NBR 902 | B1 | 26008 | ● |
| 68 | 85 | 10 | B | металлическая | 0,02 | 72 NBR 902 | B1FUD | 334403 | ● |
| 68 | 90 | 10 | B | металлическая | 0,05 | 72 NBR 902 | B1U | 23827 | ● |
| 68 | 90 | 10 | B | металлическая | 0,05 | 72 NBR 902 | B1USL | 66622 | ● |

● Поставляется со склада ○ По запросу: Оснастка имеется, короткий срок поставки



SIMM_RU.indb 92 27.05.2011 13:40:01

| $d_1$ | $d_2$ | b | DIN 3761 | Наружная поверхность | Давление | Материал | Конструкция | Артикул N° | |
|---|---|---|---|---|---|---|---|---|---|
| 68 | 90 | 13 | B | металлическая | 0,05 | 72 NBR 902 | B1U | 19904 | ○ |
| 68 | 90 | 13 | BS | металлическая | 0,02 | 72 NBR 902 | B1FUDSL | 335120 | ● |
| 70 | 80 | 8 | BS | металлическая | 0,02 | 72 NBR 902 | B1FUDSL | 456301 | ● |
| 70 | 85 | 8 | B | металлическая | 0,02 | 72 NBR 902 | B1FUD | 334267 | ● |
| 70 | 85 | 8 | BS | металлическая | 0,02 | 72 NBR 902 | B1FUDSL | 346133 | ● |
| 70 | 90 | 10 | B | металлическая | 0,02 | 72 NBR 902 | B1FUD | 334647 | ● |
| 70 | 90 | 10 | B | металлическая | 0,05 | 72 NBR 902 | B1USL | 426882 | ○ |
| 70 | 90 | 12 | B | металлическая | 0,02 | 72 NBR 902 | B1FUD | 334649 | ● |
| 70 | 90 | 13 | BS | металлическая | 0,05 | 72 NBR 902 | B1SL | 7534 | ● |
| 70 | 90 | 13 | B | металлическая | 0,02 | 72 NBR 902 | B1FUD | 334648 | ● |
| 70 | 95 | 8 | B | металлическая | 0,02 | 72 NBR 902 | B1FUD | 310667 | ● |
| 70 | 95 | 13 | B | металлическая | 0,05 | 72 NBR 902 | B1 | 19909 | ● |
| 70 | 95 | 13 | BS | металлическая | 0,05 | 72 NBR 902 | B1SL | 49010593 | ● |
| 70 | 100 | 10 | B | металлическая | 0,02 | 72 NBR 902 | B1FUD | 334699 | ● |
| 70 | 100 | 13 | B | металлическая | 0,02 | 72 NBR 902 | B1FUD | 334698 | ○ |
| 70 | 110 | 13 | B | металлическая | 0,05 | 72 NBR 902 | B1U | 19912 | ● |
| 72 | 84 | 7 | B | металлическая | 0,05 | 72 NBR 902 | B1 | 23821 | ● |
| 72 | 84 | 18 | B | металлическая | 0,02 | 72 NBR 902 | B1FUD | 408294 | ○ |
| 72 | 95 | 10 | B | металлическая | 0,05 | 72 NBR 902 | B1U | 10761 | ● |
| 72 | 95 | 13 | BS | металлическая | 0,05 | 72 NBR 902 | B1SL | 3513 | ● |
| 72 | 95 | 13 | B | металлическая | 0,05 | 72 NBR 902 | B1U | 19914 | ● |
| 72 | 100 | 10 | B | металлическая | 0,05 | 72 NBR 902 | B1 | 19915 | ● |
| 72 | 105 | 13 | B | металлическая | 0,05 | 72 NBR 902 | B1USL | 153821 | ○ |
| 73,03 | 95,25 | 12,7 | BS | металлическая | 0,02 | 72 NBR 902 | B1FUDSL | 402902 | ○ |
| 75 | 95 | 10 | BS | металлическая | 0,02 | 72 NBR 902 | B1FUDSL | 334382 | ● |
| 75 | 95 | 10 | B | металлическая | 0,02 | 72 NBR 902 | B1FUD | 334598 | ● |
| 75 | 95 | 12 | B | металлическая | 0,05 | 72 NBR 902 | B1USL | 150288 | ○ |
| 75 | 95 | 13 | B | металлическая | 0,02 | 72 NBR 902 | B1FUD | 334597 | ○ |
| 75 | 100 | 10 | B | металлическая | 0,02 | 72 NBR 902 | B1FUD | 334539 | ● |
| 75 | 100 | 12 | B | металлическая | 0,02 | 72 NBR 902 | B1FUD | 334934 | ● |
| 75 | 100 | 13 | BS | металлическая | 0,02 | 72 NBR 902 | B1FUDSL | 334405 | ● |
| 75 | 105 | 13 | B | металлическая | 0,05 | 72 NBR 902 | B1 | 19924 | ● |
| 75 | 110 | 13 | B | металлическая | 0,05 | 72 NBR 902 | B1U | 19925 | ○ |
| 76 | 95 | 10 | B | металлическая | 0,05 | 72 NBR 902 | B1 | 19927 | ● |
| 78 | 100 | 10 | B | металлическая | 0,05 | 72 NBR 902 | B1 | 31819 | ● |
| 78 | 100 | 13 | BS | металлическая | 0,05 | 72 NBR 902 | B1SL | 20173 | ● |
| 80 | 100 | 7,5 | B | металлическая | 0,05 | 72 NBR 902 | B1USL | 37041 | ○ |
| 80 | 100 | 10 | B | металлическая | 0,02 | 72 NBR 902 | B1FUD | 334406 | ● |
| 80 | 100 | 10 | BS | металлическая | 0,02 | 72 NBR 902 | B1FUDSL | 429457 | ● |
| 80 | 100 | 12 | B | металлическая | 0,05 | 72 NBR 902 | B1USL | 331073 | ○ |
| 80 | 100 | 13 | B | металлическая | 0,02 | 72 NBR 902 | B1FUD | 335147 | ○ |
| 80 | 100 | 13 | BS | металлическая | 0,02 | 72 NBR 902 | B1FUDSL | 335189 | ● |
| 80 | 105 | 13 | B | металлическая | 0,05 | 72 NBR 902 | B1USL | 20176 | ● |
| 80 | 105 | 13 | B | металлическая | 0,02 | 72 NBR 902 | B1FUD | 355629 | ● |
| 80 | 105 | 15 | B | металлическая | 0,05 | 72 NBR 902 | B1U | 331070 | ○ |
| 80 | 110 | 10 | B | металлическая | 0,05 | 72 NBR 902 | B1 | 19932 | ● |
| 80 | 110 | 13 | B | металлическая | 0,05 | 72 NBR 902 | B1U | 19933 | ● |
| 80 | 110 | 13 | BS | металлическая | 0,05 | 72 NBR 902 | B1SL | 409545 | ○ |
| 80 | 115 | 13 | B | металлическая | 0,05 | 72 NBR 902 | B1U | 19935 | ● |
| 85 | 100 | 7 | B | металлическая | 0,05 | 72 NBR 902 | B1USL | 61841 | ● |
| 85 | 100 | 9 | B | металлическая | 0,02 | 72 NBR 902 | B1FUD | 334407 | ● |
| 85 | 100 | 12 | BS | металлическая | 0,02 | 72 NBR 902 | B1FUDSL | 532637 | ● |
| 85 | 105 | 10 | B | металлическая | 0,02 | 72 NBR 902 | B1FUD | 532636 | ● |
| 85 | 105 | 13 | B | металлическая | 0,05 | 72 NBR 902 | B1U | 19938 | ● |
| 85 | 110 | 12 | B | металлическая | 0,02 | 72 NBR 902 | B1FUD | 334935 | ● |
| 85 | 110 | 13 | B | металлическая | 0,05 | 72 NBR 902 | B1 | 19942 | ● |
| 85 | 110 | 13 | BS | металлическая | 0,02 | 72 NBR 902 | B1FUDSL | 381637 | ● |
| 85 | 120 | 12 | B | металлическая | 0,05 | 72 NBR 902 | B1 | 2755 | ● |
| 85 | 120 | 12 | B | металлическая | 0,05 | 72 NBR 902 | B1 | 432607 | ○ |
| 88 | 110 | 13 | B | металлическая | 0,05 | 72 NBR 902 | B1USL | 20178 | ● |
| 88 | 110 | 13 | B | металлическая | 0,05 | 72 NBR 902 | B1U | 436119 | ○ |
| 90 | 110 | 8 | B | металлическая | 0,02 | 72 NBR 902 | B1FUD | 355633 | ● |
| 90 | 110 | 12 | B | металлическая | 0,02 | 72 NBR 902 | B1FUD | 334373 | ● |
| 90 | 110 | 13 | BS | металлическая | 0,05 | 72 NBR 902 | B1SL | 31470 | ● |
| 90 | 110 | 13 | B | металлическая | 0,02 | 72 NBR 902 | B1FUD | 334671 | ● |

● Поставляется со склада ○ По запросу: Оснастка имеется, короткий срок поставки



SIMM_RU.indb 93 27.05.2011 13:40:03

| $d_1$ | $d_2$ | b | DIN 3761 | Наружная поверхность | Давление | Материал | Конструкция | Артикул N° | |
|---|---|---|---|---|---|---|---|---|---|
| 90 | 115 | 13 | BS | металлическая | 0,02 | 72 NBR 902 | B1FUDSL | 335123 | ● |
| 90 | 115 | 13 | B | металлическая | 0,02 | 72 NBR 902 | B1FUD | 335190 | ● |
| 90 | 120 | 12 | B | металлическая | 0,02 | 72 NBR 902 | B1FUD | 334694 | ● |
| 90 | 120 | 13 | B | металлическая | 0,02 | 72 NBR 902 | B1FUD | 334408 | ● |
| 90 | 130 | 13 | B | металлическая | 0,05 | 72 NBR 902 | B1 | 19951 | ● |
| 90 | 130 | 13 | B | металлическая | 0,05 | 72 NBR 902 | B1USL | 89770 | ● |
| 95 | 110 | 7 | B | металлическая | 0,05 | 72 NBR 902 | B1USL | 37097 | ○ |
| 95 | 110 | 9 | B | металлическая | 0,05 | 72 NBR 902 | B1 | 19557 | ● |
| 95 | 115 | 13 | B | металлическая | 0,05 | 72 NBR 902 | B1USL | 20181 | ● |
| 95 | 115 | 13 | B | металлическая | 0,02 | 72 NBR 902 | B1FUD | 334936 | ● |
| 95 | 120 | 12 | B | металлическая | 0,02 | 72 NBR 902 | B1FUD | 334653 | ● |
| 95 | 120 | 13 | BS | металлическая | 0,05 | 72 NBR 902 | B1SL | 20182 | ● |
| 95 | 120 | 13 | B | металлическая | 0,02 | 72 NBR 902 | B1FUD | 334652 | ● |
| 95 | 125 | 12 | B | металлическая | 0,05 | 72 NBR 902 | B1 | 19635 | ● |
| 95 | 125 | 13 | B | металлическая | 0,05 | 72 NBR 902 | B1U | 19954 | ● |
| 100 | 115 | 9 | B | металлическая | 0,02 | 72 NBR 902 | B1FUD | 358896 | ● |
| 100 | 120 | 8 | B | металлическая | 0,05 | 72 NBR 902 | B1U | 49038233 | ● |
| 100 | 120 | 10 | B | металлическая | 0,02 | 72 NBR 902 | B1FUD | 334659 | ● |
| 100 | 120 | 12 | B | металлическая | 0,02 | 72 NBR 902 | B1FUD | 334409 | ● |
| 100 | 125 | 12 | B | металлическая | 0,02 | 72 NBR 902 | B1FUD | 335981 | ● |
| 100 | 125 | 13 | B | металлическая | 0,05 | 72 NBR 902 | B1USL | 117707 | ● |
| 100 | 125 | 13 | B | металлическая | 0,02 | 72 NBR 902 | B1FUD | 335982 | ● |
| 100 | 130 | 12 | B | металлическая | 0,02 | 72 NBR 902 | B1FUD | 335165 | ● |
| 100 | 130 | 13 | BS | металлическая | 0,05 | 72 NBR 902 | B1SL | 20183 | ● |
| 100 | 130 | 13 | B | металлическая | 0,02 | 72 NBR 902 | B1FUD | 335983 | ● |
| 105 | 120 | 8 | B | металлическая | 0,05 | 72 NBR 902 | B1USL | 37138 | ○ |
| 105 | 120 | 8 | B | металлическая | 0,05 | 72 NBR 902 | B1USL | 302505 | ● |
| 105 | 120 | 8 | B | металлическая | 0,05 | 75 FKM 585 | B1USL | 405290 | ○ |
| 105 | 125 | 12 | B | металлическая | 0,05 | 72 NBR 902 | B1U | 19964 | ● |
| 105 | 130 | 12 | B | металлическая | 0,05 | 72 NBR 902 | B1U | 19965 | ● |
| 105 | 130 | 13 | BS | металлическая | 0,05 | 72 NBR 902 | B1SL | 20184 | ● |
| 105 | 130 | 13 | B | металлическая | 0,05 | 75 FKM 595 | B1U | 337463 | ○ |
| 105 | 135 | 13 | B | металлическая | 0,05 | 75 FKM 585 | B1 | 439794 | ○ |
| 105 | 140 | 12 | B | металлическая | 0,05 | 72 NBR 902 | B1U | 19624 | ● |
| 105 | 140 | 13 | B | металлическая | 0,05 | 72 NBR 902 | B1 | 19966 | ○ |
| 105 | 145 | 15 | B | металлическая | 0,05 | 72 NBR 902 | B1 | 19967 | ● |
| 110 | 128 | 9 | B | металлическая | 0,05 | 72 NBR 902 | B1 | 13810 | ● |
| 110 | 128 | 9 | B | металлическая | 0,05 | 72 NBR 902 | B1USL | 33356 | ● |
| 110 | 130 | 10 | B | металлическая | 0,02 | 72 NBR 902 | B1FUD | 358659 | ● |
| 110 | 130 | 12 | B | металлическая | 0,02 | 72 NBR 902 | B1FUD | 341238 | ● |
| 110 | 130 | 12 | B | металлическая | 0,05 | 72 NBR 902 | B1USL | 344990 | ● |
| 110 | 130 | 13 | B | металлическая | 0,02 | 72 NBR 902 | B1FUD | 341237 | ● |
| 110 | 130 | 13 | BS | металлическая | 0,02 | 72 NBR 902 | B1FUDSL | 355470 | ● |
| 110 | 140 | 12 | B | металлическая | 0,02 | 72 NBR 902 | B1FUD | 335163 | ● |
| 110 | 145 | 15 | B | металлическая | 0,05 | 72 NBR 902 | B1U | 19971 | ● |
| 110 | 150 | 15 | B | металлическая | 0,02 | 72 NBR 902 | B1FUD | 533588 | ● |
| 112 | 130 | 12 | B | металлическая | 0,05 | 72 NBR 902 | B1 | 19562 | ● |
| 112 | 140 | 13 | BS | металлическая | 0,05 | 72 NBR 902 | B1SL | 20116 | ● |
| 115 | 135 | 13 | B | металлическая | 0,05 | 72 NBR 902 | B1 | 13859 | ● |
| 115 | 140 | 12 | B | металлическая | 0,05 | 72 NBR 902 | B1 | 2776 | ● |
| 115 | 140 | 12 | B | металлическая | 0,02 | 72 NBR 902 | B1FUD | 335979 | ● |
| 115 | 140 | 13 | B | металлическая | 0,05 | 72 NBR 902 | B1USL | 103181 | ● |
| 115 | 140 | 13 | B | металлическая | 0,02 | 72 NBR 902 | B1FUD | 335980 | ● |
| 115 | 140 | 15 | BS | металлическая | 0,02 | 72 NBR 902 | B1FUDSL | 364335 | ● |
| 115 | 150 | 12 | B | металлическая | 0,05 | 72 NBR 902 | B1U | 11442 | ● |
| 115 | 150 | 13 | B | металлическая | 0,02 | 72 NBR 902 | B1FUD | 25526 | ○ |
| 120 | 140 | 13 | B | металлическая | 0,02 | 72 NBR 902 | B1FUD | 335978 | ● |
| 120 | 140 | 13 | BS | металлическая | 0,02 | 72 NBR 902 | B1FUDSL | 347234 | ● |
| 120 | 145 | 15 | B | металлическая | 0,05 | 72 NBR 902 | B1U | 122443 | ● |
| 120 | 150 | 12 | B | металлическая | 0,02 | 72 NBR 902 | B1FUD | 335166 | ● |
| 120 | 150 | 12 | B | металлическая | 0,05 | 72 NBR 902 | B1USL | 436126 | ○ |
| 120 | 150 | 15 | BS | металлическая | 0,05 | 72 NBR 902 | B1SL | 20189 | ● |
| 120 | 150 | 15 | B | металлическая | 0,02 | 72 NBR 902 | B1FUD | 335972 | ● |
| 120 | 160 | 10 | B | металлическая | 0,05 | 72 NBR 902 | B1USL | 414273 | ● |
| 120 | 160 | 10 | BS | металлическая | 0,05 | 72 NBR 902 | B1SL | 478718 | ○ |

● Поставляется со склада ○ По запросу: Оснастка имеется, короткий срок поставки



SIMM_RU.indb 94 27.05.2011 13:40:04

| $d_1$ | $d_2$ | b | DIN 3761 | Наружная поверхность | Давление | Материал | Конструкция | Артикул N° | |
|---|---|---|---|---|---|---|---|---|---|
| 120 | 160 | 10 | B | металлическая | 0,05 | 72 NBR 902 | B1U | 478719 | ○ |
| 120 | 160 | 12 | B | металлическая | 0,05 | 72 NBR 902 | B1 | 2610 | ● |
| 125 | 150 | 12 | B | металлическая | 0,02 | 72 NBR 902 | B1FUD | 335977 | ● |
| 125 | 150 | 13 | BS | металлическая | 0,05 | 72 NBR 902 | B1SL | 20190 | ● |
| 125 | 150 | 13 | BS | металлическая | 0,02 | 72 NBR 902 | B1FUDSL | 364318 | ● |
| 125 | 160 | 12 | B | металлическая | 0,05 | 72 NBR 902 | B1 | 14766 | ○ |
| 125 | 160 | 13 | B | металлическая | 0,05 | 72 NBR 902 | B1 | 19974 | ○ |
| 128 | 150 | 15 | B | металлическая | 0,05 | 72 NBR 902 | B1 | 19565 | ○ |
| 130 | 160 | 12 | B | металлическая | 0,05 | 72 NBR 902 | B1U | 8105 | ● |
| 130 | 160 | 12 | B | металлическая | 0,05 | 72 NBR 902 | B1USL | 370762 | ● |
| 130 | 160 | 13 | BS | металлическая | 0,05 | 72 NBR 902 | B1SL | 20272 | ● |
| 130 | 160 | 15 | B | металлическая | 0,05 | 72 NBR 902 | B1U | 19976 | ● |
| 135 | 160 | 15 | B | металлическая | 0,02 | 72 NBR 902 | B1FUD | 335975 | ○ |
| 135 | 170 | 10 | B | металлическая | 0,05 | 72 NBR 902 | B1USL | 430579 | ○ |
| 135 | 170 | 12 | B | металлическая | 0,05 | 72 NBR 902 | B1U | 11446 | ● |
| 135 | 170 | 15 | B | металлическая | 0,05 | 72 NBR 902 | B1 | 19979 | ○ |
| 140 | 160 | 13 | B | металлическая | 0,02 | 72 NBR 902 | B1FUD | 344711 | ● |
| 140 | 170 | 15 | B | металлическая | 0,02 | 72 NBR 902 | B1FUD | 335976 | ● |
| 140 | 180 | 15 | B | металлическая | 0,05 | 72 NBR 902 | B1USL | 20194 | ● |
| 145 | 170 | 13 | BS | металлическая | 0,05 | 72 NBR 902 | B1SL | 12011373 | ● |
| 145 | 170 | 15 | B | металлическая | 0,05 | 72 NBR 902 | B1U | 20268 | ● |
| 145 | 175 | 15 | B | металлическая | 0,05 | 72 NBR 902 | B1 | 31533 | ● |
| 145 | 175 | 15 | BS | металлическая | 0,02 | 72 NBR 902 | B1FUDSL | 116558 | ● |
| 150 | 180 | 15 | B | металлическая | 0,05 | 72 NBR 902 | B1U | 19984 | ● |
| 150 | 180 | 15 | BS | металлическая | 0,02 | 72 NBR 902 | B1FUDSL | 356357 | ● |
| 150 | 180 | 15 | B | металлическая | 0,05 | 72 NBR 902 | B1USL | 436128 | ○ |
| 155 | 190 | 15 | B | металлическая | 0,05 | 72 NBR 902 | B1 | 19985 | ● |
| 160 | 180 | 10 | B | металлическая | 0,05 | 72 NBR 902 | B1USL | 328020 | ● |
| 160 | 185 | 10 | B | металлическая | 0,05 | 72 NBR 902 | B1U | 19986 | ● |
| 160 | 190 | 13 | B | металлическая | 0,05 | 72 NBR 902 | B1 | 19987 | ● |
| 160 | 190 | 15 | B | металлическая | 0,05 | 72 NBR 902 | B1 | 19988 | ● |
| 165 | 190 | 13 | B | металлическая | 0,05 | 72 NBR 902 | B1U | 19989 | ● |
| 165 | 190 | 13 | B | металлическая | 0,05 | 72 NBR 902 | B1USL | 20199 | ● |
| 165 | 190 | 15 | B | металлическая | 0,05 | 72 NBR 902 | B1U | 19990 | ● |
| 170 | 190 | 15 | B | металлическая | 0,05 | 72 NBR 902 | B1USL | 315273 | ● |
| 170 | 200 | 12 | BS | металлическая | 0,05 | 72 NBR 902 | B1SL | 37129 | ● |
| 170 | 200 | 15 | BS | металлическая | 0,05 | 72 NBR 902 | B1SL | 31473 | ○ |
| 170 | 200 | 15 | B | металлическая | 0,02 | 72 NBR 902 | B1FUD | 356360 | ● |
| 175 | 200 | 15 | B | металлическая | 0,05 | 75 FKM 595 | B1U | 426969 | ○ |
| 180 | 200 | 12 | B | металлическая | 0,05 | 72 NBR 902 | B1USL | 49002098 | ○ |
| 180 | 210 | 15 | B | металлическая | 0,05 | 72 NBR 902 | B1U | 19129 | ● |
| 180 | 215 | 16 | B | металлическая | 0,05 | 72 NBR 902 | B1 | 19992 | ● |
| 190 | 215 | 15 | B | металлическая | 0,05 | 72 NBR 902 | B1U | 19994 | ● |
| 190 | 220 | 15 | B | металлическая | 0,02 | 72 NBR 902 | B1FUD | 345090 | ● |
| 190 | 220 | 16 | B | металлическая | 0,02 | 72 NBR 902 | B1FUD | 345091 | ● |
| 190 | 220 | 16 | B | металлическая | 0,05 | 75 FKM 585 | B1U | 49011248 | ○ |
| 200 | 230 | 15 | B | металлическая | 0,05 | 72 NBR 902 | B1USL | 20269 | ● |
| 200 | 230 | 15 | B | металлическая | 0,05 | 72 NBR 902 | B1 | 26728 | ● |
| 200 | 230 | 16 | B | металлическая | 0,05 | 72 NBR 902 | B1U | 19996 | ● |
| 205 | 230 | 15 | B | металлическая | 0,05 | 72 NBR 902 | B1 | 19997 | ● |
| 210 | 240 | 15 | B | металлическая | 0,05 | 72 NBR 902 | B1U | 19239 | ● |
| 220 | 250 | 11 | B | металлическая | 0,05 | 72 NBR 902 | B1 | 20440 | ● |
| 220 | 250 | 15 | B | металлическая | 0,05 | 72 NBR 902 | B1 | 20444 | ● |
| 220 | 250 | 16 | BS | металлическая | 0,05 | 72 NBR 902 | B1SL | 21153 | ● |
| 230 | 255 | 10 | B | металлическая | 0,05 | 72 NBR 902 | B1 | 20441 | ● |
| 230 | 260 | 15 | B | металлическая | 0,05 | 72 NBR 902 | B1 | 20859 | ● |
| 230 | 270 | 16 | B | металлическая | 0,05 | 72 NBR 902 | B1U | 20446 | ● |
| 240 | 270 | 15 | B | металлическая | 0,05 | 72 NBR 902 | B1 | 27251 | ● |
| 250 | 280 | 15 | B | металлическая | 0,05 | 72 NBR 902 | B1 | 12086 | ● |
| 260 | 300 | 20 | B | металлическая | 0,05 | 72 NBR 902 | B1U | 2564 | ● |
| 270 | 310 | 16 | B | металлическая | 0,05 | 72 NBR 902 | B1 | 359071 | ● |
| 280 | 320 | 20 | B | металлическая | 0,05 | 72 NBR 902 | B1 | 2526 | ● |
| 290 | 330 | 16 | B | металлическая | 0,05 | 72 NBR 902 | B1USL | 20449 | ● |
| 300 | 340 | 20 | B | металлическая | 0,05 | 72 NBR 902 | B1 | 13450 | ● |
| 320 | 360 | 20 | B | металлическая | 0,05 | 72 NBR 902 | B1 | 17866 | ● |

● Поставляется со склада ○ По запросу: Оснастка имеется, короткий срок поставки



SIMM_RU.indb 95 27.05.2011 13:40:06

| $d_1$ | $d_2$ | b | DIN 3761 | Наружная поверхность | Давление | Материал | Конструкция | Артикул N° | |
|---|---|---|---|---|---|---|---|---|---|
| 340 | 380 | 20 | B | металлическая | 0,05 | 72 NBR 902 | B1 | 31645 | ● |
| 350 | 380 | 16 | B | металлическая | 0,05 | 72 NBR 902 | B1 | 20447 | ● |
| 360 | 400 | 20 | B | металлическая | 0,05 | 72 NBR 902 | B1 | 2533 | ● |
| 380 | 420 | 20 | B | металлическая | 0,05 | 72 NBR 902 | B1 | 31667 | ● |
| 400 | 440 | 20 | B | металлическая | 0,05 | 72 NBR 902 | B1 | 31653 | ● |
| 420 | 460 | 20 | B | металлическая | 0,05 | 72 NBR 902 | B1 | 31668 | ● |
| 440 | 480 | 20 | B | металлическая | 0,05 | 72 NBR 902 | B1 | 2536 | ● |
| 440 | 480 | 20 | B | металлическая | 0,05 | 75 FKM 595 | B1 | 429204 | ● |
| 460 | 500 | 20 | B | металлическая | 0,05 | 72 NBR 902 | B1 | 31700 | ● |
| 460 | 500 | 20 | B | металлическая | 0,05 | 75 FKM 585 | B1 | 477548 | ○ |
| 480 | 520 | 20 | B | металлическая | 0,05 | 72 NBR 902 | B1 | 31702 | ● |
| 500 | 540 | 20 | B | металлическая | 0,05 | 72 NBR 902 | B1 | 31704 | ● |
| 500 | 540 | 20 | B | металлическая | 0,05 | 75 FKM 595 | B1 | 430099 | ○ |
| 630 | 670 | 20 | B | металлическая | 0,05 | 75 FKM 595 | B1USL | 432655 | ● |

● Поставляется со склада ○ По запросу: Оснастка имеется, короткий срок поставки



SIMM_RU.indb 96 27.05.2011 13:40:06

# Simmerring B1OF

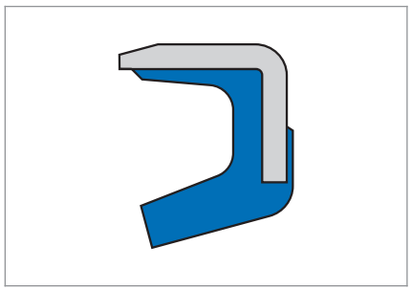

## Описание продукта

- Внешняя оболочка: эластомер.
- Рабочая кромка без пружины.

## Преимущества продукта

- Простой уплотняющий элемент для применения при отсутствии высоких требований к качеству
- Уплотнение консистентных смазок
- Дополнительное уплотнение против умеренного и среднего загрязнения

## Область применения

- Уплотнение поворотных опор
- Уплотнение исполнительных органов
- Электроинструмент

## Материал

| | |
|---|---|
| **Материал** | акрилонитрил-бутадиеновый каучук |
| **Обозначение** | 72 NBR 902 |
| **Цвет** | голубой |
| **Твёрдость** | 72 Шор A |

### Компоненты

| | |
|---|---|
| **Пластина жесткости** | углеродистая сталь DIN 1624 |

## Рабочий диапазон

| | |
|---|---|
| **Среды** | Консистентные смазки |
| **T** | −40 ... +100 °C |
| **v** | ≤ 6 м/с |

Допустимые максимальные величины в зависимости от прочих производственных условий.

## Монтаж и установка

### Вал

| | |
|---|---|
| **Допуски** | ISO h 11 |
| **Круглость** | IT 8 |
| **Шероховатость** | $R_a$ = 0,2 ... 0,8 мкм |
| | $R_z$ = 1,0 ... 5,0 мкм |
| | $R_{max}$ ≤ 6,3 мкм |
| **Твёрдость** | 45 ... 60 HRC |
| **Структура** | без поверхностной микроструктуры, предпочтительно врезное шлифование |

### Отверстие корпуса

| | |
|---|---|
| **Допуски** | ISO h8 |
| **Шероховатость, металлическая посадка с натягом** | $R_z$ = 6,3 ... 16 мкм |

Условием безупречной работы уплотнения является тщательный монтаж по DIN 3760. ➔ Техническое руководство.

### Диапазон Ø валов D1

| | |
|---|---|
| **Simmerring B1OF** | 8 ... 65 мм |



SIMM_RU.indb 97 27.05.2011 13:40:07

## Номенклатурный перечень

| $d_1$ | $d_2$ | b | DIN 3761 | Наружная поверхность | Давление | Материал | Артикул N° | |
|---|---|---|---|---|---|---|---|---|
| 8 | 14 | 6 | B | металлическая | нет | 72 NBR 902 | 419913 | ● |
| 10 | 15 | 3 | B | металлическая | нет | 72 NBR 902 | 129573 | ● |
| 10 | 16 | 4 | B | металлическая | нет | 72 NBR 902 | 20247 | ● |
| 12 | 18 | 5,5 | B | металлическая | нет | 72 NBR 902 | 19578 | ● |
| 12 | 30 | 5 | B | металлическая | нет | 72 NBR 902 | 8010 | ● |
| 15 | 26 | 4,5 | B | металлическая | нет | 72 NBR 902 | 19581 | ● |
| 16 | 22 | 4 | B | металлическая | нет | 72 NBR 902 | 19584 | ● |
| 16 | 24 | 4 | B | металлическая | нет | 72 NBR 902 | 23770 | ● |
| 16 | 24 | 7 | B | металлическая | нет | 72 NBR 902 | 19585 | ○ |
| 25 | 32 | 5 | B | металлическая | нет | 72 NBR 902 | 23841 | ● |
| 28 | 35 | 6 | B | металлическая | нет | 72 NBR 902 | 428755 | ● |
| 40 | 47 | 4 | B | металлическая | нет | 72 NBR 902 | 344693 | ● |
| 45 | 52 | 4 | B | металлическая | нет | 72 NBR 902 | 377784 | ● |
| 65 | 75 | 8 | B | металлическая | нет | 72 NBR 902 | 532635 | ○ |
| 320 | 340 | 10 | B | металлическая | нет | 72 NBR 902 | 429045 | ○ |

● Поставляется со склада ○ По запросу: Оснастка имеется, короткий срок поставки



SIMM_RU.indb 98 27.05.2011 13:40:08

# Simmerring B2.../SL

Simmerring B2FUD, B2FUDSL, B2U, B2USL, B2, B2SL

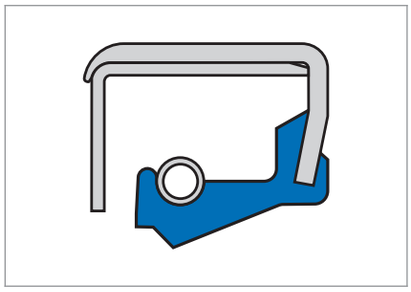

Simmerring B2FUD

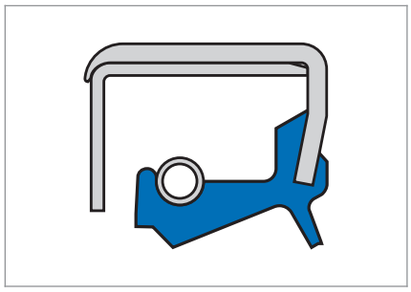

Simmerring B2FUDSL

## Описание продукта

Стандартные конструкции с усиленной металлической наружной поверхностью для облегчения монтажа. С пыльником или без пыльника (SL) против загрязнения снаружи.

## Преимущества продукта

- Широкий спектр применений во всех областях промышленности
- Для больших размеров и при грубой посадке в посадочное отверстие (замечание: статическое уплотнение наружной поверхности ограничено для жидких и газообразных сред)
- Дополнительный пыльник против внешнего умеренного и среднего загрязнения и запыления (B2...SL) (замечание: из-за трения температура может повышаться)

## Свойства продуктов

- Наружная поверхность: металлическая, обработанная
- Пластина жесткости
- Нагруженная пружиной рабочая кромка
- Дополнительный пыльник (B2...SL).
- Профиль рабочей кромки, кромка уплотнения механически обработана с торца
- Профиль рабочей кромки, без обработки (B2FUD/ B2FUDSL

## Область применения

- Тяжелая промышленность (краны, редукторы каландров)

## Материал

| | |
|---|---|
| **Материал** | акрилонитрил-бутадиеновый каучук |
| **Обозначение** | 72 NBR 902 |
| **Цвет** | голубой |
| **Твёрдость** | 72 Шор A |

Материал 75 585 и75 FKM 595 по заказу.

## Компоненты

| | |
|---|---|
| **Пластина жесткости** | углеродистая сталь DIN 1624 |
| **Пружина** | пружинная сталь DIN 17223 |
| **Металлический корпус** | углеродистая сталь DIN 1624 |



SIMM_RU.indb 99 27.05.2011 13:40:09

## Рабочий диапазон

| | |
|---|---|
| **Среды** | минеральные масла, синтетические масла*, консистентные смазки |
| **T** | −40 ... +100; кратковременно ...+120 °C |
| **v** | 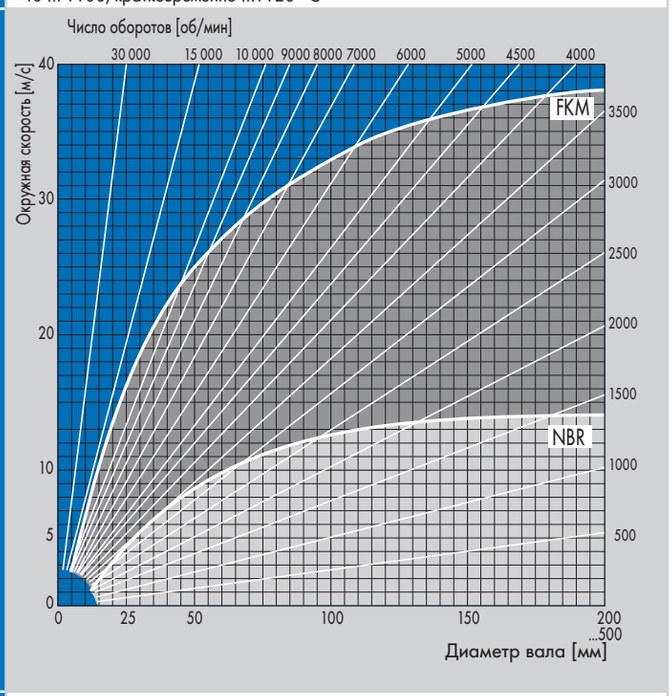 |
| **P** | ≤0,05 МПа; ≤0,02 МПа (B2FUD/B2FUDSL) |



Допустимая окружная скорость для уплотнений Simmerring из материалов NBR (72 NBR 902) и FKM (75 FKM 585) при уплотнении моторного масла SAE 20. Использование Simmerring с SL (пыльником): v = 8 м/с макс.

* Для синтетических масел (полиалкиленгликоли/полиальфаолефины, ➔ Техническое руководство Синтетические смазочные материалы) необходимо следить за тем, чтобы максимальная рабочая температура не превышала 80°C.

Допустимые максимальные величины в зависимости от прочих условий работы.

## Монтаж и установка

Условием безупречной работы уплотнения является тщательный монтаж. по DIN 3760. ➔ Техническое руководство.

### Вал

| | |
|---|---|
| **Допуски** | ISO h 11 |
| **Круглость** | IT 8 |
| **Шероховатость** | $R_a$ = 0,2 ... 0,8 мкм |
| | $R_z$ = 1,0 ... 5,0 мкм |
| | $R_{max}$ ≤ 6,3 мкм |
| **Твёрдость** | 45 ... 60 HRC |
| **Структура** | без микроструктуры, предпочтительно врезное шлифование |

### Отверстие корпуса

| | |
|---|---|
| **Допуски** | ISO h8 |
| **Шероховатость, металлическая посадка с натягом** | $R_z$ = 6,3 ... 16 мкм |

### Размеры валов-Ø D1

| | |
|---|---|
| **Simmerring B2...** | 10 ... 710 мм |
| **Simmerring B2...SL** | 25 ... 185 мм |


© Freudenberg Simrit GmbH & Co. KG | Каталог Уплотнения Simmerring и вращающиеся уплотнения 2011

SIMM_RU.indb 100 27.05.2011 13:40:10

## Номенклатурный перечень

| d1 | d2 | b | DIN 3761 | Наружная поверхность | Давление | Материал | Конструкция | Артикул N° | |
|---|---|---|---|---|---|---|---|---|---|
| 10 | 22 | 8 | C | металлическая | 0,05 | 72 NBR 902 | B2U | 22674 | ○ |
| 10 | 30 | 10 | C | металлическая | 0,05 | 72 NBR 902 | B2U | 22844 | ● |
| 12 | 22 | 8 | C | металлическая | 0,05 | 72 NBR 902 | B2 | 23494 | ● |
| 12 | 30 | 10 | C | металлическая | 0,05 | 72 NBR 902 | B2 | 22848 | ● |
| 12 | 32 | 10 | C | металлическая | 0,05 | 72 NBR 902 | B2U | 22849 | ○ |
| 14 | 30 | 10 | C | металлическая | 0,05 | 72 NBR 902 | B2U | 22854 | ○ |
| 15 | 30 | 8 | C | металлическая | 0,05 | 72 NBR 902 | B2 | 22675 | ○ |
| 15 | 30 | 10 | C | металлическая | 0,05 | 72 NBR 902 | B2U | 22857 | ● |
| 15 | 32 | 10 | C | металлическая | 0,05 | 72 NBR 902 | B2 | 22858 | ○ |
| 15 | 35 | 10 | C | металлическая | 0,05 | 72 NBR 902 | B2 | 22677 | ● |
| 15 | 40 | 10 | C | металлическая | 0,05 | 72 NBR 902 | B2U | 22859 | ● |
| 15 | 42 | 10 | C | металлическая | 0,05 | 72 NBR 902 | B2 | 22860 | ○ |
| 15 | 42 | 10 | C | металлическая | 0,02 | 72 NBR 902 | B2FUD | 422249 | ● |
| 16 | 30 | 10 | C | металлическая | 0,05 | 72 NBR 902 | B2U | 22679 | ○ |
| 16 | 32 | 10 | C | металлическая | 0,05 | 72 NBR 902 | B2U | 22861 | ○ |
| 16 | 35 | 10 | C | металлическая | 0,05 | 72 NBR 902 | B2 | 22680 | ○ |
| 16 | 40 | 10 | C | металлическая | 0,05 | 72 NBR 902 | B2 | 22863 | ○ |
| 17 | 32 | 10 | C | металлическая | 0,05 | 72 NBR 902 | B2 | 22681 | ● |
| 17 | 35 | 8 | C | металлическая | 0,02 | 72 NBR 902 | B2FUD | 334907 | ● |
| 17 | 35 | 10 | C | металлическая | 0,02 | 72 NBR 902 | B2FUD | 334908 | ● |
| 17 | 40 | 10 | C | металлическая | 0,05 | 72 NBR 902 | B2 | 22865 | ● |
| 17 | 47 | 10 | C | металлическая | 0,05 | 72 NBR 902 | B2 | 22866 | ○ |
| 18 | 35 | 8 | C | металлическая | 0,05 | 72 NBR 902 | B2U | 22686 | ● |
| 18 | 35 | 10 | C | металлическая | 0,05 | 72 NBR 902 | B2 | 22867 | ○ |
| 18 | 40 | 10 | C | металлическая | 0,05 | 72 NBR 902 | B2 | 23516 | ○ |
| 19 | 35 | 10 | C | металлическая | 0,05 | 72 NBR 902 | B2 | 22870 | ○ |
| 19 | 47 | 10 | C | металлическая | 0,05 | 72 NBR 902 | B2 | 22872 | ○ |
| 19,05 | 38,1 | 9,5 | C | металлическая | 0,05 | 72 NBR 902 | B2 | 22874 | ● |
| 20 | 35 | 10 | C | металлическая | 0,05 | 72 NBR 902 | B2U | 22689 | ● |
| 20 | 37 | 10 | C | металлическая | 0,05 | 72 NBR 902 | B2 | 22875 | ○ |
| 20 | 40 | 10 | C | металлическая | 0,05 | 72 NBR 902 | B2U | 22877 | ● |
| 20 | 42 | 10 | C | металлическая | 0,05 | 72 NBR 902 | B2U | 22690 | ● |
| 20 | 47 | 10 | C | металлическая | 0,05 | 72 NBR 902 | B2 | 22878 | ● |
| 20 | 50 | 12 | C | металлическая | 0,05 | 72 NBR 902 | B2 | 22879 | ○ |
| 20 | 52 | 10 | C | металлическая | 0,05 | 72 NBR 902 | B2 | 22880 | ○ |
| 21 | 35 | 10 | C | металлическая | 0,05 | 72 NBR 902 | B2U | 22691 | ○ |
| 22 | 40 | 10 | C | металлическая | 0,05 | 72 NBR 902 | B2U | 22883 | ● |
| 22 | 42 | 10 | C | металлическая | 0,05 | 72 NBR 902 | B2 | 22884 | ○ |
| 22 | 47 | 9 | C | металлическая | 0,05 | 72 NBR 902 | B2 | 38026 | ○ |
| 22 | 47 | 10 | C | металлическая | 0,05 | 72 NBR 902 | B2U | 22693 | ○ |
| 23 | 40 | 10 | C | металлическая | 0,05 | 72 NBR 902 | B2 | 22886 | ○ |
| 24 | 40 | 10 | C | металлическая | 0,05 | 72 NBR 902 | B2U | 22888 | ○ |
| 24 | 42 | 10 | C | металлическая | 0,05 | 72 NBR 902 | B2U | 22889 | ● |
| 24 | 47 | 10 | C | металлическая | 0,05 | 72 NBR 902 | B2U | 8071 | ○ |
| 24 | 52 | 12 | C | металлическая | 0,05 | 72 NBR 902 | B2U | 22893 | ● |
| 25 | 40 | 9 | C | металлическая | 0,05 | 72 NBR 902 | B2U | 2490 | ● |
| 25 | 40 | 10 | C | металлическая | 0,05 | 72 NBR 902 | B2U | 22694 | ● |
| 25 | 41 | 10 | C | металлическая | 0,05 | 72 NBR 902 | B2 | 22894 | ○ |
| 25 | 42 | 9 | C | металлическая | 0,05 | 72 NBR 902 | B2U | 4571 | ● |
| 25 | 42 | 10 | C | металлическая | 0,05 | 72 NBR 902 | B2U | 22895 | ● |
| 25 | 45 | 10 | C | металлическая | 0,05 | 72 NBR 902 | B2 | 22896 | ○ |
| 25 | 47 | 9 | C | металлическая | 0,02 | 72 NBR 902 | B2FUD | 334909 | ● |
| 25 | 47 | 10 | CS | металлическая | 0,05 | 72 NBR 902 | B2SL | 33189 | ● |
| 25 | 47 | 10 | C | металлическая | 0,02 | 72 NBR 902 | B2FUD | 334910 | ● |
| 25 | 50 | 10 | C | металлическая | 0,05 | 72 NBR 902 | B2 | 22898 | ○ |
| 25 | 50 | 12 | C | металлическая | 0,05 | 72 NBR 902 | B2 | 22899 | ● |
| 25 | 52 | 9 | C | металлическая | 0,02 | 72 NBR 902 | B2FUD | 334911 | ● |
| 25 | 52 | 10 | C | металлическая | 0,02 | 72 NBR 902 | B2FUD | 334912 | ● |
| 25 | 52 | 12 | C | металлическая | 0,02 | 72 NBR 902 | B2FUD | 334913 | ● |
| 25 | 62 | 12 | C | металлическая | 0,05 | 72 NBR 902 | B2 | 22902 | ● |
| 26 | 42 | 10 | C | металлическая | 0,05 | 72 NBR 902 | B2U | 22905 | ● |
| 26 | 47 | 10 | C | металлическая | 0,05 | 72 NBR 902 | B2 | 22906 | ○ |
| 27 | 41 | 10 | C | металлическая | 0,05 | 72 NBR 902 | B2U | 22700 | ○ |

● Поставляется со склада ○ По запросу: Оснастка имеется, короткий срок поставки



SIMM_RU.indb 101 27.05.2011 13:40:12

| d1 | d2 | b | DIN 3761 | Наружная поверхность | Давление | Материал | Конструкция | Артикул N° | |
|---|---|---|---|---|---|---|---|---|---|
| 27 | 42 | 10 | C | металлическая | 0,05 | 72 NBR 902 | B2 | 22701 | ○ |
| 27 | 47 | 10 | C | металлическая | 0,05 | 72 NBR 902 | B2 | 22911 | ● |
| 27 | 62 | 12 | C | металлическая | 0,05 | 72 NBR 902 | B2 | 22914 | ○ |
| 28 | 40 | 7,5 | C | металлическая | 0,05 | 72 NBR 902 | B2 | 38409 | ○ |
| 28 | 47 | 9 | C | металлическая | 0,05 | 72 NBR 902 | B2 | 2479 | ○ |
| 28 | 47 | 10 | C | металлическая | 0,05 | 72 NBR 902 | B2 | 22915 | ● |
| 28 | 50 | 10 | C | металлическая | 0,05 | 72 NBR 902 | B2U | 22704 | ● |
| 28 | 52 | 9 | C | металлическая | 0,05 | 72 NBR 902 | B2 | 19623 | ● |
| 28 | 52 | 10 | C | металлическая | 0,05 | 72 NBR 902 | B2U | 22705 | ● |
| 28 | 52 | 12 | C | металлическая | 0,05 | 72 NBR 902 | B2 | 22917 | ● |
| 28 | 62 | 12 | C | металлическая | 0,05 | 72 NBR 902 | B2 | 22919 | ● |
| 29 | 47 | 10 | C | металлическая | 0,05 | 72 NBR 902 | B2 | 22923 | ● |
| 29 | 50 | 10 | C | металлическая | 0,05 | 72 NBR 902 | B2 | 22707 | ● |
| 29 | 52 | 10 | C | металлическая | 0,05 | 72 NBR 902 | B2 | 22924 | ● |
| 30 | 47 | 8 | C | металлическая | 0,05 | 72 NBR 902 | B2 | 23631 | ● |
| 30 | 47 | 10 | C | металлическая | 0,05 | 72 NBR 902 | B2U | 22708 | ● |
| 30 | 48 | 10 | C | металлическая | 0,05 | 72 NBR 902 | B2 | 22926 | ● |
| 30 | 50 | 9 | C | металлическая | 0,02 | 72 NBR 902 | B2FUD | 334656 | ● |
| 30 | 50 | 10 | C | металлическая | 0,02 | 72 NBR 902 | B2FUD | 334361 | ● |
| 30 | 50 | 12 | C | металлическая | 0,02 | 72 NBR 902 | B2FUD | 334657 | ● |
| 30 | 52 | 9 | CS | металлическая | 0,05 | 72 NBR 902 | B2SL | 34894 | ● |
| 30 | 52 | 9 | C | металлическая | 0,02 | 72 NBR 902 | B2FUD | 334691 | ● |
| 30 | 52 | 10 | C | металлическая | 0,02 | 72 NBR 902 | B2FUD | 334690 | ● |
| 30 | 52 | 12 | C | металлическая | 0,02 | 72 NBR 902 | B2FUD | 334334 | ● |
| 30 | 56 | 10 | C | металлическая | 0,05 | 72 NBR 902 | B2U | 22932 | ○ |
| 30 | 56 | 12 | C | металлическая | 0,05 | 72 NBR 902 | B2 | 22933 | ● |
| 30 | 62 | 9 | C | металлическая | 0,02 | 72 NBR 902 | B2FUD | 334914 | ● |
| 30 | 62 | 10 | C | металлическая | 0,02 | 72 NBR 902 | B2FUD | 334915 | ● |
| 30 | 62 | 12 | C | металлическая | 0,02 | 72 NBR 902 | B2FUD | 334916 | ● |
| 30 | 72 | 10 | C | металлическая | 0,02 | 72 NBR 902 | B2FUD | 334356 | ● |
| 32 | 47 | 9 | C | металлическая | 0,05 | 72 NBR 902 | B2U | 2484 | ○ |
| 32 | 47 | 10 | C | металлическая | 0,05 | 72 NBR 902 | B2U | 22714 | ● |
| 32 | 50 | 10 | C | металлическая | 0,05 | 72 NBR 902 | B2U | 22715 | ● |
| 32 | 50 | 12 | C | металлическая | 0,05 | 72 NBR 902 | B2U | 22942 | ○ |
| 32 | 52 | 9 | C | металлическая | 0,02 | 72 NBR 902 | B2FUD | 334673 | ○ |
| 32 | 52 | 10 | C | металлическая | 0,02 | 72 NBR 902 | B2FUD | 334335 | ● |
| 32 | 52 | 12 | C | металлическая | 0,02 | 72 NBR 902 | B2FUD | 334345 | ● |
| 32 | 55 | 12 | C | металлическая | 0,05 | 72 NBR 902 | B2 | 22945 | ● |
| 32 | 56 | 12 | C | металлическая | 0,05 | 72 NBR 902 | B2 | 22947 | ○ |
| 32 | 62 | 10 | C | металлическая | 0,05 | 72 NBR 902 | B2 | 22949 | ○ |
| 32 | 65 | 12 | C | металлическая | 0,05 | 72 NBR 902 | B2 | 22951 | ● |
| 32 | 72 | 12 | C | металлическая | 0,05 | 72 NBR 902 | B2 | 22952 | ● |
| 33 | 50 | 10 | C | металлическая | 0,05 | 72 NBR 902 | B2U | 22953 | ● |
| 33 | 52 | 10 | C | металлическая | 0,05 | 72 NBR 902 | B2U | 22955 | ● |
| 34 | 50 | 10 | C | металлическая | 0,05 | 72 NBR 902 | B2U | 22717 | ○ |
| 34 | 52 | 10 | C | металлическая | 0,05 | 72 NBR 902 | B2 | 22963 | ○ |
| 34 | 58 | 13 | C | металлическая | 0,05 | 72 NBR 902 | B2 | 22965 | ○ |
| 34 | 62 | 10 | C | металлическая | 0,05 | 72 NBR 902 | B2 | 22966 | ○ |
| 34 | 72 | 12 | C | металлическая | 0,05 | 72 NBR 902 | B2 | 22968 | ○ |
| 35 | 50 | 9 | C | металлическая | 0,02 | 72 NBR 902 | B2FUD | 335011 | ● |
| 35 | 50 | 10 | C | металлическая | 0,02 | 72 NBR 902 | B2FUD | 335010 | ● |
| 35 | 50 | 12 | C | металлическая | 0,02 | 72 NBR 902 | B2FUD | 335476 | ○ |
| 35 | 52 | 9 | CS | металлическая | 0,05 | 72 NBR 902 | B2USL | 34895 | ● |
| 35 | 52 | 9 | C | металлическая | 0,02 | 72 NBR 902 | B2FUD | 334917 | ● |
| 35 | 52 | 10 | C | металлическая | 0,02 | 72 NBR 902 | B2FUD | 334918 | ● |
| 35 | 52 | 12 | C | металлическая | 0,02 | 72 NBR 902 | B2FUD | 334919 | ● |
| 35 | 55 | 12 | C | металлическая | 0,05 | 72 NBR 902 | B2 | 22974 | ● |
| 35 | 56 | 10 | C | металлическая | 0,05 | 72 NBR 902 | B2U | 22975 | ● |
| 35 | 56 | 12 | C | металлическая | 0,05 | 72 NBR 902 | B2U | 22976 | ○ |
| 35 | 58 | 13 | C | металлическая | 0,05 | 72 NBR 902 | B2 | 22977 | ● |
| 35 | 60 | 10 | C | металлическая | 0,05 | 72 NBR 902 | B2 | 22978 | ● |
| 35 | 60 | 12 | C | металлическая | 0,05 | 72 NBR 902 | B2 | 22980 | ○ |
| 35 | 62 | 9 | C | металлическая | 0,02 | 72 NBR 902 | B2FUD | 335998 | ● |
| 35 | 62 | 10 | C | металлическая | 0,02 | 72 NBR 902 | B2FUD | 335997 | ● |
| 35 | 62 | 12 | C | металлическая | 0,02 | 72 NBR 902 | B2FUD | 335996 | ● |

● Поставляется со склада ○ По запросу: Оснастка имеется, короткий срок поставки



SIMM_RU.indb 102 27.05.2011 13:40:13

| d1 | d2 | b | DIN 3761 | Наружная поверхность | Давление | Материал | Конструкция | Артикул N° | |
|---|---|---|---|---|---|---|---|---|---|
| 35 | 65 | 10 | C | металлическая | 0,05 | 72 NBR 902 | B2U | 22983 | ● |
| 35 | 70 | 12 | C | металлическая | 0,05 | 72 NBR 902 | B2U | 22985 | ● |
| 35 | 72 | 12 | C | металлическая | 0,02 | 72 NBR 902 | B2FUD | 334920 | ● |
| 35 | 80 | 13 | C | металлическая | 0,02 | 72 NBR 902 | B2FUD | 334921 | ● |
| 36 | 52 | 9 | C | металлическая | 0,05 | 72 NBR 902 | B2 | 2865 | ● |
| 36 | 56 | 10 | C | металлическая | 0,05 | 72 NBR 902 | B2 | 22988 | ○ |
| 36 | 56 | 12 | C | металлическая | 0,05 | 72 NBR 902 | B2 | 22720 | ○ |
| 36 | 62 | 9 | C | металлическая | 0,05 | 72 NBR 902 | B2 | 18224 | ○ |
| 36 | 62 | 10 | C | металлическая | 0,05 | 72 NBR 902 | B2 | 22721 | ● |
| 36 | 62 | 12 | C | металлическая | 0,05 | 72 NBR 902 | B2 | 22991 | ● |
| 36 | 72 | 12 | C | металлическая | 0,05 | 72 NBR 902 | B2 | 22993 | ● |
| 37 | 52 | 10 | C | металлическая | 0,05 | 72 NBR 902 | B2U | 20711 | ● |
| 37 | 56 | 10 | C | металлическая | 0,05 | 72 NBR 902 | B2 | 27478 | ● |
| 37 | 58 | 13 | C | металлическая | 0,05 | 72 NBR 902 | B2 | 23496 | ● |
| 37 | 62 | 9 | C | металлическая | 0,05 | 72 NBR 902 | B2U | 22996 | ● |
| 37 | 62 | 12 | C | металлическая | 0,05 | 72 NBR 902 | B2 | 22997 | ○ |
| 37 | 80 | 13 | C | металлическая | 0,05 | 72 NBR 902 | B2U | 22999 | ○ |
| 38 | 55 | 9 | C | металлическая | 0,05 | 72 NBR 902 | B2U | 2486 | ● |
| 38 | 55 | 10 | C | металлическая | 0,05 | 72 NBR 902 | B2U | 23000 | ○ |
| 38 | 55 | 12 | C | металлическая | 0,05 | 72 NBR 902 | B2U | 23001 | ○ |
| 38 | 56 | 10 | C | металлическая | 0,05 | 72 NBR 902 | B2U | 23002 | ● |
| 38 | 56 | 12 | C | металлическая | 0,05 | 72 NBR 902 | B2 | 23003 | ○ |
| 38 | 60 | 10 | C | металлическая | 0,05 | 72 NBR 902 | B2 | 23004 | ○ |
| 38 | 62 | 9 | C | металлическая | 0,02 | 72 NBR 902 | B2FUD | 334922 | ○ |
| 38 | 62 | 10 | C | металлическая | 0,02 | 72 NBR 902 | B2FUD | 334923 | ● |
| 38 | 62 | 12 | C | металлическая | 0,02 | 72 NBR 902 | B2FUD | 334924 | ● |
| 38 | 65 | 10 | C | металлическая | 0,05 | 72 NBR 902 | B2 | 23008 | ○ |
| 38 | 72 | 12 | C | металлическая | 0,05 | 72 NBR 902 | B2U | 23012 | ● |
| 39 | 62 | 12 | C | металлическая | 0,05 | 72 NBR 902 | B2 | 23016 | ● |
| 40 | 55 | 9 | C | металлическая | 0,02 | 72 NBR 902 | B2FUD | 334363 | ● |
| 40 | 55 | 12 | C | металлическая | 0,02 | 72 NBR 902 | B2FUD | 334687 | ● |
| 40 | 56 | 10 | C | металлическая | 0,05 | 72 NBR 902 | B2U | 22725 | ● |
| 40 | 56 | 12 | C | металлическая | 0,05 | 72 NBR 902 | B2U | 22726 | ○ |
| 40 | 58 | 10 | C | металлическая | 0,05 | 72 NBR 902 | B2U | 39660 | ● |
| 40 | 60 | 10 | C | металлическая | 0,05 | 72 NBR 902 | B2U | 23019 | ● |
| 40 | 60 | 10 | CS | металлическая | 0,05 | 72 NBR 902 | B2SL | 23632 | ● |
| 40 | 60 | 12 | C | металлическая | 0,05 | 72 NBR 902 | B2U | 23020 | ● |
| 40 | 62 | 9 | CS | металлическая | 0,05 | 72 NBR 902 | B2USL | 34896 | ● |
| 40 | 62 | 9 | C | металлическая | 0,02 | 72 NBR 902 | B2FUD | 334354 | ● |
| 40 | 62 | 10 | C | металлическая | 0,02 | 72 NBR 902 | B2FUD | 334684 | ● |
| 40 | 62 | 12 | C | металлическая | 0,02 | 72 NBR 902 | B2FUD | 334670 | ● |
| 40 | 65 | 10 | C | металлическая | 0,05 | 72 NBR 902 | B2 | 23023 | ● |
| 40 | 65 | 12 | C | металлическая | 0,05 | 72 NBR 902 | B2U | 23024 | ● |
| 40 | 65 | 12 | CS | металлическая | 0,05 | 72 NBR 902 | B2USL | 23446 | ● |
| 40 | 68 | 12 | C | металлическая | 0,05 | 72 NBR 902 | B2 | 23025 | ● |
| 40 | 70 | 12 | C | металлическая | 0,05 | 72 NBR 902 | B2 | 23026 | ● |
| 40 | 72 | 9 | C | металлическая | 0,05 | 72 NBR 902 | B2 | 9548 | ○ |
| 40 | 72 | 10 | C | металлическая | 0,05 | 72 NBR 902 | B2U | 23027 | ● |
| 40 | 72 | 12 | C | металлическая | 0,05 | 72 NBR 902 | B2U | 23028 | ● |
| 40 | 80 | 13 | C | металлическая | 0,05 | 72 NBR 902 | B2U | 23030 | ● |
| 41 | 62 | 10 | C | металлическая | 0,05 | 72 NBR 902 | B2U | 23031 | ● |
| 42 | 60 | 10 | C | металлическая | 0,05 | 72 NBR 902 | B2U | 22728 | ○ |
| 42 | 60 | 12 | C | металлическая | 0,05 | 72 NBR 902 | B2U | 23034 | ● |
| 42 | 62 | 10 | CS | металлическая | 0,05 | 72 NBR 902 | B2USL | 20700 | ● |
| 42 | 62 | 10 | C | металлическая | 0,05 | 72 NBR 902 | B2U | 22729 | ○ |
| 42 | 62 | 12 | C | металлическая | 0,05 | 72 NBR 902 | B2U | 23035 | ● |
| 42 | 65 | 10 | C | металлическая | 0,05 | 72 NBR 902 | B2U | 23036 | ○ |
| 42 | 65 | 12 | C | металлическая | 0,05 | 72 NBR 902 | B2U | 23037 | ● |
| 42 | 66 | 13 | C | металлическая | 0,05 | 72 NBR 902 | B2 | 23038 | ○ |
| 42 | 68 | 10 | C | металлическая | 0,05 | 72 NBR 902 | B2U | 49011583 | ● |
| 42 | 70 | 12 | C | металлическая | 0,05 | 72 NBR 902 | B2 | 23039 | ○ |
| 42 | 72 | 10 | C | металлическая | 0,02 | 72 NBR 902 | B2FUD | 334925 | ● |
| 42 | 72 | 12 | C | металлическая | 0,02 | 72 NBR 902 | B2FUD | 334926 | ● |
| 42 | 80 | 13 | C | металлическая | 0,05 | 72 NBR 902 | B2 | 23041 | ● |
| 43 | 60 | 10 | C | металлическая | 0,05 | 72 NBR 902 | B2 | 22732 | ● |

● Поставляется со склада ○ По запросу: Оснастка имеется, короткий срок поставки



SIMM_RU.indb 103 27.05.2011 13:40:15

| d1 | d2 | b | DIN 3761 | Наружная поверхность | Давление | Материал | Конструкция | Артикул N° | |
|---|---|---|---|---|---|---|---|---|---|
| 43 | 62 | 10 | C | металлическая | 0,05 | 72 NBR 902 | B2U | 22733 | ● |
| 43 | 72 | 10 | C | металлическая | 0,05 | 72 NBR 902 | B2 | 22734 | ● |
| 44 | 60 | 10 | C | металлическая | 0,05 | 72 NBR 902 | B2U | 22735 | ● |
| 44 | 62 | 10 | C | металлическая | 0,05 | 72 NBR 902 | B2U | 23043 | ● |
| 44 | 62 | 12 | C | металлическая | 0,05 | 72 NBR 902 | B2U | 23044 | ○ |
| 44 | 65 | 10 | C | металлическая | 0,05 | 72 NBR 902 | B2U | 22736 | ● |
| 44 | 70 | 12 | C | металлическая | 0,05 | 72 NBR 902 | B2U | 23046 | ● |
| 44 | 72 | 12 | C | металлическая | 0,05 | 72 NBR 902 | B2 | 23047 | ○ |
| 45 | 60 | 8 | CS | металлическая | 0,05 | 72 NBR 902 | B2USL | 23427 | ● |
| 45 | 60 | 10 | C | металлическая | 0,02 | 72 NBR 902 | B2FUD | 334682 | ● |
| 45 | 60 | 12 | C | металлическая | 0,02 | 72 NBR 902 | B2FUD | 334681 | ● |
| 45 | 62 | 10 | C | металлическая | 0,05 | 72 NBR 902 | B2U | 23048 | ● |
| 45 | 62 | 10 | CS | металлическая | 0,05 | 72 NBR 902 | B2USL | 34897 | ● |
| 45 | 62 | 12 | C | металлическая | 0,05 | 72 NBR 902 | B2U | 23049 | ● |
| 45 | 62 | 12 | CS | металлическая | 0,02 | 72 NBR 902 | B2FUDSL | 334351 | ● |
| 45 | 65 | 10 | C | металлическая | 0,02 | 72 NBR 902 | B2FUD | 334357 | ● |
| 45 | 65 | 12 | C | металлическая | 0,02 | 72 NBR 902 | B2FUD | 334366 | ● |
| 45 | 68 | 10 | C | металлическая | 0,05 | 72 NBR 902 | B2 | 25586 | ● |
| 45 | 68 | 12 | C | металлическая | 0,05 | 72 NBR 902 | B2 | 23053 | ● |
| 45 | 70 | 10 | C | металлическая | 0,05 | 72 NBR 902 | B2U | 23591 | ● |
| 45 | 70 | 12 | C | металлическая | 0,05 | 72 NBR 902 | B2 | 23054 | ● |
| 45 | 72 | 10 | C | металлическая | 0,02 | 72 NBR 902 | B2FUD | 334927 | ● |
| 45 | 72 | 12 | C | металлическая | 0,02 | 72 NBR 902 | B2FUD | 334962 | ● |
| 45 | 75 | 12 | C | металлическая | 0,05 | 72 NBR 902 | B2 | 23056 | ● |
| 45 | 80 | 10 | C | металлическая | 0,05 | 72 NBR 902 | B2U | 23058 | ● |
| 45 | 80 | 13 | C | металлическая | 0,05 | 72 NBR 902 | B2U | 23059 | ○ |
| 45 | 85 | 13 | C | металлическая | 0,05 | 72 NBR 902 | B2 | 23060 | ● |
| 46 | 62 | 12 | C | металлическая | 0,05 | 72 NBR 902 | B2U | 22744 | ● |
| 46 | 65 | 10 | C | металлическая | 0,05 | 72 NBR 902 | B2U | 23062 | ● |
| 46 | 68 | 12 | C | металлическая | 0,05 | 72 NBR 902 | B2 | 32022 | ○ |
| 46 | 80 | 10 | C | металлическая | 0,05 | 72 NBR 902 | B2 | 22746 | ● |
| 47 | 65 | 12 | C | металлическая | 0,05 | 72 NBR 902 | B2U | 23067 | ● |
| 47 | 70 | 12 | C | металлическая | 0,05 | 72 NBR 902 | B2 | 23068 | ● |
| 47 | 72 | 10 | C | металлическая | 0,05 | 72 NBR 902 | B2 | 23069 | ● |
| 47 | 72 | 12 | C | металлическая | 0,05 | 72 NBR 902 | B2 | 23070 | ● |
| 48 | 65 | 10 | C | металлическая | 0,05 | 72 NBR 902 | B2U | 23074 | ● |
| 48 | 65 | 10 | CS | металлическая | 0,05 | 72 NBR 902 | B2SL | 23429 | ● |
| 48 | 65 | 12 | C | металлическая | 0,05 | 72 NBR 902 | B2U | 22747 | ○ |
| 48 | 68 | 10 | C | металлическая | 0,05 | 72 NBR 902 | B2U | 22748 | ● |
| 48 | 68 | 12 | C | металлическая | 0,05 | 72 NBR 902 | B2U | 23075 | ● |
| 48 | 70 | 10 | C | металлическая | 0,05 | 72 NBR 902 | B2 | 23076 | ○ |
| 48 | 70 | 12 | C | металлическая | 0,05 | 72 NBR 902 | B2 | 23077 | ● |
| 48 | 70 | 14 | CS | металлическая | 0,05 | 72 NBR 902 | B2SL | 61833 | ○ |
| 48 | 72 | 10 | C | металлическая | 0,05 | 72 NBR 902 | B2U | 23078 | ● |
| 48 | 72 | 12 | C | металлическая | 0,05 | 72 NBR 902 | B2 | 23079 | ● |
| 48 | 80 | 10 | C | металлическая | 0,05 | 72 NBR 902 | B2U | 22749 | ● |
| 48 | 80 | 13 | C | металлическая | 0,05 | 72 NBR 902 | B2 | 23080 | ● |
| 48 | 90 | 13 | C | металлическая | 0,05 | 72 NBR 902 | B2 | 23082 | ● |
| 49 | 68 | 10 | C | металлическая | 0,05 | 72 NBR 902 | B2U | 22751 | ○ |
| 50 | 65 | 10 | C | металлическая | 0,05 | 72 NBR 902 | B2U | 22752 | ● |
| 50 | 68 | 10 | C | металлическая | 0,05 | 72 NBR 902 | B2U | 23085 | ● |
| 50 | 68 | 12 | C | металлическая | 0,05 | 72 NBR 902 | B2U | 23086 | ● |
| 50 | 70 | 10 | C | металлическая | 0,05 | 75 FKM 595 | B2 | 80614 | ○ |
| 50 | 70 | 10 | C | металлическая | 0,02 | 72 NBR 902 | B2FUD | 334346 | ● |
| 50 | 70 | 12 | C | металлическая | 0,02 | 72 NBR 902 | B2FUD | 334347 | ● |
| 50 | 72 | 10 | CS | металлическая | 0,05 | 72 NBR 902 | B2USL | 32425 | ● |
| 50 | 72 | 10 | C | металлическая | 0,02 | 72 NBR 902 | B2FUD | 355458 | ● |
| 50 | 72 | 12 | CS | металлическая | 0,05 | 72 NBR 902 | B2SL | 23599 | ● |
| 50 | 72 | 12 | C | металлическая | 0,02 | 72 NBR 902 | B2FUD | 355449 | ● |
| 50 | 75 | 12 | C | металлическая | 0,02 | 72 NBR 902 | B2FUD | 334963 | ● |
| 50 | 78 | 13 | C | металлическая | 0,05 | 72 NBR 902 | B2U | 23093 | ● |
| 50 | 80 | 10 | C | металлическая | 0,05 | 75 FKM 595 | B2U | 300325 | ○ |
| 50 | 80 | 10 | C | металлическая | 0,02 | 72 NBR 902 | B2FUD | 334964 | ● |
| 50 | 80 | 13 | C | металлическая | 0,05 | 72 NBR 902 | B2 | 23095 | ● |
| 50 | 80 | 13 | CS | металлическая | 0,05 | 72 NBR 902 | B2USL | 23538 | ● |

● Поставляется со склада ○ По запросу: Оснастка имеется, короткий срок поставки



SIMM_RU.indb 104 27.05.2011 13:40:16

| d1 | d2 | b | DIN 3761 | Наружная поверхность | Давление | Материал | Конструкция | Артикул N° | |
|---|---|---|---|---|---|---|---|---|---|
| 50 | 85 | 13 | C | металлическая | 0,05 | 72 NBR 902 | B2 | 23096 | ● |
| 50 | 90 | 13 | C | металлическая | 0,05 | 72 NBR 902 | B2U | 23097 | ● |
| 50,8 | 76,2 | 12,7 | C | металлическая | 0,05 | 72 NBR 902 | B2 | 23098 | ○ |
| 52 | 68 | 10 | C | металлическая | 0,05 | 72 NBR 902 | B2U | 22755 | ● |
| 52 | 69 | 12 | C | металлическая | 0,05 | 72 NBR 902 | B2 | 22757 | ○ |
| 52 | 70 | 10 | C | металлическая | 0,05 | 72 NBR 902 | B2U | 22758 | ● |
| 52 | 72 | 10 | C | металлическая | 0,05 | 72 NBR 902 | B2U | 22760 | ● |
| 52 | 72 | 12 | C | металлическая | 0,05 | 72 NBR 902 | B2U | 23100 | ● |
| 52 | 75 | 10 | C | металлическая | 0,05 | 72 NBR 902 | B2U | 3546 | ● |
| 52 | 75 | 12 | C | металлическая | 0,05 | 72 NBR 902 | B2U | 23101 | ○ |
| 52 | 80 | 10 | C | металлическая | 0,05 | 72 NBR 902 | B2 | 22761 | ● |
| 52 | 80 | 13 | C | металлическая | 0,05 | 72 NBR 902 | B2U | 23102 | ○ |
| 52 | 85 | 10 | C | металлическая | 0,05 | 72 NBR 902 | B2 | 23104 | ● |
| 52 | 85 | 13 | C | металлическая | 0,05 | 72 NBR 902 | B2 | 23105 | ○ |
| 52 | 90 | 13 | C | металлическая | 0,05 | 72 NBR 902 | B2U | 23106 | ● |
| 53 | 68 | 10 | C | металлическая | 0,05 | 72 NBR 902 | B2U | 22762 | ● |
| 53 | 72 | 12 | C | металлическая | 0,05 | 72 NBR 902 | B2 | 23108 | ○ |
| 53 | 80 | 13 | C | металлическая | 0,05 | 72 NBR 902 | B2U | 23109 | ● |
| 53,98 | 76,2 | 12,5 | C | металлическая | 0,05 | 72 NBR 902 | B2U | 23112 | ○ |
| 54 | 70 | 12 | C | металлическая | 0,05 | 72 NBR 902 | B2U | 22763 | ○ |
| 54 | 72 | 10 | C | металлическая | 0,05 | 72 NBR 902 | B2U | 22764 | ● |
| 54 | 80 | 10 | C | металлическая | 0,05 | 72 NBR 902 | B2 | 22765 | ● |
| 54 | 80 | 13 | C | металлическая | 0,05 | 72 NBR 902 | B2U | 23116 | ● |
| 54 | 85 | 10 | C | металлическая | 0,05 | 72 NBR 902 | B2 | 22766 | ● |
| 55 | 72 | 10 | C | металлическая | 0,02 | 72 NBR 902 | B2FUD | 334677 | ● |
| 55 | 72 | 12 | C | металлическая | 0,02 | 72 NBR 902 | B2FUD | 334333 | ● |
| 55 | 75 | 10 | C | металлическая | 0,05 | 72 NBR 902 | B2U | 80235 | ○ |
| 55 | 75 | 12 | C | металлическая | 0,02 | 72 NBR 902 | B2FUD | 334965 | ● |
| 55 | 78 | 13 | C | металлическая | 0,05 | 72 NBR 902 | B2 | 23118 | ● |
| 55 | 80 | 10 | C | металлическая | 0,05 | 72 NBR 902 | B2U | 23119 | ● |
| 55 | 80 | 10 | CS | металлическая | 0,02 | 72 NBR 902 | B2FUDSL | 334966 | ● |
| 55 | 80 | 12 | C | металлическая | 0,05 | 72 NBR 902 | B2U | 23120 | ● |
| 55 | 80 | 13 | C | металлическая | 0,05 | 72 NBR 902 | B2U | 3564 | ● |
| 55 | 85 | 10 | C | металлическая | 0,05 | 72 NBR 902 | B2U | 22769 | ● |
| 55 | 85 | 13 | C | металлическая | 0,05 | 72 NBR 902 | B2 | 23122 | ● |
| 55 | 90 | 13 | C | металлическая | 0,05 | 72 NBR 902 | B2 | 23123 | ● |
| 55 | 100 | 13 | C | металлическая | 0,05 | 72 NBR 902 | B2U | 23124 | ● |
| 56 | 72 | 10 | C | металлическая | 0,05 | 72 NBR 902 | B2 | 2838 | ● |
| 56 | 78 | 13 | C | металлическая | 0,05 | 72 NBR 902 | B2 | 23125 | ● |
| 56 | 80 | 10 | C | металлическая | 0,05 | 72 NBR 902 | B2U | 22770 | ● |
| 56 | 80 | 13 | C | металлическая | 0,05 | 72 NBR 902 | B2 | 23126 | ○ |
| 57 | 72 | 10 | C | металлическая | 0,05 | 72 NBR 902 | B2U | 22772 | ● |
| 57 | 80 | 12 | C | металлическая | 0,05 | 72 NBR 902 | B2 | 23129 | ● |
| 57 | 85 | 10 | C | металлическая | 0,05 | 72 NBR 902 | B2 | 22773 | ○ |
| 57 | 85 | 12 | C | металлическая | 0,05 | 72 NBR 902 | B2 | 23130 | ● |
| 57 | 90 | 13 | C | металлическая | 0,05 | 72 NBR 902 | B2 | 23131 | ○ |
| 57,15 | 76,2 | 13 | C | металлическая | 0,05 | 72 NBR 902 | B2 | 20608 | ● |
| 58 | 75 | 12 | C | металлическая | 0,02 | 72 NBR 902 | B2FUD | 334967 | ● |
| 58 | 78 | 13 | C | металлическая | 0,05 | 72 NBR 902 | B2U | 22775 | ● |
| 58 | 80 | 10 | C | металлическая | 0,05 | 72 NBR 902 | B2U | 23133 | ● |
| 58 | 80 | 10 | CS | металлическая | 0,05 | 72 NBR 902 | B2USL | 23431 | ● |
| 58 | 80 | 12 | C | металлическая | 0,05 | 72 NBR 902 | B2U | 23490 | ● |
| 58 | 80 | 13 | CS | металлическая | 0,05 | 72 NBR 902 | B2USL | 23453 | ● |
| 58 | 85 | 10 | C | металлическая | 0,05 | 72 NBR 902 | B2U | 22776 | ● |
| 58 | 85 | 13 | C | металлическая | 0,05 | 72 NBR 902 | B2 | 23134 | ● |
| 58 | 90 | 13 | C | металлическая | 0,05 | 72 NBR 902 | B2U | 23135 | ● |
| 60 | 75 | 8 | C | металлическая | 0,02 | 72 NBR 902 | B2FUD | 356373 | ● |
| 60 | 78 | 13 | C | металлическая | 0,05 | 72 NBR 902 | B2U | 22777 | ● |
| 60 | 80 | 10 | C | металлическая | 0,02 | 72 NBR 902 | B2FUD | 334968 | ● |
| 60 | 80 | 12 | C | металлическая | 0,02 | 72 NBR 902 | B2FUD | 334969 | ● |
| 60 | 80 | 13 | CS | металлическая | 0,05 | 72 NBR 902 | B2USL | 23534 | ● |
| 60 | 80 | 13 | C | металлическая | 0,02 | 72 NBR 902 | B2FUD | 334970 | ● |
| 60 | 85 | 10 | C | металлическая | 0,02 | 72 NBR 902 | B2FUD | 334693 | ● |
| 60 | 85 | 12 | C | металлическая | 0,02 | 72 NBR 902 | B2FUD | 334692 | ● |
| 60 | 85 | 13 | C | металлическая | 0,02 | 72 NBR 902 | B2FUD | 334332 | ● |

● Поставляется со склада ○ По запросу: Оснастка имеется, короткий срок поставки



SIMM_RU.indb 105 27.05.2011 13:40:17

| d1 | d2 | b | DIN 3761 | Наружная поверхность | Давление | Материал | Конструкция | Артикул N° | |
|---|---|---|---|---|---|---|---|---|---|
| 60 | 90 | 10 | C | металлическая | 0,02 | 72 NBR 902 | B2FUD | 334353 | ● |
| 60 | 90 | 12 | C | металлическая | 0,02 | 72 NBR 902 | B2FUD | 334668 | ● |
| 60 | 95 | 13 | C | металлическая | 0,05 | 72 NBR 902 | B2U | 23142 | ● |
| 61 | 85 | 13 | C | металлическая | 0,05 | 72 NBR 902 | B2U | 23145 | ○ |
| 62 | 80 | 10 | C | металлическая | 0,05 | 72 NBR 902 | B2U | 23148 | ● |
| 62 | 80 | 12 | C | металлическая | 0,05 | 72 NBR 902 | B2U | 11647 | ● |
| 62 | 85 | 10 | C | металлическая | 0,05 | 72 NBR 902 | B2U | 23149 | ● |
| 62 | 85 | 12 | C | металлическая | 0,05 | 72 NBR 902 | B2 | 2503 | ● |
| 62 | 85 | 13 | C | металлическая | 0,05 | 72 NBR 902 | B2U | 23150 | ○ |
| 62 | 85 | 13 | CS | металлическая | 0,05 | 72 NBR 902 | B2USL | 23433 | ● |
| 62 | 90 | 10 | C | металлическая | 0,05 | 72 NBR 902 | B2U | 22780 | ○ |
| 62 | 90 | 12 | C | металлическая | 0,05 | 72 NBR 902 | B2U | 23151 | ● |
| 62 | 100 | 13 | C | металлическая | 0,05 | 72 NBR 902 | B2 | 23152 | ● |
| 63 | 85 | 10 | C | металлическая | 0,05 | 72 NBR 902 | B2U | 23153 | ● |
| 63 | 85 | 12 | C | металлическая | 0,05 | 72 NBR 902 | B2U | 14876 | ○ |
| 63 | 85 | 13 | C | металлическая | 0,05 | 72 NBR 902 | B2 | 23154 | ○ |
| 63 | 90 | 12 | C | металлическая | 0,05 | 72 NBR 902 | B2 | 2792 | ● |
| 63,5 | 82,55 | 9,5 | C | металлическая | 0,05 | 72 NBR 902 | B2U | 23156 | ● |
| 64 | 80 | 13 | C | металлическая | 0,05 | 72 NBR 902 | B2 | 22781 | ● |
| 64 | 85 | 10 | C | металлическая | 0,05 | 72 NBR 902 | B2U | 23545 | ● |
| 64 | 85 | 13 | C | металлическая | 0,05 | 72 NBR 902 | B2U | 23160 | ● |
| 64 | 90 | 10 | C | металлическая | 0,05 | 72 NBR 902 | B2U | 22782 | ○ |
| 64 | 90 | 13 | C | металлическая | 0,05 | 72 NBR 902 | B2 | 23161 | ○ |
| 64 | 90 | 13 | CS | металлическая | 0,05 | 72 NBR 902 | B2USL | 23454 | ● |
| 65 | 85 | 10 | C | металлическая | 0,02 | 72 NBR 902 | B2FUD | 334697 | ● |
| 65 | 85 | 10 | C | металлическая | 0,05 | 75 FKM 585 | B2U | 389134 | ○ |
| 65 | 85 | 12 | C | металлическая | 0,02 | 72 NBR 902 | B2FUD | 334696 | ● |
| 65 | 85 | 13 | C | металлическая | 0,02 | 72 NBR 902 | B2FUD | 334336 | ● |
| 65 | 90 | 10 | C | металлическая | 0,02 | 72 NBR 902 | B2FUD | 334664 | ● |
| 65 | 90 | 12 | CS | металлическая | 0,05 | 72 NBR 902 | B2USL | 34900 | ● |
| 65 | 90 | 12 | C | металлическая | 0,02 | 72 NBR 902 | B2FUD | 334352 | ● |
| 65 | 90 | 13 | C | металлическая | 0,02 | 72 NBR 902 | B2FUD | 334663 | ● |
| 65 | 95 | 13 | C | металлическая | 0,05 | 72 NBR 902 | B2U | 23166 | ● |
| 65 | 100 | 10 | C | металлическая | 0,05 | 72 NBR 902 | B2U | 22783 | ● |
| 65 | 100 | 12 | C | металлическая | 0,05 | 72 NBR 902 | B2 | 19775 | ● |
| 65 | 100 | 13 | C | металлическая | 0,05 | 72 NBR 902 | B2U | 23167 | ● |
| 66 | 90 | 13 | C | металлическая | 0,05 | 72 NBR 902 | B2 | 23171 | ● |
| 67 | 85 | 10 | C | металлическая | 0,02 | 72 NBR 902 | B2FUD | 334972 | ● |
| 67 | 85 | 10 | C | металлическая | 0,05 | 72 NBR 902 | B2U | 415598 | ● |
| 67 | 90 | 10 | C | металлическая | 0,05 | 72 NBR 902 | B2 | 22784 | ○ |
| 67 | 90 | 13 | C | металлическая | 0,05 | 72 NBR 902 | B2 | 23174 | ● |
| 68 | 90 | 10 | C | металлическая | 0,05 | 72 NBR 902 | B2 | 23176 | ● |
| 68 | 90 | 10 | CS | металлическая | 0,05 | 72 NBR 902 | B2SL | 38056 | ● |
| 68 | 90 | 12 | C | металлическая | 0,05 | 72 NBR 902 | B2U | 23177 | ● |
| 68 | 95 | 13 | C | металлическая | 0,05 | 72 NBR 902 | B2U | 23178 | ● |
| 68 | 100 | 10 | C | металлическая | 0,05 | 72 NBR 902 | B2 | 23180 | ● |
| 68 | 100 | 12 | C | металлическая | 0,05 | 72 NBR 902 | B2U | 23179 | ● |
| 70 | 90 | 10 | C | металлическая | 0,02 | 72 NBR 902 | B2FUD | 334651 | ● |
| 70 | 90 | 12 | C | металлическая | 0,02 | 72 NBR 902 | B2FUD | 334650 | ● |
| 70 | 90 | 13 | CS | металлическая | 0,05 | 72 NBR 902 | B2USL | 23457 | ● |
| 70 | 90 | 13 | C | металлическая | 0,02 | 72 NBR 902 | B2FUD | 334358 | ● |
| 70 | 95 | 10 | C | металлическая | 0,05 | 72 NBR 902 | B2U | 22786 | ● |
| 70 | 95 | 13 | C | металлическая | 0,05 | 72 NBR 902 | B2U | 23185 | ● |
| 70 | 98 | 13 | C | металлическая | 0,05 | 72 NBR 902 | B2 | 23186 | ○ |
| 70 | 100 | 10 | C | металлическая | 0,02 | 72 NBR 902 | B2FUD | 334702 | ● |
| 70 | 100 | 12 | C | металлическая | 0,02 | 72 NBR 902 | B2FUD | 334338 | ● |
| 70 | 100 | 13 | C | металлическая | 0,02 | 72 NBR 902 | B2FUD | 334700 | ● |
| 70 | 105 | 13 | C | металлическая | 0,05 | 72 NBR 902 | B2 | 23189 | ● |
| 70 | 110 | 13 | C | металлическая | 0,05 | 72 NBR 902 | B2 | 23190 | ● |
| 72 | 90 | 10 | C | металлическая | 0,05 | 72 NBR 902 | B2U | 22788 | ● |
| 72 | 90 | 13 | C | металлическая | 0,05 | 72 NBR 902 | B2U | 22789 | ○ |
| 72 | 95 | 10 | C | металлическая | 0,05 | 72 NBR 902 | B2U | 23192 | ● |
| 72 | 95 | 12 | C | металлическая | 0,05 | 72 NBR 902 | B2U | 2634 | ● |
| 72 | 95 | 13 | C | металлическая | 0,05 | 72 NBR 902 | B2U | 4774 | ○ |
| 72 | 95 | 13 | C | металлическая | 0,05 | 75 FKM 595 | B2 | 322085 | ○ |

● Поставляется со склада ○ По запросу: Оснастка имеется, короткий срок поставки



SIMM_RU.indb 106 27.05.2011 13:40:18

| d1 | d2 | b | DIN 3761 | Наружная поверхность | Давление | Материал | Конструкция | Артикул N° | |
|---|---|---|---|---|---|---|---|---|---|
| 72 | 100 | 10 | C | металлическая | 0,05 | 72 NBR 902 | B2U | 23194 | ● |
| 72 | 100 | 12 | C | металлическая | 0,05 | 72 NBR 902 | B2 | 16196 | ● |
| 72 | 100 | 13 | C | металлическая | 0,05 | 72 NBR 902 | B2 | 23195 | ● |
| 72 | 105 | 13 | C | металлическая | 0,05 | 72 NBR 902 | B2 | 23196 | ● |
| 72 | 110 | 13 | C | металлическая | 0,05 | 72 NBR 902 | B2 | 23197 | ● |
| 73 | 95 | 10 | C | металлическая | 0,05 | 72 NBR 902 | B2U | 22790 | ● |
| 73 | 100 | 13 | C | металлическая | 0,05 | 72 NBR 902 | B2 | 23198 | ● |
| 74 | 90 | 10 | C | металлическая | 0,05 | 72 NBR 902 | B2U | 22792 | ● |
| 74 | 95 | 10 | C | металлическая | 0,05 | 72 NBR 902 | B2U | 22793 | ● |
| 74 | 100 | 13 | C | металлическая | 0,05 | 72 NBR 902 | B2 | 23200 | ● |
| 75 | 90 | 12 | C | металлическая | 0,05 | 72 NBR 902 | B2U | 22795 | ● |
| 75 | 95 | 10 | C | металлическая | 0,02 | 72 NBR 902 | B2FUD | 334596 | ● |
| 75 | 95 | 12 | C | металлическая | 0,02 | 72 NBR 902 | B2FUD | 334595 | ● |
| 75 | 95 | 13 | C | металлическая | 0,05 | 72 NBR 902 | B2 | 22839 | ○ |
| 75 | 100 | 10 | C | металлическая | 0,02 | 72 NBR 902 | B2FUD | 334331 | ● |
| 75 | 100 | 12 | C | металлическая | 0,02 | 72 NBR 902 | B2FUD | 334973 | ● |
| 75 | 100 | 13 | C | металлическая | 0,05 | 72 NBR 902 | B2 | 23529 | ● |
| 75 | 100 | 13 | CS | металлическая | 0,02 | 72 NBR 902 | B2FUDSL | 334974 | ● |
| 75 | 105 | 13 | C | металлическая | 0,05 | 72 NBR 902 | B2U | 23207 | ● |
| 75 | 110 | 13 | C | металлическая | 0,05 | 72 NBR 902 | B2U | 23208 | ● |
| 75 | 115 | 13 | C | металлическая | 0,02 | 72 NBR 902 | B2FUD | 335192 | ● |
| 76 | 100 | 13 | C | металлическая | 0,05 | 72 NBR 902 | B2 | 23210 | ○ |
| 76 | 110 | 13 | C | металлическая | 0,05 | 72 NBR 902 | B2 | 23212 | ● |
| 76,2 | 101,6 | 11,9 | C | металлическая | 0,05 | 72 NBR 902 | B2U | 23213 | ● |
| 77 | 95 | 10 | C | металлическая | 0,05 | 72 NBR 902 | B2U | 22797 | ● |
| 77 | 100 | 10 | C | металлическая | 0,05 | 72 NBR 902 | B2U | 22798 | ● |
| 78 | 95 | 13 | C | металлическая | 0,05 | 72 NBR 902 | B2 | 22799 | ● |
| 78 | 100 | 10 | C | металлическая | 0,05 | 72 NBR 902 | B2 | 22800 | ● |
| 78 | 100 | 12 | C | металлическая | 0,05 | 72 NBR 902 | B2 | 23214 | ○ |
| 78 | 105 | 13 | C | металлическая | 0,05 | 72 NBR 902 | B2 | 23215 | ● |
| 78 | 110 | 13 | C | металлическая | 0,05 | 72 NBR 902 | B2 | 23216 | ● |
| 80 | 95 | 10 | C | металлическая | 0,05 | 72 NBR 902 | B2U | 106305 | ● |
| 80 | 100 | 10 | C | металлическая | 0,02 | 72 NBR 902 | B2FUD | 334355 | ● |
| 80 | 100 | 12 | CS | металлическая | 0,05 | 72 NBR 902 | B2USL | 34903 | ● |
| 80 | 100 | 12 | C | металлическая | 0,02 | 72 NBR 902 | B2FUD | 334362 | ● |
| 80 | 100 | 13 | C | металлическая | 0,02 | 72 NBR 902 | B2FUD | 334359 | ● |
| 80 | 100 | 13 | CS | металлическая | 0,02 | 72 NBR 902 | B2FUDSL | 335999 | ● |
| 80 | 105 | 13 | C | металлическая | 0,02 | 72 NBR 902 | B2FUD | 356384 | ● |
| 80 | 110 | 12 | C | металлическая | 0,05 | 72 NBR 902 | B2U | 11434 | ● |
| 80 | 110 | 13 | C | металлическая | 0,05 | 72 NBR 902 | B2U | 23223 | ● |
| 80 | 120 | 13 | C | металлическая | 0,05 | 72 NBR 902 | B2 | 23224 | ● |
| 80 | 125 | 13 | C | металлическая | 0,05 | 72 NBR 902 | B2U | 23225 | ● |
| 81 | 100 | 10 | C | металлическая | 0,05 | 72 NBR 902 | B2 | 22803 | ● |
| 81 | 100 | 13 | C | металлическая | 0,05 | 72 NBR 902 | B2 | 22804 | ○ |
| 82 | 105 | 13 | C | металлическая | 0,05 | 72 NBR 902 | B2U | 23227 | ● |
| 82 | 110 | 13 | C | металлическая | 0,05 | 72 NBR 902 | B2 | 23228 | ● |
| 82,55 | 114,3 | 13 | C | металлическая | 0,05 | 72 NBR 902 | B2U | 20656 | ○ |
| 84 | 105 | 13 | C | металлическая | 0,05 | 72 NBR 902 | B2U | 23231 | ○ |
| 84 | 110 | 12 | C | металлическая | 0,05 | 72 NBR 902 | B2 | 23232 | ● |
| 84,14 | 114,3 | 11,9 | C | металлическая | 0,02 | 72 NBR 902 | B2FUD | 338367 | ○ |
| 85 | 100 | 13 | C | металлическая | 0,05 | 72 NBR 902 | B2U | 22805 | ● |
| 85 | 105 | 13 | CS | металлическая | 0,05 | 72 NBR 902 | B2SL | 9687 | ● |
| 85 | 105 | 13 | C | металлическая | 0,05 | 72 NBR 902 | B2U | 23234 | ● |
| 85 | 110 | 13 | CS | металлическая | 0,02 | 72 NBR 902 | B2FUDSL | 334365 | ● |
| 85 | 110 | 13 | C | металлическая | 0,02 | 72 NBR 902 | B2FUD | 334975 | ● |
| 85 | 110 | 15 | C | металлическая | 0,02 | 72 NBR 902 | B2FUD | 334976 | ● |
| 85 | 115 | 13 | C | металлическая | 0,05 | 72 NBR 902 | B2U | 23236 | ● |
| 85 | 120 | 13 | C | металлическая | 0,05 | 72 NBR 902 | B2U | 23237 | ● |
| 85 | 120 | 15 | C | металлическая | 0,05 | 72 NBR 902 | B2 | 2515 | ● |
| 85 | 125 | 13 | C | металлическая | 0,05 | 72 NBR 902 | B2U | 23505 | ● |
| 85 | 130 | 13 | C | металлическая | 0,05 | 72 NBR 902 | B2U | 23238 | ● |
| 86 | 110 | 13 | C | металлическая | 0,05 | 72 NBR 902 | B2 | 23240 | ○ |
| 87 | 110 | 13 | C | металлическая | 0,05 | 72 NBR 902 | B2U | 23242 | ● |
| 88 | 110 | 13 | C | металлическая | 0,05 | 72 NBR 902 | B2U | 23243 | ● |
| 88 | 120 | 13 | C | металлическая | 0,05 | 72 NBR 902 | B2U | 23244 | ● |

● Поставляется со склада ○ По запросу: Оснастка имеется, короткий срок поставки



SIMM_RU.indb 107 27.05.2011 13:40:19

| d1 | d2 | b | DIN 3761 | Наружная поверхность | Давление | Материал | Конструкция | Артикул N° | |
|---|---|---|---|---|---|---|---|---|---|
| 89 | 110 | 13 | C | металлическая | 0,05 | 72 NBR 902 | B2 | 23246 | ● |
| 90 | 110 | 8 | C | металлическая | 0,05 | 72 NBR 902 | B2 | 22809 | ● |
| 90 | 110 | 13 | CS | металлическая | 0,05 | 72 NBR 902 | B2USL | 23467 | ● |
| 90 | 110 | 13 | C | металлическая | 0,02 | 72 NBR 902 | B2FUD | 334348 | ● |
| 90 | 110 | 15 | C | металлическая | 0,05 | 72 NBR 902 | B2U | 11436 | ● |
| 90 | 112,71 | 13 | C | металлическая | 0,02 | 72 NBR 902 | B2FUD | 334349 | ● |
| 90 | 115 | 9 | C | металлическая | 0,05 | 72 NBR 902 | B2 | 22810 | ● |
| 90 | 120 | 13 | C | металлическая | 0,02 | 72 NBR 902 | B2FUD | 334695 | ● |
| 90 | 120 | 13 | CS | металлическая | 0,02 | 72 NBR 902 | B2FUDSL | 335191 | ● |
| 90 | 120 | 15 | C | металлическая | 0,02 | 72 NBR 902 | B2FUD | 334339 | ● |
| 90 | 125 | 13 | C | металлическая | 0,05 | 72 NBR 902 | B2 | 23250 | ● |
| 90 | 130 | 13 | C | металлическая | 0,05 | 72 NBR 902 | B2 | 23251 | ● |
| 90 | 140 | 13 | C | металлическая | 0,05 | 72 NBR 902 | B2 | 23252 | ● |
| 92 | 120 | 13 | C | металлическая | 0,05 | 72 NBR 902 | B2 | 23253 | ● |
| 93 | 110 | 13 | C | металлическая | 0,05 | 72 NBR 902 | B2U | 22811 | ● |
| 94 | 120 | 13 | C | металлическая | 0,05 | 72 NBR 902 | B2 | 23258 | ● |
| 95 | 115 | 13 | C | металлическая | 0,02 | 72 NBR 902 | B2FUD | 334978 | ● |
| 95 | 120 | 13 | CS | металлическая | 0,05 | 72 NBR 902 | B2USL | 330834 | ● |
| 95 | 120 | 13 | C | металлическая | 0,02 | 72 NBR 902 | B2FUD | 334360 | ● |
| 95 | 120 | 13 | C | металлическая | 0,05 | 75 FKM 595 | B2U | 49004121 | ○ |
| 95 | 120 | 15 | C | металлическая | 0,02 | 72 NBR 902 | B2FUD | 334654 | ● |
| 95 | 125 | 13 | C | металлическая | 0,05 | 72 NBR 902 | B2U | 23262 | ● |
| 95 | 125 | 15 | C | металлическая | 0,05 | 72 NBR 902 | B2 | 2521 | ● |
| 95 | 130 | 13 | C | металлическая | 0,05 | 72 NBR 902 | B2U | 23263 | ● |
| 96 | 125 | 13 | C | металлическая | 0,05 | 72 NBR 902 | B2U | 23265 | ○ |
| 97 | 120 | 13 | C | металлическая | 0,05 | 72 NBR 902 | B2 | 23266 | ● |
| 98 | 120 | 13 | C | металлическая | 0,05 | 72 NBR 902 | B2 | 23269 | ● |
| 98 | 125 | 13 | C | металлическая | 0,05 | 72 NBR 902 | B2 | 23270 | ○ |
| 98 | 128 | 10 | C | металлическая | 0,05 | 72 NBR 902 | B2 | 23271 | ● |
| 98 | 130 | 13 | C | металлическая | 0,05 | 72 NBR 902 | B2 | 23272 | ● |
| 100 | 120 | 12 | C | металлическая | 0,05 | 75 FKM 595 | B2U | 2205 | ○ |
| 100 | 120 | 12 | C | металлическая | 0,05 | 72 NBR 902 | B2U | 307035 | ● |
| 100 | 120 | 13 | C | металлическая | 0,02 | 72 NBR 902 | B2FUD | 334350 | ● |
| 100 | 120 | 15 | C | металлическая | 0,05 | 72 NBR 902 | B2U | 9547 | ● |
| 100 | 125 | 13 | CS | металлическая | 0,05 | 72 NBR 902 | B2SL | 150733 | ● |
| 100 | 125 | 13 | C | металлическая | 0,02 | 72 NBR 902 | B2FUD | 335193 | ● |
| 100 | 125 | 15 | C | металлическая | 0,02 | 72 NBR 902 | B2FUD | 335984 | ● |
| 100 | 130 | 13 | CS | металлическая | 0,05 | 72 NBR 902 | B2USL | 23470 | ● |
| 100 | 130 | 13 | C | металлическая | 0,02 | 72 NBR 902 | B2FUD | 335169 | ● |
| 100 | 130 | 15 | C | металлическая | 0,02 | 72 NBR 902 | B2FUD | 335985 | ● |
| 100 | 140 | 13 | C | металлическая | 0,05 | 72 NBR 902 | B2U | 23278 | ● |
| 102 | 130 | 13 | C | металлическая | 0,05 | 72 NBR 902 | B2U | 23281 | ● |
| 103 | 125 | 13 | C | металлическая | 0,05 | 72 NBR 902 | B2U | 23283 | ● |
| 104 | 130 | 13 | C | металлическая | 0,05 | 72 NBR 902 | B2 | 23285 | ● |
| 105 | 125 | 13 | C | металлическая | 0,05 | 72 NBR 902 | B2U | 22815 | ● |
| 105 | 130 | 13 | C | металлическая | 0,05 | 72 NBR 902 | B2U | 23286 | ● |
| 105 | 130 | 15 | C | металлическая | 0,05 | 72 NBR 902 | B2U | 11439 | ● |
| 105 | 135 | 13 | C | металлическая | 0,05 | 72 NBR 902 | B2 | 365337 | ● |
| 105 | 140 | 13 | C | металлическая | 0,05 | 72 NBR 902 | B2U | 23288 | ● |
| 105 | 140 | 13 | CS | металлическая | 0,05 | 72 NBR 902 | B2USL | 38081 | ● |
| 105 | 140 | 15 | C | металлическая | 0,05 | 72 NBR 902 | B2 | 19633 | ● |
| 105 | 150 | 15 | C | металлическая | 0,05 | 72 NBR 902 | B2 | 23289 | ● |
| 106 | 130 | 13 | C | металлическая | 0,05 | 72 NBR 902 | B2 | 23290 | ○ |
| 107 | 130 | 13 | C | металлическая | 0,05 | 72 NBR 902 | B2 | 23291 | ● |
| 107 | 140 | 13 | C | металлическая | 0,05 | 72 NBR 902 | B2U | 23292 | ● |
| 108 | 130 | 13 | C | металлическая | 0,05 | 72 NBR 902 | B2 | 23293 | ● |
| 108 | 140 | 13 | C | металлическая | 0,05 | 72 NBR 902 | B2U | 23294 | ● |
| 110 | 128 | 9 | C | металлическая | 0,05 | 72 NBR 902 | B2 | 7792 | ● |
| 110 | 130 | 12 | C | металлическая | 0,05 | 75 FKM 595 | B2U | 2218 | ○ |
| 110 | 130 | 12 | C | металлическая | 0,05 | 72 NBR 902 | B2U | 418208 | ● |
| 110 | 130 | 13 | C | металлическая | 0,02 | 72 NBR 902 | B2FUD | 341230 | ● |
| 110 | 130 | 15 | C | металлическая | 0,02 | 72 NBR 902 | B2FUD | 341239 | ● |
| 110 | 140 | 13 | CS | металлическая | 0,02 | 72 NBR 902 | B2FUDSL | 335171 | ● |
| 110 | 140 | 13 | C | металлическая | 0,02 | 72 NBR 902 | B2FUD | 345079 | ● |
| 110 | 140 | 15 | C | металлическая | 0,02 | 72 NBR 902 | B2FUD | 335988 | ● |

● Поставляется со склада ○ По запросу: Оснастка имеется, короткий срок поставки



SIMM_RU.indb 108 27.05.2011 13:40:20

| d1 | d2 | b | DIN 3761 | Наружная поверхность | Давление | Материал | Конструкция | Артикул N° | |
|---|---|---|---|---|---|---|---|---|---|
| 110 | 150 | 13 | C | металлическая | 0,02 | 72 NBR 902 | B2FUD | 364342 | ● |
| 110 | 150 | 15 | C | металлическая | 0,02 | 72 NBR 902 | B2FUD | 366328 | ● |
| 112 | 140 | 13 | C | металлическая | 0,05 | 72 NBR 902 | B2 | 23299 | ● |
| 112 | 150 | 15 | C | металлическая | 0,05 | 72 NBR 902 | B2 | 23301 | ● |
| 113 | 140 | 13 | C | металлическая | 0,05 | 72 NBR 902 | B2 | 23302 | ● |
| 114 | 140 | 13 | C | металлическая | 0,05 | 72 NBR 902 | B2U | 23303 | ● |
| 115 | 140 | 11 | CS | металлическая | 0,05 | 72 NBR 902 | B2USL | 23557 | ● |
| 115 | 140 | 12 | C | металлическая | 0,05 | 75 FKM 595 | B2U | 2231 | ○ |
| 115 | 140 | 13 | C | металлическая | 0,02 | 72 NBR 902 | B2FUD | 335167 | ● |
| 115 | 140 | 15 | C | металлическая | 0,02 | 72 NBR 902 | B2FUD | 335995 | ● |
| 115 | 150 | 13 | C | металлическая | 0,05 | 72 NBR 902 | B2U | 23309 | ○ |
| 115 | 150 | 15 | C | металлическая | 0,05 | 72 NBR 902 | B2 | 23310 | ● |
| 115 | 160 | 15 | C | металлическая | 0,05 | 72 NBR 902 | B2 | 23311 | ● |
| 116 | 140 | 13 | C | металлическая | 0,05 | 72 NBR 902 | B2 | 23530 | ○ |
| 118 | 140 | 13 | C | металлическая | 0,05 | 72 NBR 902 | B2 | 23313 | ● |
| 118 | 150 | 15 | C | металлическая | 0,05 | 72 NBR 902 | B2 | 23314 | ● |
| 118 | 160 | 15 | C | металлическая | 0,05 | 72 NBR 902 | B2U | 23315 | ● |
| 120 | 140 | 13 | C | металлическая | 0,02 | 72 NBR 902 | B2FUD | 335172 | ● |
| 120 | 145 | 15 | C | металлическая | 0,05 | 72 NBR 902 | B2U | 66352 | ○ |
| 120 | 150 | 13 | C | металлическая | 0,02 | 72 NBR 902 | B2FUD | 335986 | ● |
| 120 | 150 | 15 | CS | металлическая | 0,05 | 72 NBR 902 | B2SL | 12059 | ● |
| 120 | 150 | 15 | C | металлическая | 0,02 | 72 NBR 902 | B2FUD | 335987 | ● |
| 120 | 160 | 13 | C | металлическая | 0,05 | 72 NBR 902 | B2 | 23319 | ● |
| 120 | 160 | 15 | C | металлическая | 0,05 | 72 NBR 902 | B2 | 23320 | ● |
| 120 | 170 | 15 | C | металлическая | 0,05 | 72 NBR 902 | B2U | 23533 | ● |
| 122 | 150 | 13 | C | металлическая | 0,05 | 72 NBR 902 | B2U | 23322 | ● |
| 122 | 150 | 15 | C | металлическая | 0,05 | 72 NBR 902 | B2 | 23323 | ○ |
| 124 | 150 | 15 | C | металлическая | 0,05 | 72 NBR 902 | B2 | 23324 | ● |
| 125 | 150 | 13 | C | металлическая | 0,02 | 72 NBR 902 | B2FUD | 335161 | ● |
| 125 | 150 | 15 | C | металлическая | 0,02 | 72 NBR 902 | B2FUD | 335994 | ● |
| 125 | 150 | 15 | CS | металлическая | 0,05 | 72 NBR 902 | B2USL | 409243 | ● |
| 125 | 152,4 | 15 | C | металлическая | 0,05 | 72 NBR 902 | B2 | 3824 | ○ |
| 125 | 160 | 13 | C | металлическая | 0,05 | 72 NBR 902 | B2 | 23328 | ● |
| 125 | 160 | 15 | C | металлическая | 0,05 | 72 NBR 902 | B2 | 23329 | ● |
| 125 | 160 | 15 | CS | металлическая | 0,05 | 72 NBR 902 | B2SL | 25638 | ○ |
| 125 | 170 | 13 | C | металлическая | 0,05 | 72 NBR 902 | B2 | 23330 | ● |
| 125 | 170 | 15 | C | металлическая | 0,05 | 72 NBR 902 | B2 | 23331 | ● |
| 128 | 146 | 13,5 | C | металлическая | 0,02 | 72 NBR 902 | B2FUD | 341229 | ● |
| 128 | 150 | 12,5 | C | металлическая | 0,05 | 75 FKM 585 | B2U | 24662 | ○ |
| 128 | 150 | 15 | C | металлическая | 0,05 | 72 NBR 902 | B2U | 23332 | ● |
| 128 | 160 | 15 | C | металлическая | 0,05 | 72 NBR 902 | B2U | 23333 | ● |
| 129 | 160 | 15 | C | металлическая | 0,05 | 72 NBR 902 | B2 | 23335 | ● |
| 130 | 155 | 10 | C | металлическая | 0,05 | 72 NBR 902 | B2U | 21415 | ● |
| 130 | 160 | 13 | C | металлическая | 0,05 | 72 NBR 902 | B2U | 23336 | ● |
| 130 | 160 | 15 | CS | металлическая | 0,05 | 72 NBR 902 | B2USL | 34910 | ● |
| 130 | 160 | 15 | C | металлическая | 0,02 | 72 NBR 902 | B2FUD | 364341 | ● |
| 130 | 165 | 13 | C | металлическая | 0,05 | 72 NBR 902 | B2U | 23338 | ● |
| 130 | 170 | 13 | C | металлическая | 0,05 | 72 NBR 902 | B2 | 23340 | ● |
| 130 | 170 | 15 | C | металлическая | 0,05 | 72 NBR 902 | B2 | 23342 | ● |
| 130 | 170 | 15 | CS | металлическая | 0,05 | 72 NBR 902 | B2USL | 23476 | ● |
| 130 | 180 | 15 | C | металлическая | 0,05 | 72 NBR 902 | B2U | 23343 | ● |
| 132 | 160 | 13 | C | металлическая | 0,05 | 72 NBR 902 | B2 | 23344 | ● |
| 132 | 160 | 15 | C | металлическая | 0,05 | 72 NBR 902 | B2 | 23345 | ○ |
| 135 | 160 | 13 | C | металлическая | 0,02 | 72 NBR 902 | B2FUD | 335199 | ● |
| 135 | 160 | 14 | C | металлическая | 0,05 | 75 FKM 595 | B2 | 432265 | ○ |
| 135 | 160 | 15 | C | металлическая | 0,02 | 72 NBR 902 | B2FUD | 335991 | ● |
| 135 | 165 | 13 | C | металлическая | 0,05 | 72 NBR 902 | B2U | 23348 | ● |
| 135 | 165 | 15 | C | металлическая | 0,05 | 72 NBR 902 | B2 | 23537 | ● |
| 135 | 170 | 13 | C | металлическая | 0,05 | 72 NBR 902 | B2U | 23349 | ● |
| 135 | 170 | 15 | C | металлическая | 0,05 | 72 NBR 902 | B2U | 23350 | ● |
| 135 | 180 | 15 | C | металлическая | 0,05 | 72 NBR 902 | B2U | 23351 | ● |
| 138 | 160 | 15 | C | металлическая | 0,02 | 72 NBR 902 | B2FUD | 335197 | ● |
| 138 | 170 | 15 | C | металлическая | 0,05 | 72 NBR 902 | B2U | 23352 | ● |
| 140 | 160 | 13 | C | металлическая | 0,05 | 72 NBR 902 | B2U | 374756 | ● |
| 140 | 160 | 15 | C | металлическая | 0,02 | 72 NBR 902 | B2FUD | 345082 | ● |

● Поставляется со склада ○ По запросу: Оснастка имеется, короткий срок поставки



SIMM_RU.indb 109 27.05.2011 13:40:23

| d1 | d2 | b | DIN 3761 | Наружная поверхность | Давление | Материал | Конструкция | Артикул N° | |
|---|---|---|---|---|---|---|---|---|---|
| 140 | 165 | 12 | C | металлическая | 0,05 | 72 NBR 902 | B2 | 22821 | ● |
| 140 | 165 | 15 | C | металлическая | 0,05 | 72 NBR 902 | B2U | 23354 | ● |
| 140 | 170 | 13 | CS | металлическая | 0,05 | 75 FKM 595 | B2SL | 2272 | ○ |
| 140 | 170 | 13 | C | металлическая | 0,02 | 72 NBR 902 | B2FUD | 335198 | ● |
| 140 | 170 | 15 | CS | металлическая | 0,02 | 72 NBR 902 | B2FUDSL | 334337 | ● |
| 140 | 170 | 15 | C | металлическая | 0,02 | 72 NBR 902 | B2FUD | 335993 | ● |
| 140 | 180 | 15 | C | металлическая | 0,05 | 72 NBR 902 | B2 | 23357 | ● |
| 140 | 180 | 15 | CS | металлическая | 0,05 | 72 NBR 902 | B2SL | 321493 | ● |
| 140 | 190 | 15 | C | металлическая | 0,05 | 72 NBR 902 | B2 | 23358 | ● |
| 142 | 170 | 15 | C | металлическая | 0,05 | 72 NBR 902 | B2U | 23535 | ● |
| 144 | 180 | 15 | C | металлическая | 0,05 | 72 NBR 902 | B2 | 23359 | ● |
| 145 | 165 | 13 | C | металлическая | 0,02 | 72 NBR 902 | B2FUD | 341228 | ● |
| 145 | 170 | 13 | CS | металлическая | 0,05 | 72 NBR 902 | B2SL | 5238 | ● |
| 145 | 170 | 13 | C | металлическая | 0,05 | 72 NBR 902 | B2U | 23360 | ● |
| 145 | 170 | 15 | C | металлическая | 0,05 | 72 NBR 902 | B2U | 23361 | ● |
| 145 | 175 | 13 | C | металлическая | 0,05 | 72 NBR 902 | B2U | 114908 | ● |
| 145 | 175 | 15 | C | металлическая | 0,05 | 72 NBR 902 | B2 | 2619 | ● |
| 145 | 180 | 13 | C | металлическая | 0,05 | 72 NBR 902 | B2 | 23362 | ● |
| 145 | 180 | 15 | C | металлическая | 0,05 | 72 NBR 902 | B2U | 23363 | ● |
| 145 | 190 | 15 | C | металлическая | 0,05 | 72 NBR 902 | B2 | 23364 | ● |
| 146 | 178 | 14 | C | металлическая | 0,05 | 72 NBR 902 | B2 | 23366 | ○ |
| 148 | 170 | 14,5 | CS | металлическая | 0,02 | 72 NBR 902 | B2FUDSL | 341227 | ○ |
| 148 | 170 | 15 | C | металлическая | 0,05 | 72 NBR 902 | B2U | 23367 | ● |
| 148 | 180 | 15 | C | металлическая | 0,05 | 72 NBR 902 | B2U | 23368 | ● |
| 150 | 170 | 15 | C | металлическая | 0,05 | 72 NBR 902 | B2U | 345083 | ● |
| 150 | 180 | 13 | C | металлическая | 0,05 | 72 NBR 902 | B2U | 23370 | ● |
| 150 | 180 | 13 | C | металлическая | 0,05 | 75 FKM 595 | B2 | 431416 | ○ |
| 150 | 180 | 15 | C | металлическая | 0,05 | 72 NBR 902 | B2U | 23371 | ● |
| 150 | 180 | 15 | CS | металлическая | 0,05 | 72 NBR 902 | B2USL | 355455 | ● |
| 150 | 190 | 15 | C | металлическая | 0,05 | 72 NBR 902 | B2U | 23372 | ● |
| 150 | 190 | 15 | C | металлическая | 0,05 | 75 FKM 595 | B2 | 49033343 | ○ |
| 150 | 200 | 15 | C | металлическая | 0,05 | 72 NBR 902 | B2 | 23373 | ● |
| 155 | 180 | 15 | C | металлическая | 0,05 | 72 NBR 902 | B2 | 23376 | ● |
| 155 | 190 | 15 | C | металлическая | 0,05 | 72 NBR 902 | B2 | 23377 | ● |
| 155 | 200 | 15 | C | металлическая | 0,05 | 72 NBR 902 | B2 | 23379 | ● |
| 158 | 180 | 15 | C | металлическая | 0,05 | 72 NBR 902 | B2U | 22826 | ● |
| 160 | 180 | 15 | C | металлическая | 0,02 | 72 NBR 902 | B2FUD | 395523 | ● |
| 160 | 190 | 13 | C | металлическая | 0,05 | 72 NBR 902 | B2 | 23380 | ● |
| 160 | 190 | 15 | C | металлическая | 0,05 | 72 NBR 902 | B2U | 23381 | ● |
| 160 | 190 | 15 | CS | металлическая | 0,02 | 72 NBR 902 | B2FUDSL | 355453 | ● |
| 160 | 200 | 15 | C | металлическая | 0,05 | 72 NBR 902 | B2U | 23383 | ● |
| 162 | 190 | 15 | C | металлическая | 0,05 | 72 NBR 902 | B2 | 23384 | ● |
| 165 | 190 | 13 | C | металлическая | 0,05 | 72 NBR 902 | B2U | 23386 | ● |
| 165 | 190 | 15 | C | металлическая | 0,05 | 72 NBR 902 | B2U | 23387 | ● |
| 165 | 200 | 15 | C | металлическая | 0,05 | 72 NBR 902 | B2 | 23388 | ● |
| 168 | 190 | 15 | C | металлическая | 0,05 | 72 NBR 902 | B2U | 22828 | ● |
| 168 | 200 | 15 | C | металлическая | 0,05 | 72 NBR 902 | B2U | 23389 | ● |
| 168 | 200 | 15 | C | металлическая | 0,05 | 75 FKM 585 | B2U | 326623 | ○ |
| 170 | 190 | 15 | C | металлическая | 0,02 | 72 NBR 902 | B2FUD | 341226 | ● |
| 170 | 200 | 13 | C | металлическая | 0,05 | 72 NBR 902 | B2U | 23391 | ● |
| 170 | 200 | 15 | CS | металлическая | 0,05 | 72 NBR 902 | B2SL | 23503 | ● |
| 170 | 200 | 15 | C | металлическая | 0,02 | 72 NBR 902 | B2FUD | 355457 | ● |
| 170 | 215 | 16 | C | металлическая | 0,05 | 72 NBR 902 | B2 | 23393 | ○ |
| 170 | 215 | 16 | CS | металлическая | 0,05 | 72 NBR 902 | B2USL | 478559 | ○ |
| 170 | 215 | 16 | C | металлическая | 0,05 | 72 NBR 902 | B2U | 478560 | ● |
| 172 | 200 | 15 | C | металлическая | 0,05 | 72 NBR 902 | B2U | 23395 | ● |
| 175 | 200 | 15 | C | металлическая | 0,02 | 72 NBR 902 | B2FUD | 334979 | ● |
| 175 | 215 | 16 | C | металлическая | 0,05 | 72 NBR 902 | B2U | 23397 | ● |
| 178 | 200 | 15 | C | металлическая | 0,05 | 72 NBR 902 | B2U | 23399 | ● |
| 178 | 215 | 16 | C | металлическая | 0,05 | 72 NBR 902 | B2 | 23400 | ● |
| 180 | 200 | 12 | C | металлическая | 0,05 | 72 NBR 902 | B2U | 339544 | ● |
| 180 | 200 | 15 | C | металлическая | 0,05 | 72 NBR 902 | B2U | 23567 | ● |
| 180 | 200 | 15 | CS | металлическая | 0,05 | 72 NBR 902 | B2SL | 326786 | ● |
| 180 | 210 | 15 | C | металлическая | 0,05 | 72 NBR 902 | B2U | 2630 | ● |
| 180 | 215 | 15 | CS | металлическая | 0,05 | 72 NBR 902 | B2USL | 27471 | ● |

● Поставляется со склада ○ По запросу: Оснастка имеется, короткий срок поставки



SIMM_RU.indb 110 27.05.2011 13:40:26

| d1 | d2 | b | DIN 3761 | Наружная поверхность | Давление | Материал | Конструкция | Артикул N° | |
|---|---|---|---|---|---|---|---|---|---|
| 180 | 215 | 16 | C | металлическая | 0,05 | 72 NBR 902 | B2U | 23402 | ● |
| 180 | 220 | 16 | C | металлическая | 0,05 | 72 NBR 902 | B2 | 23403 | ● |
| 182 | 215 | 16 | C | металлическая | 0,05 | 72 NBR 902 | B2 | 23404 | ● |
| 185 | 215 | 15 | C | металлическая | 0,05 | 72 NBR 902 | B2U | 23405 | ● |
| 185 | 215 | 16 | CS | металлическая | 0,05 | 72 NBR 902 | B2SL | 23480 | ○ |
| 185 | 215 | 16 | CS | металлическая | 0,05 | 72 NBR 902 | B2SL | 100795 | ● |
| 185 | 215 | 16 | C | металлическая | 0,05 | 75 FKM 585 | B2U | 471587 | ○ |
| 185 | 230 | 16 | C | металлическая | 0,05 | 72 NBR 902 | B2 | 23406 | ● |
| 188 | 215 | 16 | C | металлическая | 0,05 | 72 NBR 902 | B2 | 23407 | ● |
| 190 | 215 | 16 | C | металлическая | 0,05 | 72 NBR 902 | B2U | 22831 | ● |
| 190 | 220 | 15 | C | металлическая | 0,02 | 72 NBR 902 | B2FUD | 345085 | ● |
| 190 | 230 | 16 | C | металлическая | 0,05 | 72 NBR 902 | B2 | 23409 | ● |
| 195 | 220 | 16 | C | металлическая | 0,05 | 72 NBR 902 | B2U | 23411 | ● |
| 195 | 220 | 16 | C | металлическая | 0,05 | 75 FKM 595 | B2U | 530942 | ○ |
| 195 | 230 | 15 | C | металлическая | 0,05 | 72 NBR 902 | B2 | 23412 | ● |
| 200 | 230 | 15 | C | металлическая | 0,05 | 72 NBR 902 | B2U | 23414 | ● |
| 200 | 230 | 15 | CS | металлическая | 0,05 | 72 NBR 902 | B2SL | 34917 | ● |
| 200 | 250 | 15 | C | металлическая | 0,05 | 72 NBR 902 | B2 | 23415 | ● |
| 205 | 230 | 16 | C | металлическая | 0,05 | 72 NBR 902 | B2U | 22832 | ● |
| 205 | 250 | 16 | C | металлическая | 0,05 | 72 NBR 902 | B2 | 25648 | ● |
| 210 | 240 | 15 | C | металлическая | 0,05 | 72 NBR 902 | B2 | 2551 | ● |
| 210 | 240 | 15 | C | металлическая | 0,05 | 75 FKM 595 | B2U | 312565 | ○ |
| 210 | 250 | 16 | C | металлическая | 0,05 | 72 NBR 902 | B2U | 23418 | ● |
| 215 | 245 | 16 | C | металлическая | 0,05 | 75 FKM 585 | B2U | 327418 | ● |
| 215 | 250 | 16 | C | металлическая | 0,05 | 72 NBR 902 | B2U | 23419 | ● |
| 215 | 250 | 16 | C | металлическая | 0,05 | 75 FKM 595 | B2U | 429789 | ○ |
| 218 | 250 | 16 | C | металлическая | 0,05 | 72 NBR 902 | B2 | 23420 | ● |
| 220 | 250 | 15 | C | металлическая | 0,05 | 72 NBR 902 | B2U | 23421 | ● |
| 220 | 250 | 15 | CS | металлическая | 0,05 | 72 NBR 902 | B2SL | 150730 | ● |
| 220 | 250 | 15 | C | металлическая | 0,05 | 75 FKM 595 | B2U | 433549 | ○ |
| 220 | 250 | 15 | CS | металлическая | 0,05 | 72 NBR 902 | B2USL | 478509 | ○ |
| 220 | 250 | 15 | C | металлическая | 0,05 | 72 NBR 902 | B2U | 478510 | ○ |
| 220 | 270 | 15 | C | металлическая | 0,05 | 72 NBR 902 | B2 | 23714 | ● |
| 225 | 250 | 16 | C | металлическая | 0,05 | 72 NBR 902 | B2 | 22834 | ● |
| 225 | 270 | 16 | C | металлическая | 0,05 | 72 NBR 902 | B2 | 23715 | ● |
| 230 | 260 | 15 | C | металлическая | 0,05 | 72 NBR 902 | B2 | 2555 | ● |
| 230 | 260 | 15 | C | металлическая | 0,05 | 75 FKM 595 | B2 | 83032 | ○ |
| 230 | 270 | 15 | C | металлическая | 0,05 | 72 NBR 902 | B2 | 23718 | ● |
| 230 | 280 | 16 | C | металлическая | 0,05 | 72 NBR 902 | B2 | 23719 | ● |
| 235 | 270 | 16 | C | металлическая | 0,05 | 72 NBR 902 | B2U | 23720 | ● |
| 240 | 270 | 15 | C | металлическая | 0,05 | 75 FKM 585 | B2U | 67082 | ○ |
| 240 | 270 | 15 | CS | металлическая | 0,05 | 72 NBR 902 | B2USL | 478504 | ● |
| 240 | 270 | 15 | C | металлическая | 0,05 | 72 NBR 902 | B2U | 478505 | ● |
| 240 | 280 | 16 | C | металлическая | 0,05 | 72 NBR 902 | B2 | 23722 | ● |
| 240 | 280 | 16 | C | металлическая | 0,05 | 75 FKM 585 | B2 | 455906 | ○ |
| 240 | 290 | 16 | C | металлическая | 0,05 | 72 NBR 902 | B2 | 23723 | ● |
| 245 | 270 | 16 | C | металлическая | 0,05 | 72 NBR 902 | B2U | 23708 | ● |
| 250 | 280 | 15 | C | металлическая | 0,05 | 72 NBR 902 | B2 | 2563 | ○ |
| 250 | 280 | 15 | C | металлическая | 0,05 | 75 FKM 585 | B2 | 330565 | ○ |
| 250 | 280 | 15 | CS | металлическая | 0,05 | 72 NBR 902 | B2SL | 478501 | ● |
| 250 | 280 | 15 | C | металлическая | 0,05 | 72 NBR 902 | B2U | 478503 | ● |
| 250 | 280 | 16 | C | металлическая | 0,05 | 72 NBR 902 | B2 | 23725 | ● |
| 250 | 290 | 16 | C | металлическая | 0,05 | 72 NBR 902 | B2 | 23726 | ● |
| 255 | 290 | 16 | C | металлическая | 0,05 | 72 NBR 902 | B2U | 23727 | ● |
| 260 | 280 | 16 | C | металлическая | 0,05 | 72 NBR 902 | B2 | 25363 | ● |
| 260 | 290 | 16 | C | металлическая | 0,05 | 72 NBR 902 | B2U | 23728 | ● |
| 260 | 290 | 16 | C | металлическая | 0,05 | 75 FKM 595 | B2 | 301481 | ● |
| 260 | 300 | 20 | C | металлическая | 0,05 | 72 NBR 902 | B2 | 31706 | ● |
| 260 | 310 | 16 | C | металлическая | 0,05 | 72 NBR 902 | B2U | 23729 | ● |
| 265 | 290 | 16 | C | металлическая | 0,05 | 72 NBR 902 | B2U | 23746 | ● |
| 265 | 290 | 16 | C | металлическая | 0,05 | 75 FKM 595 | B2 | 387240 | ● |
| 265 | 310 | 16 | C | металлическая | 0,05 | 72 NBR 902 | B2 | 23731 | ● |
| 270 | 310 | 16 | C | металлическая | 0,05 | 72 NBR 902 | B2 | 23733 | ● |
| 270 | 310 | 16 | CS | металлическая | 0,05 | 72 NBR 902 | B2USL | 150423 | ● |
| 270 | 310 | 16 | C | металлическая | 0,05 | 75 FKM 595 | B2 | 376654 | ● |

● Поставляется со склада ○ По запросу: Оснастка имеется, короткий срок поставки



SIMM_RU.indb 111 27.05.2011 13:40:27

| d1 | d2 | b | DIN 3761 | Наружная поверхность | Давление | Материал | Конструкция | Артикул N° | |
|---|---|---|---|---|---|---|---|---|---|
| 275 | 310 | 16 | C | металлическая | 0,05 | 72 NBR 902 | B2 | 23734 | ● |
| 280 | 310 | 16 | C | металлическая | 0,05 | 72 NBR 902 | B2 | 23736 | ● |
| 280 | 320 | 20 | C | металлическая | 0,05 | 72 NBR 902 | B2 | 26356 | ● |
| 280 | 320 | 20 | CS | металлическая | 0,05 | 72 NBR 902 | B2USL | 304607 | ● |
| 280 | 320 | 20 | C | металлическая | 0,05 | 75 FKM 595 | B2 | 308782 | ● |
| 285 | 310 | 16 | C | металлическая | 0,05 | 72 NBR 902 | B2U | 23710 | ● |
| 290 | 330 | 18 | C | металлическая | 0,05 | 72 NBR 902 | B2U | 31476 | ● |
| 300 | 332 | 16 | C | металлическая | 0,05 | 72 NBR 902 | B2 | 23750 | ● |
| 300 | 335 | 18 | C | металлическая | 0,05 | 72 NBR 902 | B2 | 23745 | ● |
| 300 | 340 | 20 | C | металлическая | 0,05 | 72 NBR 902 | B2 | 2528 | ● |
| 300 | 340 | 20 | C | металлическая | 0,05 | 75 FKM 595 | B2 | 435428 | ● |
| 310 | 350 | 18 | C | металлическая | 0,05 | 72 NBR 902 | B2 | 25369 | ● |
| 310 | 350 | 18 | C | металлическая | 0,05 | 75 FKM 595 | B2 | 389112 | ○ |
| 315 | 355 | 18 | C | металлическая | 0,05 | 72 NBR 902 | B2 | 23737 | ● |
| 315 | 365 | 20 | C | металлическая | 0,05 | 72 NBR 902 | B2 | 23531 | ● |
| 315 | 365 | 20 | C | металлическая | 0,05 | 75 FKM 595 | B2U | 126441 | ● |
| 320 | 350 | 18 | C | металлическая | 0,05 | 72 NBR 902 | B2 | 34939 | ● |
| 320 | 360 | 18 | C | металлическая | 0,05 | 72 NBR 902 | B2 | 23738 | ● |
| 320 | 360 | 18 | C | металлическая | 0,05 | 75 FKM 595 | B2 | 424128 | ○ |
| 320 | 360 | 20 | C | металлическая | 0,05 | 72 NBR 902 | B2 | 2530 | ● |
| 320 | 360 | 20 | C | металлическая | 0,05 | 75 FKM 595 | B2 | 459247 | ○ |
| 325 | 365 | 16 | C | металлическая | 0,05 | 72 NBR 902 | B2 | 23760 | ● |
| 330 | 370 | 18 | C | металлическая | 0,05 | 72 NBR 902 | B2 | 23739 | ● |
| 340 | 372 | 16 | C | металлическая | 0,05 | 72 NBR 902 | B2 | 23754 | ● |
| 340 | 380 | 18 | C | металлическая | 0,05 | 72 NBR 902 | B2 | 23740 | ● |
| 340 | 380 | 20 | C | металлическая | 0,05 | 72 NBR 902 | B2 | 2531 | ● |
| 340 | 380 | 20 | C | металлическая | 0,05 | 75 FKM 585 | B2 | 126482 | ● |
| 350 | 390 | 18 | C | металлическая | 0,05 | 72 NBR 902 | B2 | 23741 | ● |
| 360 | 392 | 20 | C | металлическая | 0,05 | 72 NBR 902 | B2 | 25510 | ● |
| 360 | 400 | 18 | C | металлическая | 0,05 | 72 NBR 902 | B2 | 23711 | ● |
| 360 | 400 | 20 | C | металлическая | 0,05 | 72 NBR 902 | B2 | 31739 | ● |
| 360 | 400 | 20 | C | металлическая | 0,05 | 75 FKM 595 | B2 | 102925 | ● |
| 365 | 405 | 18 | C | металлическая | 0,05 | 72 NBR 902 | B2 | 23749 | ● |
| 380 | 420 | 20 | C | металлическая | 0,05 | 72 NBR 902 | B2 | 2535 | ● |
| 380 | 420 | 20 | C | металлическая | 0,05 | 75 FKM 585 | B2 | 117105 | ○ |
| 380 | 430 | 19 | C | металлическая | 0,05 | 72 NBR 902 | B2 | 25375 | ● |
| 390 | 430 | 18 | C | металлическая | 0,05 | 72 NBR 902 | B2 | 3565 | ● |
| 395 | 430 | 18 | C | металлическая | 0,05 | 72 NBR 902 | B2 | 23743 | ○ |
| 400 | 440 | 20 | C | металлическая | 0,05 | 72 NBR 902 | B2 | 25377 | ● |
| 400 | 440 | 20 | C | металлическая | 0,05 | 75 FKM 595 | B2 | 437815 | ● |
| 420 | 460 | 20 | C | металлическая | 0,05 | 72 NBR 902 | B2 | 23759 | ● |
| 420 | 460 | 20 | C | металлическая | 0,05 | 75 FKM 595 | B2 | 428983 | ● |
| 440 | 470 | 20 | C | металлическая | 0,05 | 72 NBR 902 | B2 | 23748 | ● |
| 440 | 480 | 20 | C | металлическая | 0,05 | 72 NBR 902 | B2 | 31751 | ● |
| 460 | 500 | 20 | C | металлическая | 0,05 | 72 NBR 902 | B2 | 2539 | ● |
| 467 | 510 | 20 | C | металлическая | 0,05 | 72 NBR 902 | B2 | 23753 | ● |
| 480 | 520 | 20 | C | металлическая | 0,05 | 72 NBR 902 | B2 | 19783 | ● |
| 500 | 540 | 20 | C | металлическая | 0,05 | 72 NBR 902 | B2 | 2544 | ● |
| 530 | 580 | 20 | C | металлическая | 0,05 | 72 NBR 902 | B2 | 105909 | ● |
| 600 | 640 | 20 | C | металлическая | 0,05 | 80 NBR 709 | B2 | 23692 | ● |
| 640 | 680 | 20 | C | металлическая | 0,05 | 72 NBR 902 | B2U | 387666 | ● |
| 650 | 690 | 20 | C | металлическая | 0,05 | 72 NBR 902 | B2 | 88794 | ● |
| 670 | 710 | 20 | C | металлическая | 0,05 | 72 NBR 902 | B2 | 150313 | ● |
| 680 | 730 | 20 | C | металлическая | 0,05 | 75 FKM 595 | B2 | 435412 | ○ |
| 710 | 760 | 20 | C | металлическая | 0,05 | 80 NBR 709 | B2 | 23684 | ● |
| 760 | 800 | 20 | C | металлическая | 0,05 | 72 NBR 902 | B2U | 388786 | ○ |
| 799 | 860 | 25 | C | металлическая | 0,05 | 72 NBR 902 | B2 | 125558 | ○ |
| 930 | 990 | 25 | C | металлическая | 0,05 | 72 NBR 902 | B2 | 306488 | ○ |

● Поставляется со склада ○ По запросу: Оснастка имеется, короткий срок поставки



SIMM_RU.indb 112 27.05.2011 13:40:28

# Simmerring B2PT

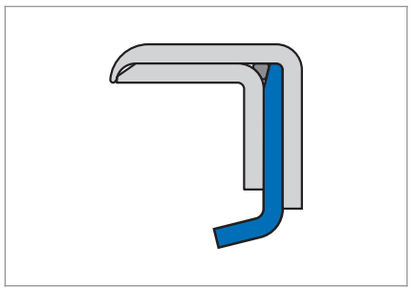

## Описание продукта

Исполнение для экстремальных температурных и химических нагрузок, для сухого хода, недостаточного смазывания и требования движения без рывков. Металлический корпус из нержавеющей стали, рабочая кромка из PTFE, компаунд PTFE 10/F56101.

## Преимущества продукта

- Особенно широко используется в машиностроении и химической промышленности
- Высокая термическая устойчивость
- Сухой ход или недостаточное смазывание
- Высокая химическая стойкость
- Соответствует требованию движения без рывков (замечание: при динамическом уплотнении требования ограничены! Статическое уплотнение по внешней стороне ограничено при жидких и газообразных средах).

## Свойства продукта

- Наружная поверхность: металлический корпус
- Рабочая кромка из PTFE

## Область применения

- Вращающиеся уплотнительные втулки выводов
- Смесители
- Насосы
- Центрифуги

## Материал

| | |
|---|---|
| **Металлический корпус** | нержавеющая сталь согласно номеру материала 1.457 |
| **Рабочая кромка** | PTFE 10/F56101 с угольным наполнителем, строго центрированная и вытянутая |
| **Кольцо круглого сечения** | фторкаучук |

## Рабочий диапазон

| | |
|---|---|
| **Среды** | минеральные и синтетические масла, консистентные смазки, вода, кислоты, щелочи, растворители, газы |
| **T** | −80 ... +200 °C |
| **v** | ≤30 м/с |
| **P** | ≤ 1 МПа |

Допустимые максимальные величины в зависимости от прочих производственных условий.

## Монтаж и установка

### Вал

| | |
|---|---|
| **Допуски** | ISO h 11 |
| **Круглость** | IT 8 |
| **Шероховатость** | $R_a$ = 0,2 ... 0,4 мкм<br>$R_z$ = 1,0 ... 5,0 мкм<br>$R_{max}$ ≤6,3 мкм |
| **Твёрдость** | 45 ... 60 HRC |
| **Структура** | без микроструктуры, предпочтительно врезное шлифование |

### Отверстие корпуса

| | |
|---|---|
| **Допуски** | ISO h8 |
| **Шероховатость, металлическая посадка с натягом** | $R_z$ = 6,3 ... 16,0 мкм |

Условием безупречной работы уплотнения является тщательный монтаж. по DIN 3760. ➔ Техническое руководство.

### Размеры валов-Ø D1

| | |
|---|---|
| **Simmerring B2PT** | 10 ... 125 мм |



SIMM_RU.indb 113 27.05.2011 13:40:29

## Номенклатурный перечень

| $d_1$ | $d_2$ | b | DIN 3761 | Наружная поверхность | Давление | Материал | Артикул N° | |
|---|---|---|---|---|---|---|---|---|
| 10 | 22 | 7 | C | металлическая | до 1 МПа | PTFE F56101 | 406518 | ● |
| 12 | 22 | 7 | C | металлическая | до 1 МПа | PTFE F56101 | 406519 | ● |
| 12 | 25 | 7 | C | металлическая | до 1 МПа | PTFE F56101 | 406523 | ● |
| 14 | 30 | 7 | C | металлическая | до 1 МПа | PTFE F56101 | 406526 | ● |
| 15 | 30 | 7 | C | металлическая | до 1 МПа | PTFE F56101 | 406529 | ● |
| 15 | 32 | 7 | C | металлическая | до 1 МПа | PTFE F56101 | 406530 | ● |
| 16 | 35 | 7 | C | металлическая | до 1 МПа | PTFE F56101 | 406531 | ● |
| 17 | 35 | 7 | C | металлическая | до 1 МПа | PTFE F56101 | 406532 | ● |
| 18 | 32 | 7 | C | металлическая | до 1 МПа | PTFE F56101 | 406533 | ● |
| 20 | 30 | 7 | C | металлическая | до 1 МПа | PTFE F56101 | 406536 | ● |
| 20 | 32 | 7 | C | металлическая | до 1 МПа | PTFE F56101 | 406537 | ● |
| 20 | 35 | 7 | C | металлическая | до 1 МПа | PTFE F56101 | 406538 | ● |
| 20 | 40 | 7 | C | металлическая | до 1 МПа | PTFE F56101 | 406539 | ● |
| 20 | 47 | 7 | C | металлическая | до 1 МПа | PTFE F56101 | 406540 | ● |
| 25 | 38 | 7 | C | металлическая | до 1 МПа | PTFE F56101 | 406568 | ● |
| 25 | 40 | 7 | C | металлическая | до 1 МПа | PTFE F56101 | 406569 | ● |
| 25 | 42 | 7 | C | металлическая | до 1 МПа | PTFE F56101 | 406570 | ● |
| 25 | 47 | 7 | C | металлическая | до 1 МПа | PTFE F56101 | 406571 | ● |
| 25 | 52 | 7 | C | металлическая | до 1 МПа | PTFE F56101 | 406572 | ● |
| 28 | 47 | 7 | C | металлическая | до 1 МПа | PTFE F56101 | 406616 | ● |
| 30 | 40 | 7 | C | металлическая | до 1 МПа | PTFE F56101 | 406617 | ● |
| 30 | 45 | 7 | C | металлическая | до 1 МПа | PTFE F56101 | 406619 | ● |
| 30 | 47 | 7 | C | металлическая | до 1 МПа | PTFE F56101 | 406620 | ● |
| 30 | 50 | 7 | C | металлическая | до 1 МПа | PTFE F56101 | 406621 | ● |
| 32 | 47 | 8 | C | металлическая | до 1 МПа | PTFE F56101 | 406650 | ● |
| 35 | 47 | 8 | C | металлическая | до 1 МПа | PTFE F56101 | 406651 | ● |
| 35 | 50 | 8 | C | металлическая | до 1 МПа | PTFE F56101 | 406652 | ● |
| 35 | 52 | 8 | C | металлическая | до 1 МПа | PTFE F56101 | 406653 | ● |
| 35 | 55 | 8 | C | металлическая | до 1 МПа | PTFE F56101 | 406698 | ● |
| 35 | 62 | 8 | C | металлическая | до 1 МПа | PTFE F56101 | 406699 | ● |
| 38 | 55 | 8 | C | металлическая | до 1 МПа | PTFE F56101 | 406700 | ● |
| 40 | 52 | 8 | C | металлическая | до 1 МПа | PTFE F56101 | 406701 | ● |
| 40 | 55 | 8 | C | металлическая | до 1 МПа | PTFE F56101 | 406702 | ● |
| 40 | 60 | 8 | C | металлическая | до 1 МПа | PTFE F56101 | 406713 | ● |
| 40 | 62 | 8 | C | металлическая | до 1 МПа | PTFE F56101 | 406715 | ● |
| 42 | 55 | 8 | C | металлическая | до 1 МПа | PTFE F56101 | 406716 | ● |
| 42 | 62 | 8 | C | металлическая | до 1 МПа | PTFE F56101 | 415465 | ○ |
| 45 | 60 | 8 | C | металлическая | до 1 МПа | PTFE F56101 | 406717 | ● |
| 45 | 62 | 8 | C | металлическая | до 1 МПа | PTFE F56101 | 406789 | ● |
| 45 | 62 | 8 | C | металлическая | до 1 МПа | PTFE F56101 | 529449 | ○ |
| 45 | 65 | 8 | C | металлическая | до 1 МПа | PTFE F56101 | 406792 | ● |
| 48 | 62 | 8 | C | металлическая | до 1 МПа | PTFE F56101 | 374565 | ○ |
| 50 | 62 | 8 | C | металлическая | до 1 МПа | PTFE F56101 | 406798 | ● |
| 50 | 68 | 8 | C | металлическая | до 1 МПа | PTFE F56101 | 406801 | ● |
| 50 | 70 | 8 | C | металлическая | до 1 МПа | PTFE F56101 | 406802 | ● |
| 50 | 72 | 8 | C | металлическая | до 1 МПа | PTFE F56101 | 406804 | ● |
| 50 | 72 | 8 | C | металлическая | до 1 МПа | PTFE F56101 | 529450 | ○ |
| 52 | 72 | 8 | C | металлическая | до 1 МПа | PTFE F56101 | 362508 | ○ |
| 52 | 72 | 8 | C | металлическая | до 1 МПа | PTFE F56101 | 406805 | ● |
| 55 | 70 | 8 | C | металлическая | до 1 МПа | PTFE F56101 | 406820 | ● |
| 55 | 72 | 10 | C | металлическая | до 1 МПа | PTFE F56101 | 353545 | ● |
| 55 | 80 | 8 | C | металлическая | до 1 МПа | PTFE F56101 | 406821 | ● |
| 60 | 75 | 8 | C | металлическая | до 1 МПа | PTFE F56101 | 406823 | ● |
| 60 | 80 | 8 | C | металлическая | до 1 МПа | PTFE F56101 | 406825 | ● |
| 60 | 80 | 8 | C | металлическая | до 1 МПа | PTFE F56101 | 529451 | ○ |
| 60 | 80 | 10 | C | металлическая | до 1 МПа | PTFE F56101 | 353546 | ○ |

● Поставляется со склада ○ По запросу: Оснастка имеется, короткий срок поставки



SIMM_RU.indb 114 27.05.2011 13:40:31

| $d_1$ | $d_2$ | b | DIN 3761 | Наружная поверхность | Давление | Материал | Артикул N° | |
|---|---|---|---|---|---|---|---|---|
| 65 | 80 | 10 | C | металлическая | до 1 МПа | PTFE F56101 | 406826 | ● |
| 65 | 85 | 10 | C | металлическая | до 1 МПа | PTFE F56101 | 406827 | ● |
| 70 | 90 | 10 | C | металлическая | до 1 МПа | PTFE F56101 | 406771 | ● |
| 70 | 100 | 10 | C | металлическая | до 1 МПа | PTFE F56101 | 406829 | ● |
| 72 | 100 | 10 | C | металлическая | до 1 МПа | PTFE F56101 | 406831 | ○ |
| 75 | 95 | 10 | C | металлическая | до 1 МПа | PTFE F56101 | 406832 | ● |
| 75 | 100 | 10 | C | металлическая | до 1 МПа | PTFE F56101 | 526214 | ● |
| 75 | 100 | 10 | C | металлическая | до 1 МПа | PTFE F56101 | 529452 | ○ |
| 80 | 100 | 10 | C | металлическая | до 1 МПа | PTFE F56101 | 406772 | ● |
| 80 | 110 | 10 | C | металлическая | до 1 МПа | PTFE F56101 | 406833 | ● |
| 85 | 110 | 10 | C | металлическая | до 1 МПа | PTFE F56101 | 406834 | ● |
| 85 | 110 | 10 | C | металлическая | до 1 МПа | PTFE F56101 | 529453 | ○ |
| 90 | 110 | 10 | C | металлическая | до 1 МПа | PTFE F56101 | 406773 | ● |
| 95 | 120 | 12 | C | металлическая | до 1 МПа | PTFE F56101 | 406835 | ● |
| 100 | 120 | 12 | C | металлическая | до 1 МПа | PTFE F56101 | 406774 | ● |
| 100 | 130 | 12 | C | металлическая | до 1 МПа | PTFE F56101 | 406837 | ● |
| 105 | 130 | 12 | C | металлическая | до 1 МПа | PTFE F56101 | 406839 | ● |
| 110 | 130 | 12 | C | металлическая | до 1 МПа | PTFE F56101 | 406775 | ● |
| 110 | 140 | 12 | C | металлическая | до 1 МПа | PTFE F56101 | 406840 | ● |
| 115 | 140 | 12 | C | металлическая | до 1 МПа | PTFE F56101 | 406841 | ● |
| 120 | 140 | 12 | C | металлическая | до 1 МПа | PTFE F56101 | 406842 | ● |
| 125 | 150 | 12 | C | металлическая | до 1 МПа | PTFE F56101 | 406838 | ● |
| 140 | 170 | 15 | C | металлическая | до 1 МПа | PTFE F56101 | 365200 | ○ |
| 175 | 205 | 15 | C | металлическая | до 1 МПа | PTFE F56101 | 471887 | ○ |

● Поставляется со склада ○ По запросу: Оснастка имеется, короткий срок поставки



SIMM_RU.indb 115 27.05.2011 13:40:32

# Simmerring BA.../SL

Simmerring BAUX2, BAUSLX2, BAFUDX7, BAFUDSLX7, BA, BASL, BAU, BAUSL

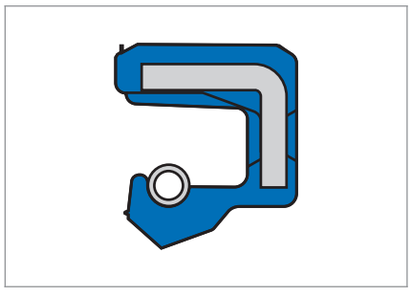

Simmerring BA ...

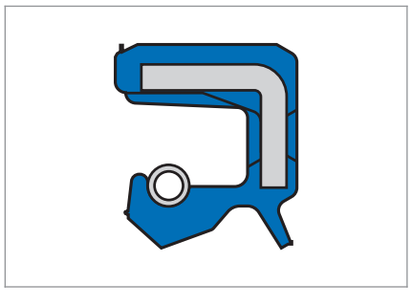

Simmerring BA ...SL

## Описание продуктов

Стандартные конструкции по DIN 3760, с эластомерной наружной поверхностью, дополнительным пыльником (SL) от умеренного или среднего загрязнения снаружи или без него. Поставляются в различном исполнении и из различных материалов.

## Преимущества продукта

- Широкий спектр применений во всех областях промышленности
- Надёжное уплотнение отверстия корпуса, также при грубой шероховатости, теплорасширении и разъёмных корпусах
- Тепловое расширение и разделённые корпуса, поэтому возможно уплотнение жидкотекучих и газообразных сред
- Дополнительный пыльник против внешнего умеренного и среднего загрязнения и запыления (BA...SL) (замечание: из-за трения температура может повышаться).

## Свойства продукта

- Наружная поверхность: эластомер (гладкая или с проточкой = X7)
- Поджатая рабочая кромка уплотнения
- Дополнительный пыльник (BA...SL).
- Профиль рабочей кромки, обработанная с торца рабочая кромка (BAUX2, BAUSLX2 = предпочтительная конструкция)
- Профиль рабочей кромки, не обработанная рабочая кромка (BAFUDX7/BAFUDSLX7).

## Область применения

- Оси подвески (при умеренной грязевой нагрузке)
- Электроинструмент
- Промышленные механизмы

## Материал

| | |
|---|---|
| **Материал** | акрилонитрил-бутадиеновый каучук |
| **Обозначение** | 72 NBR 902 |
| **Цвет** | голубой |
| **Твёрдость** | 72 Шор A |

### Компоненты

| | |
|---|---|
| **Пластина жесткости** | углеродистая сталь DIN 1624 |
| **Пружина** | пружинная сталь DIN 17223 |



SIMM_RU.indb 116 27.05.2011 13:40:35

## Рабочий диапазон

| | |
|---|---|
| **Среды** | минеральные масла, синтетические масла, консистентные смазки |
| **T** | −40 ... +100; кратковременно ...+120 °C |
| **v** | 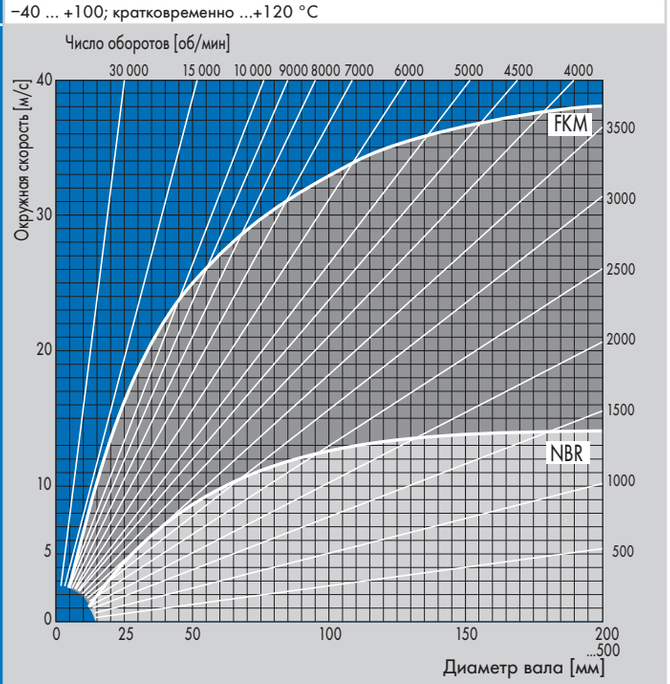 |
| **p** | ≤0,05 МПа; при p>0,05 МПа можно использовать Simmerring с опорным кольцом<br>➔ Техническое руководство; до p≤0,02 МПа (BAFUDX7/BAFUDSLX7) |



Допустимые окружные скорости для уплотнений Simmerring из материалов NBR (72 NBR 902) и FKM (75 FKM 585) при уплотнении моторного масла SAE 20. Использование Simmerring с SL (пыльником): v = 8 м/с макс.

* Для синтетических масел (полиалкиленгликоли/полиальфаолефины, ➔ Техническое руководство Синтетические смазочные материалы) необходимо следить за тем, чтобы максимальная рабочая температура не превышала 80°C.

Допустимые максимальные величины в зависимости от прочих условий работы.

## Монтаж и установка

Условием безупречной работы уплотнения является тщательный монтаж по DIN 3760. ➔ Техническое руководство.

### Вал

| | |
|---|---|
| **Допуски** | ISO h 11 |
| **Круглость** | IT 8 |
| **Шероховатость** | $R_a$ = 0,2 ... 0,8 мкм<br>$R_z$ = 1,0 ... 5,0 мкм<br>$R_{max}$ ≤ 6,3 мкм |
| **Твёрдость** | 45 ... 60 HRC |
| **Структура** | без микроструктуры, предпочтительно врезное шлифование |

### Отверстие корпуса

| | |
|---|---|
| **Допуски** | ISO h8 |
| **Шероховатость, металлическая посадка с натягом** | $R_z$ = 10 ... 25 мкм |

### Размеры валов-Ø D1

| | |
|---|---|
| **Simmering BA...** | 4 ... 600 мм |
| **Simmering BA...SL** | 8 ... 300 мм |



SIMM_RU.indb 117 27.05.2011 13:40:36

## Номенклатурный перечень

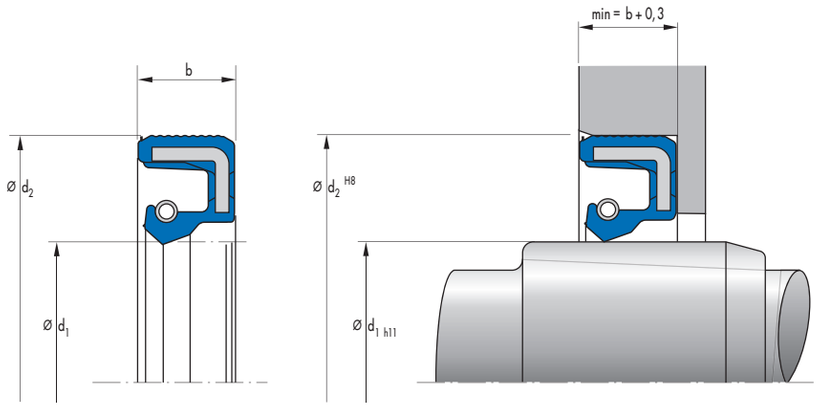


| $d_1$ | $d_2$ | b | DIN 3761 | Наружная поверхность | Давление | Материал | Конструкция | Артикул N° | |
|---|---|---|---|---|---|---|---|---|---|
| 4 | 12 | 6 | A | гладкая | 0,05 | 72 NBR 902 | BA | 6325 | ● |
| 4 | 16 | 7 | A | гладкая | 0,05 | 72 NBR 902 | BA | 1931 | ● |
| 5 | 15 | 6 | A | гладкая | 0,02 | 72 NBR 902 | BAFUD | 405057 | ● |
| 5 | 19 | 5 | A | гладкая | 0,05 | 72 NBR 902 | BA | 32513 | ● |
| 5 | 22 | 8 | A | гладкая | 0,05 | 72 NBR 902 | BA | 6335 | ○ |
| 6 | 16 | 5 | A | гладкая | 0,05 | 72 NBR 902 | BA | 12019071 | ● |
| 6 | 16 | 7 | A | гладкая | 0,05 | 72 NBR 902 | BA | 6341 | ● |
| 6 | 19 | 6 | A | гладкая | 0,05 | 72 NBR 902 | BAU | 6344 | ● |
| 6 | 22 | 7 | A | проточенная | 0,02 | 72 NBR 902 | BAFUDX7 | 6352 | ● |
| 6 | 22 | 7 | A | проточенная | 0,02 | 72 NBR 902 | BAFUDX7 | 527276 | ○ |
| 6 | 22 | 7 | AS | гладкая | 0,02 | 72 NBR 902 | BAFUDSL | 12011104 | ● |
| 7 | 16 | 7 | A | гладкая | 0,05 | 72 NBR 902 | BA | 6365 | ● |
| 7 | 22 | 6 | A | гладкая | 0,05 | 72 NBR 902 | BA | 6372 | ○ |
| 7 | 22 | 7 | A | гладкая | 0,05 | 72 NBR 902 | BA | 6374 | ● |
| 8 | 16 | 7 | A | гладкая | 0,05 | 72 NBR 902 | BA | 7566 | ● |
| 8 | 16 | 7 | AS | гладкая | 0,05 | 72 NBR 902 | BASL | 409737 | ● |
| 8 | 18 | 5 | A | гладкая | 0,05 | 72 NBR 902 | BA | 6397 | ● |
| 8 | 20 | 8 | A | гладкая | 0,05 | 72 NBR 902 | BA | 6403 | ● |
| 8 | 22 | 6 | A | гладкая | 0,05 | 72 NBR 902 | BAU | 6405 | ● |
| 8 | 22 | 7 | A | гладкая | 0,05 | 72 NBR 902 | BA | 6412 | ● |
| 8 | 22 | 8 | A | гладкая | 0,05 | 72 NBR 902 | BA | 6418 | ● |
| 8 | 24 | 7 | A | гладкая | 0,05 | 72 NBR 902 | BA | 6421 | ● |
| 9 | 18 | 6 | A | гладкая | 0,05 | 72 NBR 902 | BA | 6431 | ● |
| 9 | 22 | 7 | A | гладкая | 0,05 | 72 NBR 902 | BA | 6438 | ● |
| 9 | 24 | 7 | A | гладкая | 0,05 | 72 NBR 902 | BAU | 6443 | ● |
| 9 | 26 | 7 | A | гладкая | 0,05 | 72 NBR 902 | BA | 6445 | ● |
| 9,5 | 25,4 | 8 | A | гладкая | 0,05 | 72 NBR 902 | BAU | 6454 | ● |
| 10 | 16 | 4 | A | гладкая | 0,02 | 72 NBR 902 | BAFUD | 12000016 | ● |
| 10 | 18 | 4 | A | гладкая | 0,02 | 72 NBR 902 | BAFUD | 12000017 | ● |
| 10 | 19 | 7 | AS | гладкая | 0,05 | 72 NBR 902 | BASL | 6463 | ● |
| 10 | 19 | 7 | A | гладкая | 0,02 | 72 NBR 902 | BAFUD | 471001 | ● |
| 10 | 20 | 6 | A | гладкая | 0,05 | 72 NBR 902 | BA | 6467 | ● |
| 10 | 22 | 7 | A | проточенная | 0,02 | 72 NBR 902 | BAFUDX7 | 362172 | ● |
| 10 | 22 | 8 | A | гладкая | 0,05 | 72 NBR 902 | BA | 6485 | ● |
| 10 | 22 | 8 | AS | гладкая | 0,05 | 72 NBR 902 | BASL | 6486 | ● |
| 10 | 24 | 7 | A | гладкая | 0,05 | 72 NBR 902 | BA | 6492 | ● |
| 10 | 26 | 7 | AS | гладкая | 0,05 | 72 NBR 902 | BASL | 3360 | ● |
| 10 | 26 | 7 | A | гладкая | 0,05 | 72 NBR 902 | BA | 6501 | ● |
| 10 | 28 | 7 | A | гладкая | 0,05 | 72 NBR 902 | BAU | 6504 | ● |
| 10 | 30 | 10 | A | гладкая | 0,05 | 72 NBR 902 | BA | 6511 | ● |
| 11 | 17 | 4 | A | гладкая | 0,02 | 72 NBR 902 | BAFUD | 12010767 | ● |
| 11 | 22 | 7 | A | гладкая | 0,05 | 72 NBR 902 | BA | 6518 | ● |
| 11 | 26 | 7 | A | гладкая | 0,05 | 72 NBR 902 | BA | 6528 | ● |
| 12 | 19 | 5 | A | гладкая | 0,05 | 72 NBR 902 | BA | 6550 | ● |
| 12 | 20 | 7 | A | гладкая | 0,02 | 72 NBR 902 | BAFUD | 12010771 | ● |
| 12 | 22 | 4 | A | проточенная | 0,02 | 72 NBR 902 | BAFUDX7 | 436286 | ● |

● Поставляется со склада ○ По запросу: Оснастка имеется, короткий срок поставки



SIMM_RU.indb 118 27.05.2011 13:40:43

| $d_1$ | $d_2$ | b | DIN 3761 | Наружная поверхность | Давление | Материал | Конструкция | Артикул N° | |
|---|---|---|---|---|---|---|---|---|---|
| 12 | 22 | 6,5 | A | гладкая | 0,05 | 72 NBR 902 | BA | 6555 | ● |
| 12 | 22 | 7 | A | гладкая | 0,05 | 72 NBR 902 | BAU | 6564 | ● |
| 12 | 24 | 6,5 | A | гладкая | 0,05 | 72 NBR 902 | BA | 6572 | ● |
| 12 | 24 | 7 | A | гладкая | 0,05 | 72 NBR 902 | BA | 6575 | ● |
| 12 | 25 | 5 | A | гладкая | 0,05 | 72 NBR 902 | BAUX2 | 6582 | ● |
| 12 | 25 | 6 | A | гладкая | 0,05 | 72 NBR 902 | BAU | 49016141 | ● |
| 12 | 25 | 8 | A | гладкая | 0,05 | 72 NBR 902 | BAU | 6590 | ● |
| 12 | 26 | 8 | A | гладкая | 0,05 | 72 NBR 902 | BAU | 6598 | ● |
| 12 | 28 | 5 | AS | гладкая | 0,05 | 72 NBR 902 | BAUSLX2 | 526251 | ● |
| 12 | 28 | 7 | AS | гладкая | 0,02 | 72 NBR 902 | BAFUDSL | 12011106 | ● |
| 12 | 28 | 7 | A | гладкая | 0,05 | 72 NBR 902 | BAUX2 | 49004096 | ● |
| 12 | 30 | 7 | A | гладкая | 0,05 | 72 NBR 902 | BA | 2669 | ● |
| 12 | 30 | 10 | A | гладкая | 0,05 | 72 NBR 902 | BA | 6620 | ● |
| 12 | 32 | 7 | A | гладкая | 0,05 | 72 NBR 902 | BAUX2 | 49004095 | ● |
| 12 | 32 | 10 | A | гладкая | 0,05 | 72 NBR 902 | BA | 6633 | ● |
| 12 | 35 | 10 | A | гладкая | 0,05 | 72 NBR 902 | BAU | 6635 | ○ |
| 12,7 | 22 | 6 | A | гладкая | 0,05 | 72 NBR 902 | BAU | 6637 | ● |
| 13 | 22 | 4 | A | гладкая | 0,02 | 72 NBR 902 | BAFUD | 12010781 | ● |
| 13 | 23 | 6 | A | гладкая | 0,05 | 72 NBR 902 | BA | 6656 | ● |
| 13 | 25 | 5 | A | гладкая | 0,05 | 72 NBR 902 | BA | 6658 | ● |
| 13 | 26 | 7 | A | гладкая | 0,05 | 72 NBR 902 | BAU | 6663 | ● |
| 13 | 28 | 7 | AS | гладкая | 0,05 | 72 NBR 902 | BASL | 3367 | ● |
| 13 | 30 | 8 | A | гладкая | 0,05 | 72 NBR 902 | BA | 6671 | ● |
| 14 | 22 | 4 | A | гладкая | 0,05 | 72 NBR 902 | BA | 33554 | ● |
| 14 | 23 | 7 | A | гладкая | 0,05 | 72 NBR 902 | BAU | 6683 | ○ |
| 14 | 24 | 7 | AS | гладкая | 0,05 | 72 NBR 902 | BAUSLX2 | 86818 | ○ |
| 14 | 24 | 7 | A | гладкая | 0,05 | 72 NBR 902 | BA | 531005 | ● |
| 14 | 24 | 7 | A | гладкая | 0,05 | 72 NBR 902 | BA | 12010784 | ○ |
| 14 | 25 | 5 | A | гладкая | 0,05 | 72 NBR 902 | BA | 6694 | ● |
| 14 | 26 | 7 | A | гладкая | 0,05 | 72 NBR 902 | BA | 6700 | ● |
| 14 | 28 | 7 | A | проточенная | 0,02 | 72 NBR 902 | BAFUDX7 | 355486 | ● |
| 14 | 28 | 7 | AS | гладкая | 0,02 | 72 NBR 902 | BAFUDSL | 12011750 | ● |
| 14 | 30 | 7 | A | гладкая | 0,05 | 72 NBR 902 | BAU | 6713 | ● |
| 14 | 30 | 10 | A | гладкая | 0,05 | 72 NBR 902 | BAU | 6717 | ○ |
| 14 | 30 | 10 | AS | гладкая | 0,05 | 72 NBR 902 | BASL | 38284 | ● |
| 14 | 32 | 10 | A | гладкая | 0,05 | 72 NBR 902 | BA | 6723 | ● |
| 14 | 35 | 7 | A | гладкая | 0,05 | 72 NBR 902 | BA | 31450 | ○ |
| 14 | 35 | 10 | A | гладкая | 0,05 | 72 NBR 902 | BA | 6726 | ○ |
| 15 | 24 | 5 | A | гладкая | 0,02 | 72 NBR 902 | BAFUD | 12010789 | ● |
| 15 | 24 | 6 | AS | гладкая | 0,02 | 72 NBR 902 | BAFUDSL | 12011107 | ● |
| 15 | 24 | 7 | A | гладкая | 0,05 | 72 NBR 902 | BA | 6736 | ● |
| 15 | 24 | 7 | AS | гладкая | 0,02 | 72 NBR 902 | BAFUDSL | 12000444 | ● |
| 15 | 25 | 5 | A | гладкая | 0,05 | 72 NBR 902 | BA | 532053 | ○ |
| 15 | 25 | 6 | A | гладкая | 0,05 | 72 NBR 902 | BAUSL | 49016152 | ● |
| 15 | 26 | 7 | A | гладкая | 0,05 | 72 NBR 902 | BA | 6747 | ● |
| 15 | 26 | 7 | AS | гладкая | 0,05 | 72 NBR 902 | BAUSL | 6749 | ● |
| 15 | 26 | 7 | A | гладкая | 0,05 | 72 NBR 902 | BA | 12010791 | ○ |
| 15 | 26 | 7 | A | гладкая | 0,05 | 72 NBR 902 | BAUX2 | 49028520 | ● |
| 15 | 28 | 9 | A | гладкая | 0,05 | 72 NBR 902 | BA | 6753 | ● |
| 15 | 30 | 4,5 | A | гладкая | 0,02 | 72 NBR 902 | BAFUD | 12010793 | ● |
| 15 | 30 | 7 | A | гладкая | 0,05 | 72 NBR 902 | BAUX2 | 478442 | ● |
| 15 | 30 | 7 | AS | гладкая | 0,02 | 72 NBR 902 | BAFUDSL | 12011109 | ● |
| 15 | 30 | 8 | AS | гладкая | 0,05 | 72 NBR 902 | BASL | 6764 | ● |
| 15 | 30 | 10 | A | гладкая | 0,05 | 72 NBR 902 | BAU | 7592 | ● |
| 15 | 32 | 7 | A | гладкая | 0,02 | 72 NBR 902 | BAFUD | 49001626 | ● |
| 15 | 32 | 10 | A | гладкая | 0,05 | 72 NBR 902 | BAU | 6780 | ● |
| 15 | 35 | 7 | A | гладкая | 0,05 | 72 NBR 902 | BAU | 6784 | ○ |
| 15 | 35 | 7 | AS | гладкая | 0,05 | 72 NBR 902 | BAUSLX2 | 49016894 | ● |
| 15 | 35 | 7 | A | гладкая | 0,05 | 72 NBR 902 | BAUX2 | 49032758 | ● |
| 15 | 35 | 8 | A | гладкая | 0,05 | 72 NBR 902 | BA | 7595 | ● |
| 15 | 35 | 10 | A | гладкая | 0,05 | 72 NBR 902 | BA | 6795 | ● |
| 15 | 35 | 10 | AS | гладкая | 0,05 | 72 NBR 902 | BASL | 6796 | ● |
| 15 | 37 | 10 | A | гладкая | 0,05 | 72 NBR 902 | BAU | 459238 | ○ |
| 15 | 40 | 7 | A | гладкая | 0,05 | 72 NBR 902 | BAUX2 | 522178 | ● |
| 15 | 40 | 10 | A | гладкая | 0,05 | 72 NBR 902 | BA | 6802 | ● |

● Поставляется со склада ○ По запросу: Оснастка имеется, короткий срок поставки



SIMM_RU.indb 119 27.05.2011 13:40:44

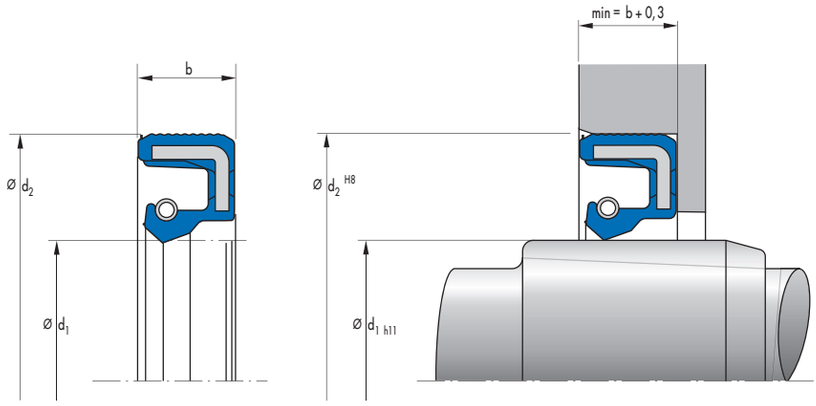


| $d_1$ | $d_2$ | b | DIN 3761 | Наружная поверхность | Давление | Материал | Конструкция | Артикул N° | |
|---|---|---|---|---|---|---|---|---|---|
| 15 | 42 | 7 | A | проточенная | 0,05 | 72 NBR 902 | BAUX27 | 451922 | ● |
| 15 | 42 | 10 | A | гладкая | 0,05 | 72 NBR 902 | BAU | 6805 | ● |
| 16 | 24 | 4 | A | гладкая | 0,02 | 72 NBR 902 | BAFUD | 12010799 | ● |
| 16 | 24 | 5 | A | гладкая | 0,02 | 72 NBR 902 | BAFUD | 12010800 | ● |
| 16 | 24 | 7 | A | гладкая | 0,02 | 72 NBR 902 | BAFUD | 12010801 | ● |
| 16 | 26 | 7 | A | гладкая | 0,05 | 72 NBR 902 | BA | 33708 | ● |
| 16 | 28 | 7 | AS | проточенная | 0,02 | 72 NBR 902 | BAFUDSLX7 | 335565 | ● |
| 16 | 28 | 7 | A | гладкая | 0,02 | 72 NBR 902 | BAFUD | 49001630 | ● |
| 16 | 28 | 7 | AS | гладкая | 0,05 | 72 NBR 902 | BAUSLX2 | 49013602 | ● |
| 16 | 30 | 7 | A | гладкая | 0,05 | 72 NBR 902 | BAU | 6829 | ● |
| 16 | 30 | 10 | A | гладкая | 0,05 | 72 NBR 902 | BAU | 6839 | ● |
| 16 | 32 | 7 | A | гладкая | 0,05 | 72 NBR 902 | BA | 13972 | ● |
| 16 | 32 | 7 | A | гладкая | 0,05 | 72 NBR 902 | BAUX2 | 525282 | ● |
| 16 | 32 | 10 | A | гладкая | 0,05 | 72 NBR 902 | BAU | 6845 | ● |
| 16 | 35 | 7 | A | гладкая | 0,05 | 72 NBR 902 | BA | 2746 | ● |
| 16 | 35 | 9 | AS | гладкая | 0,05 | 72 NBR 902 | BASL | 6847 | ○ |
| 16 | 35 | 10 | A | гладкая | 0,05 | 72 NBR 902 | BA | 6851 | ○ |
| 16 | 40 | 10 | A | гладкая | 0,05 | 72 NBR 902 | BAU | 6857 | ● |
| 16 | 47 | 7 | A | проточенная | 0,05 | 72 NBR 902 | BAUX27 | 451923 | ● |
| 17 | 25 | 4 | A | гладкая | 0,02 | 72 NBR 902 | BAFUD | 12010806 | ● |
| 17 | 26 | 6 | A | гладкая | 0,05 | 72 NBR 902 | BA | 7616 | ● |
| 17 | 28 | 6 | A | гладкая | 0,02 | 72 NBR 902 | BAFUD | 532597 | ○ |
| 17 | 28 | 7 | A | гладкая | 0,05 | 72 NBR 902 | BA | 6870 | ○ |
| 17 | 28 | 7 | AS | гладкая | 0,05 | 72 NBR 902 | BAUSLX2 | 49001668 | ○ |
| 17 | 28 | 7 | A | гладкая | 0,05 | 72 NBR 902 | BAUX2 | 49023151 | ● |
| 17 | 30 | 7 | AS | гладкая | 0,05 | 72 NBR 902 | BASL | 6878 | ● |
| 17 | 30 | 7 | AS | гладкая | 0,05 | 72 NBR 902 | BASL | 384327 | ○ |
| 17 | 30 | 7 | A | гладкая | 0,05 | 72 NBR 902 | BAUX2 | 507567 | ● |
| 17 | 32 | 7 | AS | гладкая | 0,05 | 72 NBR 902 | BASL | 2184 | ● |
| 17 | 32 | 7 | A | проточенная | 0,02 | 72 NBR 902 | BAFUDX7 | 355628 | ● |
| 17 | 32 | 10 | A | гладкая | 0,05 | 72 NBR 902 | BA | 6884 | ● |
| 17 | 33 | 9 | AS | гладкая | 0,05 | 72 NBR 902 | BASL | 31254 | ○ |
| 17 | 35 | 7 | A | гладкая | 0,05 | 72 NBR 902 | BAUX2 | 478759 | ● |
| 17 | 35 | 7 | AS | гладкая | 0,05 | 72 NBR 902 | BAUSLX2 | 524144 | ● |
| 17 | 35 | 8 | A | гладкая | 0,05 | 72 NBR 902 | BAU | 6893 | ● |
| 17 | 35 | 10 | AS | гладкая | 0,05 | 72 NBR 902 | BASL | 6898 | ● |
| 17 | 35 | 10 | A | гладкая | 0,05 | 72 NBR 902 | BA | 6899 | ● |
| 17 | 37 | 7 | A | гладкая | 0,05 | 72 NBR 902 | BA | 6904 | ● |
| 17 | 37 | 7 | AS | гладкая | 0,05 | 72 NBR 902 | BASL | 392791 | ● |
| 17 | 40 | 7 | A | гладкая | 0,05 | 72 NBR 902 | BAUX2 | 478443 | ● |
| 17 | 40 | 7 | AS | гладкая | 0,05 | 72 NBR 902 | BAUSLX2 | 524509 | ● |
| 17 | 40 | 8,5 | A | гладкая | 0,02 | 72 NBR 902 | BAFUD | 12010814 | ● |
| 17 | 40 | 10 | A | гладкая | 0,05 | 72 NBR 902 | BAU | 7653 | ● |
| 17 | 47 | 7 | A | проточенная | 0,02 | 72 NBR 902 | BAUX7 | 356743 | ● |
| 17 | 47 | 10 | A | гладкая | 0,05 | 72 NBR 902 | BAU | 6924 | ● |
| 17,5 | 28 | 6 | A | гладкая | 0,02 | 72 NBR 902 | BAFUD | 12000066 | ● |
| 18 | 28 | 7 | A | гладкая | 0,05 | 72 NBR 902 | BA | 128888 | ○ |
| 18 | 28 | 7 | A | проточенная | 0,02 | 72 NBR 902 | BAFUDX7 | 355487 | ● |

● Поставляется со склада ○ По запросу: Оснастка имеется, короткий срок поставки



SIMM_RU.indb 120 27.05.2011 13:40:46

| $d_1$ | $d_2$ | b | DIN 3761 | Наружная поверхность | Давление | Материал | Конструкция | Артикул N° | |
|---|---|---|---|---|---|---|---|---|---|
| 18 | 30 | 7 | A | гладкая | 0,05 | 72 NBR 902 | BA | 7664 | ● |
| 18 | 30 | 7 | AS | проточенная | 0,02 | 72 NBR 902 | BAFUDSLX7 | 334286 | ● |
| 18 | 32 | 7 | A | гладкая | 0,05 | 72 NBR 902 | BAU | 2751 | ● |
| 18 | 32 | 8 | AS | гладкая | 0,05 | 72 NBR 902 | BASL | 6959 | ● |
| 18 | 35 | 7 | A | гладкая | 0,05 | 72 NBR 902 | BA | 2752 | ● |
| 18 | 35 | 7 | AS | проточенная | 0,05 | 72 NBR 902 | BAUSLX27 | 451667 | ● |
| 18 | 35 | 8 | A | гладкая | 0,05 | 72 NBR 902 | BA | 6967 | ● |
| 18 | 35 | 10 | A | гладкая | 0,05 | 72 NBR 902 | BAUSL | 6978 | ● |
| 18 | 35 | 10 | A | гладкая | 0,05 | 72 NBR 902 | BA | 6979 | ● |
| 18 | 35 | 10 | A | гладкая | 0,05 | 72 NBR 902 | BA | 6980 | ○ |
| 18 | 37 | 10 | A | гладкая | 0,05 | 72 NBR 902 | BA | 6984 | ● |
| 18 | 40 | 7 | A | гладкая | 0,05 | 72 NBR 902 | BA | 9588 | ● |
| 18 | 40 | 10 | A | гладкая | 0,05 | 72 NBR 902 | BA | 6989 | ● |
| 18 | 47 | 10 | AS | гладкая | 0,05 | 72 NBR 902 | BAUSLX2 | 520530 | ● |
| 19 | 27 | 6 | A | гладкая | 0,05 | 72 NBR 902 | BAU | 6994 | ● |
| 19 | 30 | 7 | A | проточенная | 0,02 | 72 NBR 902 | BAFUDX7 | 355620 | ● |
| 19 | 32 | 7 | A | гладкая | 0,05 | 72 NBR 902 | BAU | 49002842 | ● |
| 19 | 35 | 9 | AS | гладкая | 0,05 | 72 NBR 902 | BASL | 7003 | ● |
| 19 | 35 | 10 | A | гладкая | 0,05 | 72 NBR 902 | BA | 7008 | ● |
| 19 | 40 | 10 | A | гладкая | 0,05 | 72 NBR 902 | BA | 7015 | ● |
| 19,05 | 31,75 | 6,35 | A | гладкая | 0,05 | 72 NBR 902 | BA | 7022 | ● |
| 20 | 28 | 6 | A | гладкая | 0,02 | 72 NBR 902 | BAFUD | 532598 | ● |
| 20 | 30 | 5 | A | гладкая | 0,05 | 72 NBR 902 | BAUX2 | 524143 | ● |
| 20 | 30 | 5 | A | гладкая | 0,05 | 72 NBR 902 | BAUX2 | 49033332 | ● |
| 20 | 30 | 7 | A | гладкая | 0,05 | 72 NBR 902 | BAUX2 | 478758 | ● |
| 20 | 30 | 7 | AS | гладкая | 0,05 | 72 NBR 902 | BAUSLX2 | 524648 | ● |
| 20 | 32 | 7 | AS | проточенная | 0,02 | 72 NBR 902 | BAFUDSLX7 | 334813 | ● |
| 20 | 32 | 7 | A | гладкая | 0,02 | 72 NBR 902 | BAFUD | 532599 | ● |
| 20 | 33 | 10 | A | гладкая | 0,05 | 72 NBR 902 | BAU | 7071 | ● |
| 20 | 35 | 6 | A | проточенная | 0,02 | 72 NBR 902 | BAFUDX7 | 334287 | ● |
| 20 | 35 | 7 | A | гладкая | 0,05 | 72 NBR 902 | BAUX2 | 478761 | ● |
| 20 | 35 | 7 | AS | гладкая | 0,05 | 72 NBR 902 | BAUSLX2 | 478764 | ● |
| 20 | 35 | 8 | A | гладкая | 0,05 | 72 NBR 902 | BAU | 7081 | ● |
| 20 | 35 | 10 | A | гладкая | 0,05 | 72 NBR 902 | BAUSL | 7095 | ● |
| 20 | 35 | 10 | A | гладкая | 0,05 | 72 NBR 902 | BAUX2 | 49018325 | ● |
| 20 | 36 | 7 | A | гладкая | 0,05 | 72 NBR 902 | BAUX2 | 49007343 | ● |
| 20 | 37 | 10 | A | гладкая | 0,05 | 72 NBR 902 | BAU | 7110 | ● |
| 20 | 38 | 8 | A | гладкая | 0,05 | 72 NBR 902 | BA | 7112 | ● |
| 20 | 40 | 6 | A | гладкая | 0,05 | 72 NBR 902 | BA | 7714 | ● |
| 20 | 40 | 7 | A | гладкая | 0,05 | 72 NBR 902 | BA | 7718 | ○ |
| 20 | 40 | 7 | AS | гладкая | 0,05 | 72 NBR 902 | BASL | 7721 | ● |
| 20 | 40 | 7 | A | гладкая | 0,05 | 72 NBR 902 | BAUX2 | 529398 | ● |
| 20 | 40 | 8 | A | гладкая | 0,05 | 72 NBR 902 | BA | 7124 | ● |
| 20 | 40 | 10 | A | гладкая | 0,05 | 72 NBR 902 | BAU | 7136 | ● |
| 20 | 40 | 10 | A | гладкая | 0,05 | 72 NBR 902 | BA | 11604 | ○ |
| 20 | 42 | 7 | A | гладкая | 0,05 | 72 NBR 902 | BAUX2 | 521667 | ● |
| 20 | 42 | 7 | AS | гладкая | 0,05 | 72 NBR 902 | BAUSLX2 | 49004094 | ● |
| 20 | 42 | 10 | A | гладкая | 0,05 | 72 NBR 902 | BA | 7723 | ● |
| 20 | 47 | 7 | A | гладкая | 0,05 | 72 NBR 902 | BAUX2 | 526946 | ● |
| 20 | 47 | 7 | AS | гладкая | 0,02 | 72 NBR 902 | BAFUDSL | 12011119 | ○ |
| 20 | 47 | 10 | A | гладкая | 0,05 | 72 NBR 902 | BAU | 7724 | ● |
| 20 | 52 | 8 | AS | гладкая | 0,05 | 72 NBR 902 | BAUSLX2 | 526094 | ● |
| 20 | 52 | 10 | A | гладкая | 0,05 | 72 NBR 902 | BAUX2 | 478760 | ● |
| 21 | 32 | 7 | A | гладкая | 0,05 | 72 NBR 902 | BAUX2 | 49034522 | ● |
| 21 | 35 | 8 | A | гладкая | 0,05 | 72 NBR 902 | BA | 7197 | ● |
| 21 | 40 | 10 | A | гладкая | 0,05 | 72 NBR 902 | BAU | 7209 | ● |
| 22 | 32 | 7 | A | гладкая | 0,05 | 72 NBR 902 | BA | 7217 | ● |
| 22 | 32 | 7 | AS | гладкая | 0,05 | 72 NBR 902 | BASL | 7530 | ● |
| 22 | 32 | 7 | A | гладкая | 0,02 | 72 NBR 902 | BAFUD | 49001651 | ● |
| 22 | 33 | 7 | A | гладкая | 0,05 | 72 NBR 902 | BAU | 8976 | ● |
| 22 | 35 | 6,5 | A | гладкая | 0,05 | 72 NBR 902 | BAU | 7230 | ● |
| 22 | 35 | 7 | AS | проточенная | 0,02 | 72 NBR 902 | BAFUDSLX7 | 346137 | ● |
| 22 | 35 | 7 | A | гладкая | 0,05 | 72 NBR 902 | BAUX2 | 49001670 | ○ |
| 22 | 35 | 8 | A | гладкая | 0,05 | 72 NBR 902 | BA | 7727 | ● |
| 22 | 35 | 10 | A | гладкая | 0,05 | 72 NBR 902 | BAU | 7238 | ● |

● Поставляется со склада ○ По запросу: Оснастка имеется, короткий срок поставки



SIMM_RU.indb 121 27.05.2011 13:40:47

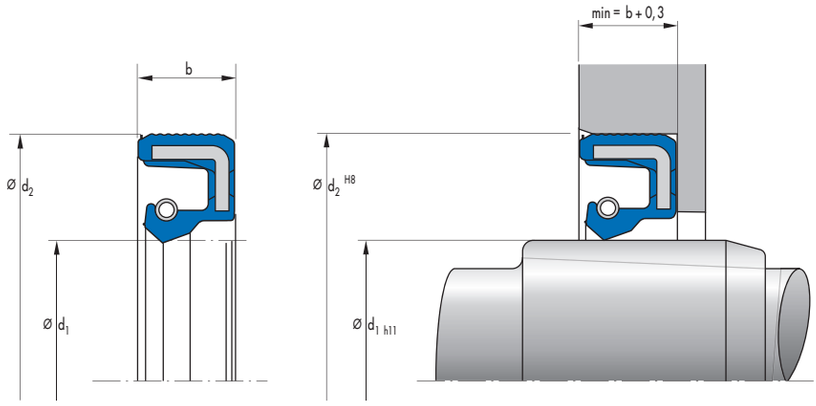


| $d_1$ | $d_2$ | b | DIN 3761 | Наружная поверхность | Давление | Материал | Конструкция | Артикул N° | |
|---|---|---|---|---|---|---|---|---|---|
| 22 | 37 | 7 | A | гладкая | 0,05 | 72 NBR 902 | BA | 7243 | ● |
| 22 | 38 | 8 | A | гладкая | 0,05 | 72 NBR 902 | BA | 7249 | ● |
| 22 | 40 | 7 | AS | гладкая | 0,05 | 72 NBR 902 | BAUSLX2 | 478610 | ● |
| 22 | 40 | 7 | A | гладкая | 0,05 | 72 NBR 902 | BAUX2 | 478757 | ● |
| 22 | 40 | 8 | A | гладкая | 0,05 | 72 NBR 902 | BAU | 7252 | ● |
| 22 | 40 | 9 | AS | гладкая | 0,05 | 72 NBR 902 | BASL | 7254 | ● |
| 22 | 40 | 10 | A | гладкая | 0,05 | 72 NBR 902 | BAU | 7259 | ● |
| 22 | 42 | 10 | A | гладкая | 0,05 | 72 NBR 902 | BAU | 7269 | ● |
| 22 | 45 | 7 | A | гладкая | 0,05 | 72 NBR 902 | BAU | 7273 | ● |
| 22 | 47 | 7 | A | гладкая | 0,05 | 72 NBR 902 | BAUX2 | 524511 | ● |
| 22 | 47 | 7 | AS | гладкая | 0,05 | 72 NBR 902 | BAUSLX2 | 526318 | ● |
| 22 | 47 | 10 | A | гладкая | 0,05 | 72 NBR 902 | BAU | 7282 | ● |
| 22 | 62 | 10 | AS | гладкая | 0,05 | 72 NBR 902 | BAUSLX2 | 520529 | ● |
| 23 | 40 | 8 | A | гладкая | 0,05 | 72 NBR 902 | BAU | 7301 | ● |
| 23 | 40 | 8 | AS | проточенная | 0,02 | 72 NBR 902 | BAFUDSLX7 | 397856 | ○ |
| 23 | 40 | 10 | A | проточенная | 0,02 | 72 NBR 902 | BAFUDX7 | 334797 | ● |
| 23 | 42 | 10 | A | гладкая | 0,05 | 72 NBR 902 | BAU | 339040 | ○ |
| 23 | 47 | 10 | A | гладкая | 0,05 | 72 NBR 902 | BA | 7311 | ● |
| 24 | 35 | 7 | A | гладкая | 0,05 | 72 NBR 902 | BAU | 523554 | ● |
| 24 | 36 | 7 | AS | гладкая | 0,05 | 72 NBR 902 | BASL | 7325 | ● |
| 24 | 36 | 9 | A | гладкая | 0,05 | 72 NBR 902 | BAU | 7329 | ● |
| 24 | 37 | 7 | A | гладкая | 0,05 | 72 NBR 902 | BAU | 7331 | ● |
| 24 | 40 | 7 | A | гладкая | 0,05 | 72 NBR 902 | BA | 37887 | ● |
| 24 | 40 | 10 | A | гладкая | 0,05 | 72 NBR 902 | BAU | 7337 | ● |
| 24 | 42 | 10 | A | гладкая | 0,05 | 72 NBR 902 | BA | 7340 | ● |
| 24 | 47 | 7 | A | гладкая | 0,05 | 72 NBR 902 | BA | 13989 | ● |
| 24 | 47 | 10 | A | гладкая | 0,05 | 72 NBR 902 | BAUX2 | 533292 | ● |
| 24 | 50 | 10 | A | гладкая | 0,05 | 72 NBR 902 | BAU | 7350 | ● |
| 24 | 62 | 10 | A | проточенная | 0,05 | 72 NBR 902 | BAUX27 | 451668 | ○ |
| 25 | 33 | 6 | A | гладкая | 0,05 | 72 NBR 902 | BA | 347393 | ○ |
| 25 | 33 | 6 | A | гладкая | 0,02 | 72 NBR 902 | BAFUD | 532600 | ● |
| 25 | 35 | 7 | AS | гладкая | 0,05 | 72 NBR 902 | BAUSLX2 | 478777 | ● |
| 25 | 35 | 7 | A | гладкая | 0,05 | 72 NBR 902 | BAUX2 | 49001662 | ● |
| 25 | 35 | 7 | A | гладкая | 0,05 | 72 NBR 902 | BAUX2 | 49010730 | ○ |
| 25 | 35 | 8 | A | гладкая | 0,05 | 72 NBR 902 | BAU | 7374 | ● |
| 25 | 36 | 7 | A | гладкая | 0,05 | 72 NBR 902 | BA | 7380 | ● |
| 25 | 37 | 5 | A | гладкая | 0,02 | 72 NBR 902 | BAFUD | 12010847 | ● |
| 25 | 37 | 7 | A | гладкая | 0,05 | 72 NBR 902 | BA | 317308 | ○ |
| 25 | 37 | 7 | A | гладкая | 0,05 | 72 NBR 902 | BAUX2 | 49028651 | ● |
| 25 | 38 | 7 | A | гладкая | 0,05 | 72 NBR 902 | BA | 7389 | ● |
| 25 | 40 | 5 | A | проточенная | 0,02 | 72 NBR 902 | BAFUDX27 | 355425 | ● |
| 25 | 40 | 7 | A | гладкая | 0,05 | 72 NBR 902 | BAU | 324743 | ○ |
| 25 | 40 | 7 | AS | гладкая | 0,05 | 72 NBR 902 | BAUSLX2 | 524142 | ● |
| 25 | 40 | 7 | A | гладкая | 0,05 | 72 NBR 902 | BAUX2 | 529328 | ● |
| 25 | 40 | 8 | AS | гладкая | 0,05 | 72 NBR 902 | BAUSLX2 | 49017913 | ● |
| 25 | 40 | 9 | A | гладкая | 0,05 | 72 NBR 902 | BAUSL | 7413 | ● |
| 25 | 40 | 10 | A | проточенная | 0,02 | 72 NBR 902 | BAFUDX7 | 334805 | ● |
| 25 | 42 | 6 | AS | гладкая | 0,05 | 72 NBR 902 | BAUSLX2 | 522901 | ● |

● Поставляется со склада ○ По запросу: Оснастка имеется, короткий срок поставки



SIMM_RU.indb 122 27.05.2011 13:40:48

| $d_1$ | $d_2$ | b | DIN 3761 | Наружная поверхность | Давление | Материал | Конструкция | Артикул N° | |
|---|---|---|---|---|---|---|---|---|---|
| 25 | 42 | 6 | A | гладкая | 0,02 | 72 NBR 902 | BAFUD | 12010853 | ● |
| 25 | 42 | 7 | A | гладкая | 0,05 | 72 NBR 902 | BAU | 112421 | ○ |
| 25 | 42 | 7 | A | гладкая | 0,05 | 72 NBR 902 | BAUX2 | 478756 | ● |
| 25 | 42 | 7 | AS | гладкая | 0,05 | 72 NBR 902 | BAUSLX2 | 478776 | ● |
| 25 | 42 | 10 | A | гладкая | 0,05 | 72 NBR 902 | BA | 7426 | ● |
| 25 | 42 | 10 | A | проточенная | 0,02 | 72 NBR 902 | BAFUDX7 | 334806 | ● |
| 25 | 42,9 | 9,5 | A | гладкая | 0,05 | 72 NBR 902 | BA | 7746 | ● |
| 25 | 43 | 10 | A | гладкая | 0,05 | 72 NBR 902 | BA | 7438 | ● |
| 25 | 45 | 10 | A | гладкая | 0,05 | 72 NBR 902 | BA | 7446 | ● |
| 25 | 45 | 10 | A | гладкая | 0,05 | 72 NBR 902 | BAUSL | 7755 | ● |
| 25 | 46 | 7 | A | гладкая | 0,05 | 72 NBR 902 | BAU | 7457 | ● |
| 25 | 47 | 7 | A | гладкая | 0,05 | 72 NBR 902 | BAUX2 | 478755 | ● |
| 25 | 47 | 7 | AS | гладкая | 0,05 | 72 NBR 902 | BAUSLX2 | 478790 | ● |
| 25 | 47 | 7 | AS | гладкая | 0,02 | 72 NBR 902 | BAFUDSL | 12011125 | ● |
| 25 | 47 | 8 | A | гладкая | 0,05 | 72 NBR 902 | BA | 7460 | ● |
| 25 | 47 | 10 | A | гладкая | 0,05 | 72 NBR 902 | BA | 7467 | ● |
| 25 | 47 | 10 | A | проточенная | 0,02 | 72 NBR 902 | BAFUDX7 | 355411 | ● |
| 25 | 50 | 10 | A | гладкая | 0,05 | 72 NBR 902 | BA | 7483 | ● |
| 25 | 52 | 7 | AS | гладкая | 0,05 | 72 NBR 902 | BAUSLX2 | 524698 | ● |
| 25 | 52 | 7 | A | гладкая | 0,02 | 72 NBR 902 | BAFUD | 532617 | ● |
| 25 | 52 | 8 | A | гладкая | 0,05 | 72 NBR 902 | BA | 7488 | ● |
| 25 | 52 | 10 | A | проточенная | 0,02 | 72 NBR 902 | BAFUDX7 | 334818 | ● |
| 25 | 52 | 10 | A | гладкая | 0,05 | 72 NBR 902 | BAU | 523415 | ● |
| 25 | 62 | 7 | AS | проточенная | 0,05 | 72 NBR 902 | BAUSLX27 | 451924 | ● |
| 25 | 62 | 10 | A | гладкая | 0,05 | 72 NBR 902 | BAU | 7503 | ● |
| 25 | 62 | 10 | A | проточенная | 0,02 | 72 NBR 902 | BAFUDX7 | 423372 | ● |
| 26 | 35 | 7 | AS | гладкая | 0,02 | 72 NBR 902 | BAFUDSL | 12000470 | ● |
| 26 | 36 | 7 | A | гладкая | 0,05 | 72 NBR 902 | BAU | 7520 | ● |
| 26 | 37 | 7 | A | гладкая | 0,05 | 72 NBR 902 | BAUSL | 3402 | ● |
| 26 | 37 | 7 | A | гладкая | 0,05 | 72 NBR 902 | BAU | 7525 | ● |
| 26 | 42 | 7 | A | проточенная | 0,02 | 72 NBR 902 | BAFUDX7 | 355636 | ● |
| 26 | 42 | 7 | AS | гладкая | 0,02 | 72 NBR 902 | BAFUDSL | 12011128 | ● |
| 26 | 42 | 10 | A | гладкая | 0,05 | 72 NBR 902 | BA | 7535 | ○ |
| 26 | 42 | 10 | AS | гладкая | 0,05 | 72 NBR 902 | BASL | 308072 | ● |
| 26 | 47 | 7 | A | гладкая | 0,05 | 72 NBR 902 | BAU | 9567 | ● |
| 26 | 47 | 10 | A | гладкая | 0,05 | 72 NBR 902 | BAU | 7540 | ● |
| 26 | 50 | 10 | A | гладкая | 0,05 | 72 NBR 902 | BA | 7546 | ● |
| 26 | 52 | 8 | A | гладкая | 0,02 | 72 NBR 902 | BAFUD | 12010869 | ● |
| 26 | 52 | 10 | A | гладкая | 0,05 | 72 NBR 902 | BAU | 7549 | ○ |
| 27 | 37 | 7 | A | гладкая | 0,05 | 72 NBR 902 | BAU | 39052 | ● |
| 27 | 41 | 10 | A | гладкая | 0,05 | 72 NBR 902 | BA | 7558 | ● |
| 27 | 42 | 10 | A | гладкая | 0,02 | 72 NBR 902 | BAFUD | 12010871 | ● |
| 27 | 47 | 6 | A | гладкая | 0,05 | 72 NBR 902 | BA | 12010872 | ● |
| 27 | 47 | 7 | A | гладкая | 0,05 | 72 NBR 902 | BA | 7564 | ● |
| 27 | 47 | 10 | A | гладкая | 0,05 | 72 NBR 902 | BA | 7567 | ● |
| 27 | 52 | 8 | A | гладкая | 0,05 | 72 NBR 902 | BA | 7573 | ● |
| 27 | 52 | 10 | A | гладкая | 0,05 | 72 NBR 902 | BA | 7576 | ● |
| 28 | 36 | 8 | A | проточенная | 0,02 | 72 NBR 902 | BAFUDX7 | 520461 | ○ |
| 28 | 38 | 7 | A | гладкая | 0,05 | 72 NBR 902 | BAU | 7582 | ● |
| 28 | 40 | 7 | AS | гладкая | 0,05 | 72 NBR 902 | BASL | 7771 | ● |
| 28 | 40 | 7 | A | проточенная | 0,02 | 72 NBR 902 | BAFUDX7 | 355391 | ● |
| 28 | 42 | 8 | A | гладкая | 0,05 | 72 NBR 902 | BA | 7601 | ● |
| 28 | 42 | 8 | AS | проточенная | 0,05 | 72 NBR 902 | BAUSLX27 | 451925 | ● |
| 28 | 42 | 10 | AS | гладкая | 0,05 | 72 NBR 902 | BASL | 7603 | ● |
| 28 | 42,5 | 8 | A | гладкая | 0,05 | 72 NBR 902 | BA | 7605 | ● |
| 28 | 42,9 | 9,5 | A | гладкая | 0,05 | 72 NBR 902 | BA | 7608 | ○ |
| 28 | 43 | 10 | A | гладкая | 0,05 | 72 NBR 902 | BA | 7611 | ● |
| 28 | 45 | 7,5 | A | проточенная | 0,02 | 72 NBR 902 | BAFUDX7 | 520462 | ● |
| 28 | 47 | 5 | A | гладкая | 0,05 | 72 NBR 902 | BA | 7613 | ● |
| 28 | 47 | 7 | A | гладкая | 0,05 | 72 NBR 902 | BAUX2 | 478466 | ● |
| 28 | 47 | 7 | AS | гладкая | 0,02 | 72 NBR 902 | BAFUDSL | 12011130 | ○ |
| 28 | 47 | 7 | AS | гладкая | 0,05 | 72 NBR 902 | BAUSLX2 | 49037522 | ● |
| 28 | 47 | 9 | AS | гладкая | 0,05 | 72 NBR 902 | BASL | 7618 | ● |
| 28 | 47 | 10 | A | гладкая | 0,05 | 72 NBR 902 | BAU | 7623 | ● |
| 28 | 50 | 10 | A | гладкая | 0,05 | 72 NBR 902 | BAU | 7631 | ● |

● Поставляется со склада ○ По запросу: Оснастка имеется, короткий срок поставки



SIMM_RU.indb 123 27.05.2011 13:40:50

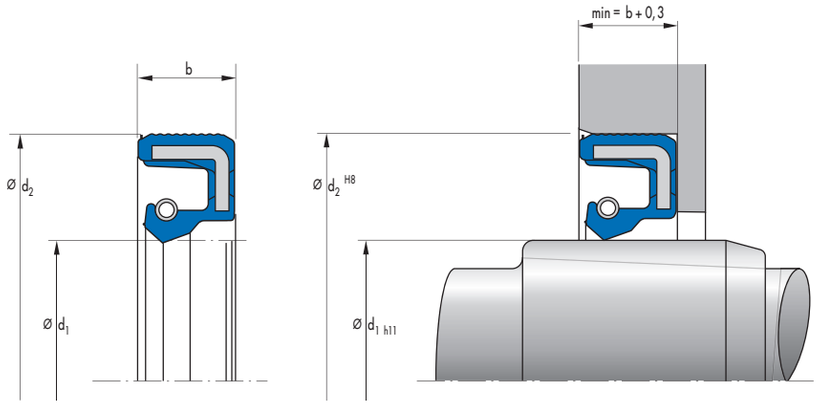


| $d_1$ | $d_2$ | b | DIN 3761 | Наружная поверхность | Давление | Материал | Конструкция | Артикул N° | |
|---|---|---|---|---|---|---|---|---|---|
| 28 | 52 | 7 | A | гладкая | 0,05 | 72 NBR 902 | BAU | 13990 | ● |
| 28 | 52 | 7 | AS | проточенная | 0,05 | 72 NBR 902 | BAUSLX27 | 451926 | ● |
| 28 | 52 | 10 | A | гладкая | 0,05 | 72 NBR 902 | BAU | 7639 | ● |
| 28 | 52 | 10 | AS | гладкая | 0,02 | 72 NBR 902 | BAFUDSL | 532618 | ○ |
| 28 | 52 | 10 | AS | гладкая | 0,05 | 72 NBR 902 | BAUSLX2 | 49037521 | ● |
| 28 | 55 | 9 | A | гладкая | 0,05 | 72 NBR 902 | BA | 7645 | ● |
| 28 | 72 | 10 | A | проточенная | 0,05 | 72 NBR 902 | BAUX27 | 451927 | ● |
| 29 | 42,9 | 9,5 | A | гладкая | 0,05 | 72 NBR 902 | BA | 7650 | ○ |
| 29 | 43 | 7 | A | гладкая | 0,05 | 72 NBR 902 | BAU | 7652 | ● |
| 30 | 40 | 7 | A | гладкая | 0,05 | 72 NBR 902 | BAUX2 | 520216 | ● |
| 30 | 40 | 7 | AS | гладкая | 0,05 | 72 NBR 902 | BAUSLX2 | 529402 | ● |
| 30 | 40 | 8 | AS | проточенная | 0,02 | 72 NBR 902 | BAFUDSLX7 | 334820 | ● |
| 30 | 42 | 5,7 | A | гладкая | 0,05 | 72 NBR 902 | BAUX2 | 478056 | ● |
| 30 | 42 | 5,7 | AS | гладкая | 0,05 | 72 NBR 902 | BAUSLX2 | 478769 | ● |
| 30 | 42 | 7 | A | гладкая | 0,05 | 72 NBR 902 | BAUX2 | 524506 | ● |
| 30 | 42 | 7 | AS | гладкая | 0,05 | 72 NBR 902 | BAUSLX2 | 529400 | ● |
| 30 | 42 | 7 | A | гладкая | 0,05 | 72 NBR 902 | BAUX2 | 49001666 | ○ |
| 30 | 42 | 8 | AS | гладкая | 0,05 | 72 NBR 902 | BAUSLX2 | 49004319 | ● |
| 30 | 45 | 7 | A | гладкая | 0,05 | 72 NBR 902 | BAU | 7685 | ● |
| 30 | 45 | 8 | A | гладкая | 0,05 | 72 NBR 902 | BAU | 7686 | ● |
| 30 | 45 | 8 | AS | гладкая | 0,02 | 72 NBR 902 | BAFUDSL | 12012582 | ● |
| 30 | 45 | 9,5 | A | гладкая | 0,05 | 72 NBR 902 | BAU | 7695 | ○ |
| 30 | 45 | 10 | A | гладкая | 0,05 | 72 NBR 902 | BAU | 7700 | ● |
| 30 | 45 | 13 | A | гладкая | 0,05 | 72 NBR 902 | BAUSL | 30497 | ● |
| 30 | 47 | 6 | A | гладкая | 0,05 | 72 NBR 902 | BAUX2 | 528822 | ● |
| 30 | 47 | 7 | A | гладкая | 0,05 | 72 NBR 902 | BAU | 328283 | ○ |
| 30 | 47 | 7 | A | гладкая | 0,05 | 72 NBR 902 | BAUX2 | 478441 | ● |
| 30 | 47 | 7 | A | гладкая | 0,05 | 72 NBR 902 | BAUX2 | 531158 | ○ |
| 30 | 47 | 7 | AS | гладкая | 0,02 | 72 NBR 902 | BAFUDSL | 12000480 | ● |
| 30 | 47 | 7 | AS | гладкая | 0,05 | 72 NBR 902 | BAUSLX2 | 49001669 | ○ |
| 30 | 47 | 8 | A | гладкая | 0,05 | 72 NBR 902 | BAU | 7708 | ● |
| 30 | 47 | 8 | AS | проточенная | 0,02 | 72 NBR 902 | BAFUDSLX7 | 532619 | ● |
| 30 | 47 | 10 | A | гладкая | 0,05 | 72 NBR 902 | BAU | 7716 | ○ |
| 30 | 47 | 10 | A | проточенная | 0,02 | 72 NBR 902 | BAFUDX7 | 355392 | ● |
| 30 | 48 | 8 | A | проточенная | 0,02 | 72 NBR 902 | BAFUDX7 | 335179 | ● |
| 30 | 48 | 10 | A | гладкая | 0,05 | 72 NBR 902 | BA | 7729 | ● |
| 30 | 50 | 7 | A | гладкая | 0,02 | 72 NBR 902 | BAFUD | 532620 | ○ |
| 30 | 50 | 8 | A | гладкая | 0,02 | 72 NBR 902 | BAFUD | 12010884 | ● |
| 30 | 50 | 10 | A | гладкая | 0,05 | 72 NBR 902 | BA | 7741 | ● |
| 30 | 50 | 10 | A | гладкая | 0,05 | 72 NBR 902 | BAU | 7742 | ● |
| 30 | 50 | 10 | AS | проточенная | 0,02 | 72 NBR 902 | BAFUDSLX7 | 335184 | ● |
| 30 | 52 | 6 | AS | гладкая | 0,05 | 72 NBR 902 | BAUSLX2 | 522129 | ● |
| 30 | 52 | 7 | AS | гладкая | 0,05 | 72 NBR 902 | BAUSLX2 | 524704 | ● |
| 30 | 52 | 7 | A | гладкая | 0,05 | 72 NBR 902 | BAUX2 | 529401 | ● |
| 30 | 52 | 8 | A | гладкая | 0,05 | 72 NBR 902 | BAU | 31709 | ● |
| 30 | 52 | 10 | A | проточенная | 0,02 | 72 NBR 902 | BAFUDX7 | 334293 | ● |
| 30 | 52 | 10 | AS | гладкая | 0,05 | 72 NBR 902 | BAUSLX2 | 526319 | ● |
| 30 | 52 | 12 | A | гладкая | 0,05 | 72 NBR 902 | BA | 7758 | ● |

● Поставляется со склада ○ По запросу: Оснастка имеется, короткий срок поставки



SIMM_RU.indb 124 27.05.2011 13:40:52

| $d_1$ | $d_2$ | b | DIN 3761 | Наружная поверхность | Давление | Материал | Конструкция | Артикул N° | |
|---|---|---|---|---|---|---|---|---|---|
| 30 | 55 | 7 | AS | гладкая | 0,05 | 72 NBR 902 | BAUSLX2 | 478774 | ● |
| 30 | 55 | 7 | A | гладкая | 0,05 | 72 NBR 902 | BAUX2 | 529837 | ● |
| 30 | 55 | 10 | A | гладкая | 0,05 | 72 NBR 902 | BAUSL | 7767 | ● |
| 30 | 55 | 10 | A | проточенная | 0,02 | 72 NBR 902 | BAFUDX7 | 334232 | ● |
| 30 | 55 | 10 | A | гладкая | 0,05 | 72 NBR 902 | BAUX2 | 531106 | ● |
| 30 | 56 | 10 | A | гладкая | 0,05 | 72 NBR 902 | BAU | 7772 | ● |
| 30 | 60 | 10 | A | гладкая | 0,05 | 72 NBR 902 | BA | 7775 | ● |
| 30 | 62 | 7 | AS | проточенная | 0,05 | 72 NBR 902 | BAUSLX7 | 478773 | ● |
| 30 | 62 | 7 | A | гладкая | 0,05 | 72 NBR 902 | BAUX2 | 524703 | ● |
| 30 | 62 | 10 | A | проточенная | 0,02 | 72 NBR 902 | BAFUDX7 | 334294 | ● |
| 30 | 62 | 12 | A | гладкая | 0,05 | 72 NBR 902 | BAU | 7783 | ● |
| 30 | 72 | 10 | A | гладкая | 0,05 | 72 NBR 902 | BA | 7788 | ○ |
| 30 | 72 | 10 | A | гладкая | 0,02 | 72 NBR 902 | BAFUD | 523408 | ● |
| 30 | 72 | 10 | AS | гладкая | 0,05 | 72 NBR 902 | BAUSLX2 | 524141 | ● |
| 30 | 72 | 10 | A | гладкая | 0,05 | 72 NBR 902 | BAUX2 | 49009357 | ● |
| 31 | 42 | 8 | A | проточенная | 0,02 | 72 NBR 902 | BAFUDX7 | 520468 | ● |
| 31 | 52 | 7 | A | гладкая | 0,02 | 72 NBR 902 | BAFUD | 523556 | ● |
| 31 | 52 | 9,5 | A | гладкая | 0,05 | 72 NBR 902 | BAUX2 | 475754 | ○ |
| 32 | 42 | 7 | A | гладкая | 0,02 | 72 NBR 902 | BAFUD | 12010894 | ● |
| 32 | 45 | 6 | A | гладкая | 0,05 | 72 NBR 902 | BA | 7798 | ● |
| 32 | 45 | 7 | A | проточенная | 0,02 | 72 NBR 902 | BAFUDX7 | 334305 | ○ |
| 32 | 45 | 7 | AS | гладкая | 0,02 | 72 NBR 902 | BAFUDSL | 523419 | ● |
| 32 | 45 | 7 | A | гладкая | 0,05 | 72 NBR 902 | BAUX2 | 49032838 | ● |
| 32 | 47 | 7 | A | гладкая | 0,05 | 72 NBR 902 | BAUX2 | 49017474 | ● |
| 32 | 47 | 10 | A | гладкая | 0,05 | 72 NBR 902 | BAU | 7811 | ● |
| 32 | 48 | 8 | A | гладкая | 0,05 | 72 NBR 902 | BA | 7815 | ● |
| 32 | 48 | 8 | A | гладкая | 0,05 | 72 NBR 902 | BA | 343302 | ○ |
| 32 | 50 | 8 | A | гладкая | 0,05 | 72 NBR 902 | BAU | 32679 | ● |
| 32 | 50 | 10 | A | гладкая | 0,05 | 72 NBR 902 | BA | 7821 | ● |
| 32 | 50 | 10 | A | гладкая | 0,05 | 72 NBR 902 | BAUSL | 7822 | ● |
| 32 | 52 | 5 | A | гладкая | 0,02 | 72 NBR 902 | BAFUD | 12010897 | ○ |
| 32 | 52 | 7 | A | гладкая | 0,05 | 72 NBR 902 | BAUSL | 414644 | ○ |
| 32 | 52 | 7 | A | гладкая | 0,05 | 72 NBR 902 | BAUX2 | 524454 | ● |
| 32 | 52 | 7 | AS | гладкая | 0,05 | 72 NBR 902 | BAUSLX2 | 49035052 | ● |
| 32 | 52 | 10 | A | гладкая | 0,05 | 72 NBR 902 | BA | 7833 | ● |
| 32 | 52 | 10 | AS | гладкая | 0,02 | 72 NBR 902 | BAFUDSL | 12015221 | ● |
| 32 | 55 | 10 | A | гладкая | 0,05 | 72 NBR 902 | BA | 7838 | ● |
| 32 | 56 | 10 | A | гладкая | 0,05 | 72 NBR 902 | BAUSL | 7842 | ● |
| 32 | 56 | 10 | A | гладкая | 0,02 | 72 NBR 902 | BAFUD | 12000162 | ● |
| 32 | 62 | 7 | A | гладкая | 0,05 | 72 NBR 902 | BA | 371152 | ● |
| 32 | 62 | 10 | A | гладкая | 0,05 | 72 NBR 902 | BA | 7850 | ● |
| 32 | 62 | 10 | AS | проточенная | 0,05 | 72 NBR 902 | BAUSLX27 | 451928 | ● |
| 32 | 80 | 12 | AS | гладкая | 0,05 | 72 NBR 902 | BAUSLX2 | 520528 | ● |
| 33 | 45 | 7 | A | гладкая | 0,05 | 72 NBR 902 | BAU | 7856 | ● |
| 33 | 45 | 7 | AS | проточенная | 0,02 | 72 NBR 902 | BAFUDSLX7 | 397855 | ○ |
| 33 | 50 | 6 | AS | гладкая | 0,02 | 72 NBR 902 | BAFUDSL | 12011140 | ● |
| 33 | 50 | 8 | A | гладкая | 0,05 | 72 NBR 902 | BA | 7862 | ● |
| 33 | 50 | 10 | AS | гладкая | 0,02 | 72 NBR 902 | BAFUDSL | 12011141 | ● |
| 33 | 52 | 6 | A | гладкая | 0,02 | 72 NBR 902 | BAFUD | 12010900 | ● |
| 33 | 52 | 10 | A | гладкая | 0,05 | 72 NBR 902 | BA | 7875 | ● |
| 34 | 46 | 8 | A | гладкая | 0,05 | 72 NBR 902 | BA | 49002841 | ● |
| 34 | 50 | 10 | A | гладкая | 0,05 | 72 NBR 902 | BA | 7920 | ● |
| 34 | 52 | 7 | AS | гладкая | 0,05 | 72 NBR 902 | BAUSLX2 | 520466 | ● |
| 34 | 52 | 7 | A | гладкая | 0,05 | 72 NBR 902 | BAUX2 | 521284 | ● |
| 34 | 52 | 8 | A | гладкая | 0,05 | 72 NBR 902 | BAU | 7921 | ● |
| 34 | 52 | 10 | A | гладкая | 0,05 | 72 NBR 902 | BAU | 7926 | ● |
| 34 | 52 | 10 | AS | гладкая | 0,02 | 72 NBR 902 | BAFUDSL | 12011142 | ● |
| 34 | 62 | 10 | A | гладкая | 0,05 | 72 NBR 902 | BA | 7931 | ● |
| 35 | 45 | 7 | A | гладкая | 0,05 | 72 NBR 902 | BA | 143444 | ● |
| 35 | 47 | 4,5 | AS | гладкая | 0,05 | 72 NBR 902 | BAUSLX2 | 478057 | ● |
| 35 | 47 | 4,5 | A | гладкая | 0,05 | 72 NBR 902 | BAUX2 | 478767 | ● |
| 35 | 47 | 7 | A | гладкая | 0,05 | 72 NBR 902 | BAUX2 | 478754 | ● |
| 35 | 47 | 7 | AS | гладкая | 0,05 | 72 NBR 902 | BAUSLX2 | 478775 | ● |
| 35 | 49,3 | 9,5 | A | гладкая | 0,05 | 72 NBR 902 | BA | 7970 | ○ |
| 35 | 50 | 7 | A | проточенная | 0,02 | 72 NBR 902 | BAFUDX7 | 355627 | ● |

● Поставляется со склада ○ По запросу: Оснастка имеется, короткий срок поставки



SIMM_RU.indb 125 27.05.2011 13:40:53

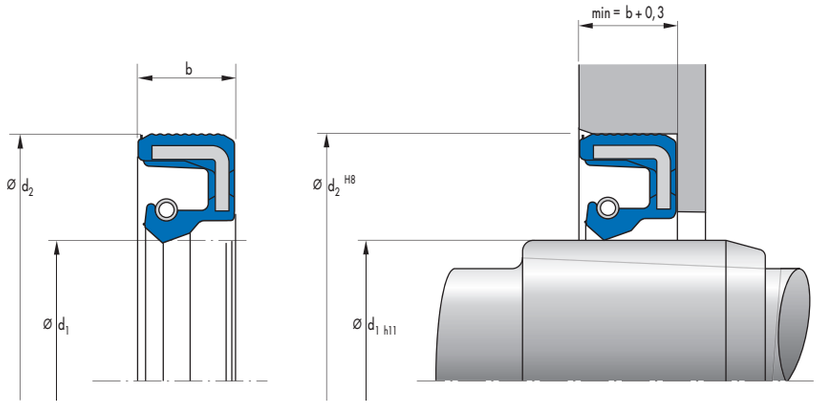


| $d_1$ | $d_2$ | b | DIN 3761 | Наружная поверхность | Давление | Материал | Конструкция | Артикул N° | |
|---|---|---|---|---|---|---|---|---|---|
| 35 | 50 | 8 | AS | гладкая | 0,05 | 72 NBR 902 | BAUSLX2 | 49023892 | ● |
| 35 | 50 | 10 | A | гладкая | 0,05 | 72 NBR 902 | BAU | 7976 | ● |
| 35 | 52 | 7 | A | гладкая | 0,05 | 72 NBR 902 | BAUX2 | 478467 | ● |
| 35 | 52 | 7 | AS | гладкая | 0,05 | 72 NBR 902 | BAUSLX2 | 526079 | ● |
| 35 | 52 | 7 | AS | гладкая | 0,05 | 72 NBR 902 | BAUSLX2 | 529399 | ● |
| 35 | 52 | 10 | A | гладкая | 0,05 | 72 NBR 902 | BAU | 307255 | ○ |
| 35 | 52 | 10 | A | проточенная | 0,02 | 72 NBR 902 | BAFUDX7 | 334307 | ● |
| 35 | 52 | 10 | A | гладкая | 0,05 | 72 NBR 902 | BA | 523557 | ● |
| 35 | 52 | 10 | AS | гладкая | 0,05 | 72 NBR 902 | BAUSLX2 | 49036047 | ● |
| 35 | 55 | 8 | A | проточенная | 0,02 | 72 NBR 902 | BAFUDX7 | 355625 | ● |
| 35 | 55 | 10 | A | гладкая | 0,05 | 72 NBR 902 | BAUSL | 301731 | ● |
| 35 | 55 | 11 | AS | гладкая | 0,02 | 72 NBR 902 | BAFUDSL | 12011146 | ○ |
| 35 | 56 | 8 | A | гладкая | 0,02 | 72 NBR 902 | BAFUD | 523407 | ● |
| 35 | 56 | 10 | A | гладкая | 0,05 | 72 NBR 902 | BAU | 8018 | ● |
| 35 | 56 | 12 | A | гладкая | 0,05 | 72 NBR 902 | BA | 8021 | ● |
| 35 | 58 | 10 | A | гладкая | 0,02 | 72 NBR 902 | BAFUD | 12010911 | ● |
| 35 | 58 | 13 | A | гладкая | 0,05 | 72 NBR 902 | BA | 8032 | ○ |
| 35 | 60 | 10 | A | гладкая | 0,02 | 72 NBR 902 | BAFUD | 12010912 | ● |
| 35 | 62 | 7 | AS | гладкая | 0,05 | 72 NBR 902 | BAUSLX2 | 521678 | ● |
| 35 | 62 | 7 | A | гладкая | 0,05 | 72 NBR 902 | BAUX2 | 524700 | ● |
| 35 | 62 | 8 | AS | гладкая | 0,05 | 72 NBR 902 | BAUSLX2 | 477145 | ● |
| 35 | 62 | 10 | A | гладкая | 0,05 | 72 NBR 902 | BA | 8049 | ● |
| 35 | 62 | 10 | A | проточенная | 0,02 | 72 NBR 902 | BAFUDX7 | 355435 | ● |
| 35 | 62 | 10 | AS | проточенная | 0,05 | 72 NBR 902 | BAUSLX27 | 49001657 | ● |
| 35 | 62 | 12 | A | гладкая | 0,05 | 72 NBR 902 | BAUSL | 8055 | ● |
| 35 | 65 | 10 | A | гладкая | 0,05 | 72 NBR 902 | BA | 8060 | ● |
| 35 | 65 | 10 | A | гладкая | 0,05 | 72 NBR 902 | BAUSL | 396063 | ● |
| 35 | 68 | 10 | AS | гладкая | 0,05 | 72 NBR 902 | BAUSLX2 | 522766 | ● |
| 35 | 72 | 7 | A | проточенная | 0,02 | 72 NBR 902 | BAFUDX7 | 407517 | ● |
| 35 | 72 | 10 | A | гладкая | 0,05 | 72 NBR 902 | BAUX2 | 49037523 | ● |
| 35 | 72 | 10 | AS | гладкая | 0,05 | 72 NBR 902 | BAUSLX2 | 49037524 | ● |
| 35 | 72 | 12 | AS | гладкая | 0,05 | 72 NBR 902 | BASL | 35525 | ● |
| 35 | 72 | 12 | A | проточенная | 0,02 | 72 NBR 902 | BAFUDX7 | 355478 | ● |
| 35 | 80 | 10 | AS | гладкая | 0,02 | 72 NBR 902 | BAFUDSL | 12000498 | ● |
| 35 | 80 | 12 | A | гладкая | 0,05 | 72 NBR 902 | BAUX2 | 524507 | ● |
| 36 | 47 | 7 | A | гладкая | 0,05 | 72 NBR 902 | BA | 3441 | ● |
| 36 | 50 | 7 | A | проточенная | 0,02 | 72 NBR 902 | BAFUDX7 | 355476 | ● |
| 36 | 50 | 10 | A | гладкая | 0,05 | 72 NBR 902 | BA | 8074 | ● |
| 36 | 52 | 7 | A | гладкая | 0,05 | 72 NBR 902 | BAUX2 | 49009240 | ● |
| 36 | 54 | 7 | A | гладкая | 0,05 | 72 NBR 902 | BAUX2 | 533282 | ● |
| 36 | 56 | 10 | A | гладкая | 0,05 | 72 NBR 902 | BAU | 8083 | ● |
| 36 | 62 | 7 | A | гладкая | 0,05 | 72 NBR 902 | BA | 18265 | ● |
| 36 | 62 | 7 | AS | проточенная | 0,02 | 72 NBR 902 | BAFUDSLX7 | 12014769 | ● |
| 36 | 68 | 10 | AS | гладкая | 0,05 | 72 NBR 902 | BAUSLX2 | 475374 | ● |
| 37 | 52 | 8 | A | гладкая | 0,05 | 72 NBR 902 | BAU | 8112 | ● |
| 37 | 62 | 10 | A | гладкая | 0,05 | 72 NBR 902 | BA | 8118 | ● |
| 38 | 50 | 7 | A | проточенная | 0,02 | 72 NBR 902 | BAFUDX7 | 334309 | ● |
| 38 | 52 | 7 | AS | гладкая | 0,05 | 72 NBR 902 | BAUSLX2 | 49002810 | ● |

● Поставляется со склада ○ По запросу: Оснастка имеется, короткий срок поставки



SIMM_RU.indb 126 27.05.2011 13:40:54

| $d_1$ | $d_2$ | b | DIN 3761 | Наружная поверхность | Давление | Материал | Конструкция | Артикул N° | |
|---|---|---|---|---|---|---|---|---|---|
| 38 | 52 | 7 | A | гладкая | 0,05 | 72 NBR 902 | BAUX2 | 49008124 | ● |
| 38 | 52 | 8 | A | гладкая | 0,05 | 72 NBR 902 | BAU | 17193 | ● |
| 38 | 52 | 10 | A | гладкая | 0,05 | 72 NBR 902 | BAU | 8135 | ● |
| 38 | 54 | 6,5 | A | гладкая | 0,05 | 72 NBR 902 | BA | 8137 | ● |
| 38 | 54 | 10 | A | гладкая | 0,05 | 72 NBR 902 | BA | 8141 | ● |
| 38 | 55 | 7 | A | гладкая | 0,05 | 72 NBR 902 | BA | 49002526 | ● |
| 38 | 55 | 10 | A | гладкая | 0,05 | 72 NBR 902 | BAU | 8145 | ● |
| 38 | 55 | 10 | A | гладкая | 0,05 | 72 NBR 902 | BA | 356911 | ○ |
| 38 | 56 | 10 | A | гладкая | 0,05 | 72 NBR 902 | BA | 8150 | ● |
| 38 | 58 | 10 | A | гладкая | 0,05 | 72 NBR 902 | BA | 8151 | ● |
| 38 | 60 | 10 | A | гладкая | 0,05 | 72 NBR 902 | BAU | 8153 | ● |
| 38 | 62 | 7 | A | гладкая | 0,05 | 72 NBR 902 | BAU | 13052 | ● |
| 38 | 62 | 10 | A | гладкая | 0,05 | 72 NBR 902 | BAU | 8156 | ● |
| 38 | 62 | 12 | A | гладкая | 0,05 | 72 NBR 902 | BA | 8162 | ● |
| 38 | 65 | 10 | A | гладкая | 0,05 | 72 NBR 902 | BA | 8165 | ● |
| 38 | 65 | 10 | A | гладкая | 0,05 | 72 NBR 902 | BAUSL | 325682 | ● |
| 38 | 72 | 10 | A | гладкая | 0,02 | 72 NBR 902 | BAFUD | 523550 | ● |
| 38 | 72 | 12 | A | гладкая | 0,05 | 72 NBR 902 | BAU | 302909 | ○ |
| 38 | 74 | 10 | A | гладкая | 0,05 | 72 NBR 902 | BAUSL | 8167 | ● |
| 38 | 80 | 12 | A | гладкая | 0,05 | 72 NBR 902 | BA | 8169 | ● |
| 38 | 90 | 12 | A | проточенная | 0,05 | 72 NBR 902 | BAUX27 | 453161 | ○ |
| 39 | 52 | 6,5 | A | гладкая | 0,05 | 72 NBR 902 | BA | 8188 | ● |
| 40 | 50 | 7 | A | гладкая | 0,05 | 72 NBR 902 | BAUX2 | 475178 | ● |
| 40 | 52 | 6 | A | проточенная | 0,02 | 72 NBR 902 | BAFUDX7 | 334824 | ● |
| 40 | 52 | 7 | AS | гладкая | 0,05 | 72 NBR 902 | BASL | 8222 | ● |
| 40 | 52 | 7 | A | гладкая | 0,05 | 72 NBR 902 | BAU | 13255 | ○ |
| 40 | 52 | 7 | A | проточенная | 0,02 | 72 NBR 902 | BAFUDX7 | 355639 | ○ |
| 40 | 52 | 7 | AS | гладкая | 0,05 | 72 NBR 902 | BAUSLX2 | 525281 | ● |
| 40 | 52 | 7 | A | гладкая | 0,05 | 72 NBR 902 | BAUX2 | 49032729 | ● |
| 40 | 52 | 8 | A | гладкая | 0,05 | 72 NBR 902 | BA | 8226 | ● |
| 40 | 55 | 7 | A | гладкая | 0,05 | 72 NBR 902 | BAUX2 | 478753 | ● |
| 40 | 55 | 7 | AS | гладкая | 0,05 | 72 NBR 902 | BAUSLX2 | 524462 | ○ |
| 40 | 55 | 7 | A | гладкая | 0,05 | 72 NBR 902 | BAUX2 | 529478 | ○ |
| 40 | 55 | 8 | A | проточенная | 0,02 | 72 NBR 902 | BAFUDX7 | 423373 | ● |
| 40 | 55 | 8 | AS | гладкая | 0,05 | 72 NBR 902 | BAUSLX2 | 529404 | ● |
| 40 | 55 | 10 | A | гладкая | 0,05 | 72 NBR 902 | BAU | 8234 | ● |
| 40 | 55 | 10 | AS | гладкая | 0,05 | 72 NBR 902 | BASL | 8235 | ● |
| 40 | 55 | 12 | A | гладкая | 0,05 | 72 NBR 902 | BA | 8239 | ● |
| 40 | 56 | 8 | A | гладкая | 0,02 | 72 NBR 902 | BAFUD | 12010933 | ● |
| 40 | 56 | 8 | AS | гладкая | 0,02 | 72 NBR 902 | BAFUDSL | 12011577 | ● |
| 40 | 56 | 10 | A | гладкая | 0,05 | 72 NBR 902 | BAU | 8249 | ● |
| 40 | 58 | 9 | AS | проточенная | 0,02 | 72 NBR 902 | BAFUDSLX7 | 355477 | ● |
| 40 | 58 | 12 | A | гладкая | 0,05 | 72 NBR 902 | BAU | 8254 | ● |
| 40 | 60 | 10 | A | проточенная | 0,02 | 72 NBR 902 | BAFUDX7 | 334311 | ● |
| 40 | 60 | 10 | AS | гладкая | 0,05 | 72 NBR 902 | BAUSLX2 | 49023925 | ● |
| 40 | 62 | 7 | A | гладкая | 0,05 | 72 NBR 902 | BAUX2 | 478752 | ● |
| 40 | 62 | 7 | AS | гладкая | 0,05 | 72 NBR 902 | BAUSLX2 | 478770 | ● |
| 40 | 62 | 8 | AS | гладкая | 0,05 | 72 NBR 902 | BAUSLX2 | 477523 | ● |
| 40 | 62 | 10 | A | гладкая | 0,05 | 72 NBR 902 | BA | 8279 | ● |
| 40 | 62 | 10 | A | гладкая | 0,05 | 72 NBR 902 | BAUX2 | 531174 | ● |
| 40 | 62 | 10 | AS | гладкая | 0,05 | 72 NBR 902 | BAUSLX2 | 49023829 | ● |
| 40 | 62 | 12 | A | гладкая | 0,05 | 72 NBR 902 | BAU | 8286 | ● |
| 40 | 65 | 10 | AS | гладкая | 0,05 | 72 NBR 902 | BASL | 39765 | ● |
| 40 | 65 | 10 | A | проточенная | 0,02 | 72 NBR 902 | BAFUDX7 | 355482 | ● |
| 40 | 65 | 12 | A | гладкая | 0,05 | 72 NBR 902 | BA | 8298 | ● |
| 40 | 68 | 6 | AS | гладкая | 0,05 | 72 NBR 902 | BAUSLX2 | 529094 | ● |
| 40 | 68 | 8 | AS | гладкая | 0,05 | 72 NBR 902 | BAUSLX2 | 49001661 | ● |
| 40 | 68 | 8 | A | гладкая | 0,05 | 72 NBR 902 | BAUX2 | 49001672 | ● |
| 40 | 68 | 8 | AS | гладкая | 0,05 | 72 NBR 902 | BAUSLX2 | 49029022 | ● |
| 40 | 68 | 10 | A | гладкая | 0,05 | 72 NBR 902 | BAUX2 | 524498 | ● |
| 40 | 70 | 8 | A | гладкая | 0,05 | 72 NBR 902 | BA | 8304 | ● |
| 40 | 70 | 10 | A | гладкая | 0,05 | 72 NBR 902 | BA | 8307 | ● |
| 40 | 72 | 7 | AS | гладкая | 0,05 | 72 NBR 902 | BAUSLX2 | 478772 | ● |
| 40 | 72 | 7 | A | гладкая | 0,02 | 72 NBR 902 | BAFUD | 49001652 | ○ |
| 40 | 72 | 7 | A | гладкая | 0,05 | 72 NBR 902 | BAUX2 | 49037526 | ● |

● Поставляется со склада ○ По запросу: Оснастка имеется, короткий срок поставки



SIMM_RU.indb 127 27.05.2011 13:40:56

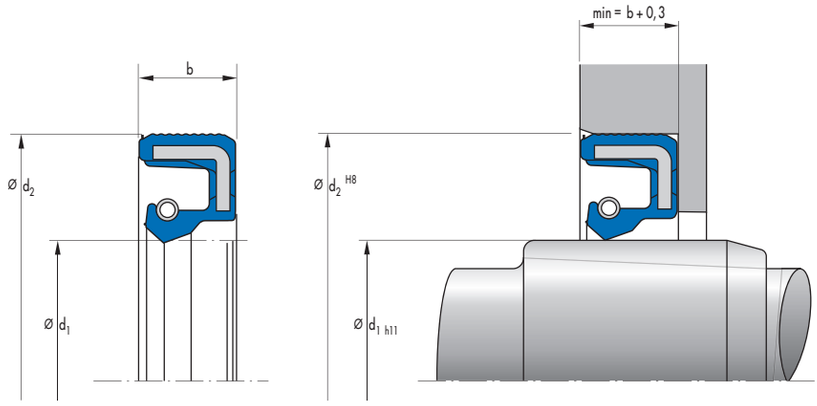


| $d_1$ | $d_2$ | b | DIN 3761 | Наружная поверхность | Давление | Материал | Конструкция | Артикул N° | |
|---|---|---|---|---|---|---|---|---|---|
| 40 | 72 | 10 | A | гладкая | 0,05 | 72 NBR 902 | BA | 8310 | ● |
| 40 | 72 | 10 | AS | гладкая | 0,05 | 72 NBR 902 | BAUSLX2 | 477144 | ● |
| 40 | 72 | 12 | A | гладкая | 0,05 | 72 NBR 902 | BAU | 8312 | ● |
| 40 | 80 | 7 | AS | гладкая | 0,05 | 72 NBR 902 | BAUSLX2 | 49004252 | ● |
| 40 | 80 | 10 | A | проточенная | 0,02 | 72 NBR 902 | BAFUDX7 | 355479 | ○ |
| 40 | 80 | 10 | AS | гладкая | 0,05 | 72 NBR 902 | BAUSLX2 | 455619 | ● |
| 40 | 80 | 10 | A | гладкая | 0,05 | 72 NBR 902 | BAUX2 | 49037525 | ● |
| 40 | 80 | 12 | AS | гладкая | 0,02 | 72 NBR 902 | BAFUDSL | 12011162 | ● |
| 40 | 80 | 13 | A | гладкая | 0,05 | 72 NBR 902 | BA | 8318 | ○ |
| 40 | 85 | 10 | A | гладкая | 0,05 | 72 NBR 902 | BAUX2 | 523393 | ● |
| 40 | 85 | 10 | AS | гладкая | 0,05 | 72 NBR 902 | BAUSLX2 | 523394 | ● |
| 40 | 90 | 8 | AS | гладкая | 0,02 | 72 NBR 902 | BAFUDSL | 12012533 | ● |
| 40 | 90 | 10 | A | проточенная | 0,02 | 72 NBR 902 | BAFUDX7 | 407521 | ○ |
| 40 | 90 | 10 | AS | гладкая | 0,05 | 72 NBR 902 | BAUSLX2 | 520957 | ● |
| 40 | 90 | 10 | A | гладкая | 0,05 | 72 NBR 902 | BAUX2 | 49037527 | ● |
| 40 | 90 | 12 | AS | проточенная | 0,02 | 72 NBR 902 | BAFUDSLX7 | 407522 | ● |
| 41 | 56 | 10 | A | гладкая | 0,05 | 72 NBR 902 | BA | 153820 | ● |
| 42 | 55 | 7 | A | гладкая | 0,05 | 72 NBR 902 | BAU | 8342 | ○ |
| 42 | 55 | 7 | A | гладкая | 0,05 | 72 NBR 902 | BAUX2 | 49031451 | ● |
| 42 | 55 | 8 | AS | проточенная | 0,02 | 72 NBR 902 | BAFUDSLX7 | 407523 | ● |
| 42 | 55 | 8 | A | гладкая | 0,05 | 72 NBR 902 | BAUX2 | 530818 | ● |
| 42 | 56 | 7 | A | гладкая | 0,05 | 72 NBR 902 | BAUSL | 121799 | ● |
| 42 | 56 | 7 | A | проточенная | 0,02 | 72 NBR 902 | BAFUDX7 | 334313 | ○ |
| 42 | 56 | 7 | A | гладкая | 0,05 | 72 NBR 902 | BAU | 523558 | ● |
| 42 | 60 | 10 | A | гладкая | 0,05 | 72 NBR 902 | BA | 8356 | ● |
| 42 | 62 | 8 | A | гладкая | 0,05 | 72 NBR 902 | BAUX2 | 478766 | ● |
| 42 | 62 | 8 | AS | гладкая | 0,02 | 72 NBR 902 | BAFUDSL | 12011163 | ● |
| 42 | 62 | 10 | A | гладкая | 0,05 | 72 NBR 902 | BAU | 8363 | ● |
| 42 | 62 | 12 | A | гладкая | 0,05 | 72 NBR 902 | BA | 8367 | ● |
| 42 | 65 | 10 | A | гладкая | 0,05 | 72 NBR 902 | BA | 8373 | ● |
| 42 | 65 | 10 | AS | проточенная | 0,02 | 72 NBR 902 | BAFUDSLX7 | 466342 | ● |
| 42 | 72 | 8 | AS | гладкая | 0,05 | 72 NBR 902 | BAUSLX2 | 475175 | ● |
| 42 | 72 | 8 | A | гладкая | 0,05 | 72 NBR 902 | BAUX2 | 49001667 | ● |
| 42 | 72 | 10 | A | гладкая | 0,05 | 72 NBR 902 | BAU | 8381 | ● |
| 42 | 72 | 10 | AS | проточенная | 0,05 | 72 NBR 902 | BAUSLX27 | 450733 | ● |
| 43 | 60 | 10 | A | гладкая | 0,05 | 72 NBR 902 | BA | 8393 | ● |
| 44 | 58,4 | 10 | A | гладкая | 0,05 | 72 NBR 902 | BAU | 347394 | ● |
| 44 | 60 | 10 | A | гладкая | 0,05 | 72 NBR 902 | BAU | 8406 | ● |
| 44 | 62 | 10 | A | гладкая | 0,05 | 72 NBR 902 | BA | 8408 | ● |
| 44 | 65 | 10 | A | гладкая | 0,05 | 72 NBR 902 | BA | 8414 | ● |
| 44 | 72 | 10 | A | гладкая | 0,05 | 72 NBR 902 | BA | 8420 | ● |
| 44 | 80 | 13 | A | гладкая | 0,05 | 72 NBR 902 | BAU | 146270 | ● |
| 45 | 55 | 7 | A | проточенная | 0,05 | 72 NBR 902 | BAUX27 | 453162 | ○ |
| 45 | 55 | 7 | AS | проточенная | 0,05 | 72 NBR 902 | BAUSLX27 | 533201 | ● |
| 45 | 55 | 7 | A | гладкая | 0,05 | 72 NBR 902 | BAUX2 | 49022656 | ● |
| 45 | 58 | 7 | A | гладкая | 0,05 | 72 NBR 902 | BA | 8442 | ● |
| 45 | 58 | 7 | AS | гладкая | 0,02 | 72 NBR 902 | BAFUDSL | 12013433 | ● |
| 45 | 60 | 7 | A | гладкая | 0,05 | 72 NBR 902 | BA | 8447 | ● |

● Поставляется со склада ○ По запросу: Оснастка имеется, короткий срок поставки



SIMM_RU.indb 128 27.05.2011 13:40:57

| $d_1$ | $d_2$ | b | DIN 3761 | Наружная поверхность | Давление | Материал | Конструкция | Артикул N° | |
|---|---|---|---|---|---|---|---|---|---|
| 45 | 60 | 7 | A | проточенная | 0,02 | 72 NBR 902 | BAFUDX7 | 334830 | ○ |
| 45 | 60 | 7 | AS | гладкая | 0,05 | 72 NBR 902 | BAUSLX2 | 478771 | ● |
| 45 | 60 | 7 | A | проточенная | 0,02 | 72 NBR 902 | BAFUDX7 | 532621 | ○ |
| 45 | 60 | 8 | A | гладкая | 0,05 | 72 NBR 902 | BAUX2 | 524652 | ● |
| 45 | 60 | 8 | AS | гладкая | 0,02 | 72 NBR 902 | BAFUDSL | 12011165 | ● |
| 45 | 60 | 10 | A | гладкая | 0,05 | 72 NBR 902 | BAU | 8454 | ● |
| 45 | 62 | 7 | A | проточенная | 0,02 | 72 NBR 902 | BAFUDX7 | 334314 | ○ |
| 45 | 62 | 7 | A | гладкая | 0,05 | 72 NBR 902 | BAUX2 | 49028673 | ● |
| 45 | 62 | 7,5 | AS | гладкая | 0,05 | 72 NBR 902 | BASL | 8461 | ● |
| 45 | 62 | 8 | A | гладкая | 0,05 | 72 NBR 902 | BAUX2 | 526947 | ● |
| 45 | 62 | 8 | AS | гладкая | 0,05 | 72 NBR 902 | BAUSLX2 | 529403 | ● |
| 45 | 62 | 10 | A | гладкая | 0,05 | 72 NBR 902 | BAUSL | 8479 | ● |
| 45 | 62 | 10 | A | проточенная | 0,02 | 72 NBR 902 | BAFUDX7 | 334295 | ● |
| 45 | 62 | 12 | A | гладкая | 0,05 | 72 NBR 902 | BA | 8483 | ● |
| 45 | 65 | 8 | A | гладкая | 0,02 | 72 NBR 902 | BAFUD | 532622 | ○ |
| 45 | 65 | 8 | A | гладкая | 0,05 | 72 NBR 902 | BAUX2 | 49037529 | ● |
| 45 | 65 | 10 | AS | проточенная | 0,02 | 72 NBR 902 | BAFUDSLX7 | 334298 | ● |
| 45 | 65 | 10 | A | проточенная | 0,02 | 72 NBR 902 | BAFUDX7 | 355409 | ● |
| 45 | 65 | 10 | A | гладкая | 0,05 | 72 NBR 902 | BAU | 366521 | ○ |
| 45 | 65 | 10 | AS | проточенная | 0,02 | 72 NBR 902 | BAFUDSLX7 | 394402 | ○ |
| 45 | 66 | 6 | A | гладкая | 0,05 | 72 NBR 902 | BA | 31719 | ● |
| 45 | 66 | 6 | A | гладкая | 0,05 | 72 NBR 902 | BA | 49019342 | ● |
| 45 | 68 | 10 | A | проточенная | 0,02 | 72 NBR 902 | BAFUDX7 | 355488 | ● |
| 45 | 70 | 10 | A | гладкая | 0,02 | 72 NBR 902 | BAFUD | 12010957 | ● |
| 45 | 72 | 8 | A | проточенная | 0,02 | 72 NBR 902 | BAFUDX7 | 334282 | ● |
| 45 | 72 | 8 | A | гладкая | 0,05 | 72 NBR 902 | BAUX2 | 531104 | ● |
| 45 | 72 | 8 | AS | гладкая | 0,05 | 72 NBR 902 | BAUSLX2 | 49006102 | ● |
| 45 | 72 | 10 | A | гладкая | 0,05 | 72 NBR 902 | BAUX2 | 49018324 | ● |
| 45 | 75 | 7 | AS | проточенная | 0,05 | 72 NBR 902 | BAUSLX27 | 49001658 | ● |
| 45 | 75 | 7 | A | проточенная | 0,05 | 72 NBR 902 | BAUX27 | 49001659 | ● |
| 45 | 75 | 8 | A | гладкая | 0,05 | 72 NBR 902 | BAU | 368920 | ● |
| 45 | 75 | 8 | AS | гладкая | 0,05 | 72 NBR 902 | BAUSLX2 | 524804 | ● |
| 45 | 75 | 8 | AS | гладкая | 0,05 | 72 NBR 902 | BAUSLX2 | 49005159 | ● |
| 45 | 75 | 10 | A | гладкая | 0,05 | 72 NBR 902 | BAUX2 | 526932 | ● |
| 45 | 75 | 10 | AS | гладкая | 0,02 | 72 NBR 902 | BAFUDSL | 12000514 | ● |
| 45 | 80 | 8 | A | гладкая | 0,05 | 72 NBR 902 | BAU | 8536 | ● |
| 45 | 80 | 10 | AS | гладкая | 0,05 | 72 NBR 902 | BAUSLX2 | 526075 | ● |
| 45 | 80 | 10 | A | гладкая | 0,05 | 72 NBR 902 | BAUX2 | 49037528 | ● |
| 45 | 80 | 13 | A | гладкая | 0,05 | 72 NBR 902 | BA | 8543 | ● |
| 45 | 85 | 10 | A | гладкая | 0,05 | 72 NBR 902 | BAU | 141529 | ● |
| 45 | 85 | 10 | AS | гладкая | 0,05 | 72 NBR 902 | BAUSLX2 | 470429 | ● |
| 45 | 100 | 10 | A | гладкая | 0,05 | 72 NBR 902 | BA | 103209 | ● |
| 46 | 64 | 8 | A | гладкая | 0,05 | 72 NBR 902 | BA | 8560 | ● |
| 46 | 65 | 10 | A | гладкая | 0,05 | 72 NBR 902 | BAU | 8562 | ● |
| 46 | 65 | 10 | AS | гладкая | 0,02 | 72 NBR 902 | BAFUDSL | 523567 | ● |
| 46,94 | 62 | 8 | A | гладкая | 0,05 | 72 NBR 902 | BA | 8578 | ○ |
| 47 | 62 | 6 | A | гладкая | 0,05 | 72 NBR 902 | BA | 8582 | ● |
| 47 | 65 | 10 | AS | гладкая | 0,05 | 72 NBR 902 | BAUSLX2 | 478470 | ● |
| 47 | 90 | 10 | AS | гладкая | 0,05 | 72 NBR 902 | BAUSLX2 | 478472 | ● |
| 48 | 62 | 8 | AS | гладкая | 0,05 | 72 NBR 902 | BAUSLX2 | 49001665 | ● |
| 48 | 65 | 8 | A | гладкая | 0,05 | 72 NBR 902 | BA | 8597 | ● |
| 48 | 65 | 10 | A | гладкая | 0,05 | 72 NBR 902 | BAU | 8604 | ● |
| 48 | 65 | 10 | A | гладкая | 0,05 | 72 NBR 902 | BAUSL | 8606 | ○ |
| 48 | 65 | 10 | AS | гладкая | 0,05 | 72 NBR 902 | BAUSLX2 | 49040137 | ● |
| 48 | 68 | 10 | A | гладкая | 0,05 | 72 NBR 902 | BA | 8617 | ● |
| 48 | 68 | 10 | AS | гладкая | 0,05 | 72 NBR 902 | BAUSLX2 | 529405 | ● |
| 48 | 70 | 10 | A | гладкая | 0,05 | 72 NBR 902 | BAU | 8624 | ● |
| 48 | 72 | 7 | A | проточенная | 0,02 | 72 NBR 902 | BAFUDX7 | 334833 | ● |
| 48 | 72 | 8 | A | проточенная | 0,02 | 72 NBR 902 | BAFUDX7 | 334301 | ● |
| 48 | 72 | 8 | AS | гладкая | 0,05 | 72 NBR 902 | BAUSLX2 | 524140 | ● |
| 48 | 72 | 10 | A | гладкая | 0,05 | 72 NBR 902 | BAU | 8633 | ● |
| 48 | 72 | 12 | A | гладкая | 0,05 | 72 NBR 902 | BA | 8640 | ○ |
| 48 | 72 | 12 | A | гладкая | 0,05 | 72 NBR 902 | BAUSL | 8641 | ● |
| 48 | 80 | 10 | A | проточенная | 0,02 | 72 NBR 902 | BAFUDX7 | 334302 | ● |
| 49 | 65 | 10 | A | гладкая | 0,05 | 72 NBR 902 | BA | 8648 | ● |

● Поставляется со склада ○ По запросу: Оснастка имеется, короткий срок поставки



SIMM_RU.indb 129 27.05.2011 13:40:59

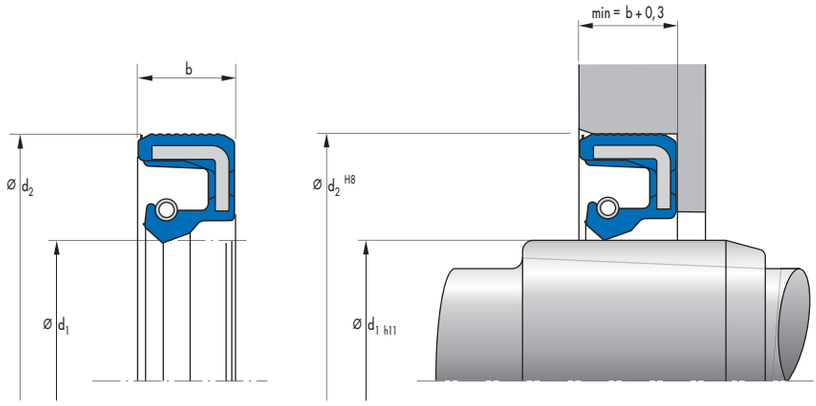


| $d_1$ | $d_2$ | b | DIN 3761 | Наружная поверхность | Давление | Материал | Конструкция | Артикул N° | |
|---|---|---|---|---|---|---|---|---|---|
| 50 | 60 | 4,5 | A | гладкая | 0,05 | 72 NBR 902 | BAUSL | 49033416 | ○ |
| 50 | 62 | 7 | AS | гладкая | 0,02 | 72 NBR 902 | BAFUDSL | 12011173 | ● |
| 50 | 65 | 8 | A | гладкая | 0,05 | 72 NBR 902 | BAU | 8655 | ○ |
| 50 | 65 | 8 | A | гладкая | 0,05 | 72 NBR 902 | BAUSL | 8659 | ○ |
| 50 | 65 | 8 | A | проточенная | 0,02 | 72 NBR 902 | BAFUDX7 | 334500 | ● |
| 50 | 65 | 8 | AS | гладкая | 0,02 | 72 NBR 902 | BAFUDSL | 532623 | ○ |
| 50 | 65 | 10 | A | гладкая | 0,05 | 72 NBR 902 | BAU | 8662 | ● |
| 50 | 65 | 10 | AS | гладкая | 0,05 | 72 NBR 902 | BAUSLX2 | 455621 | ● |
| 50 | 65 | 10 | A | гладкая | 0,05 | 72 NBR 902 | BAUX2 | 49037532 | ○ |
| 50 | 68 | 8 | AS | гладкая | 0,05 | 72 NBR 902 | BAUSLX2 | 475179 | ● |
| 50 | 68 | 8 | A | гладкая | 0,02 | 72 NBR 902 | BAFUD | 532624 | ○ |
| 50 | 68 | 10 | A | гладкая | 0,05 | 72 NBR 902 | BAU | 8668 | ● |
| 50 | 68 | 10 | AS | гладкая | 0,02 | 72 NBR 902 | BAFUDSL | 12011176 | ● |
| 50 | 68 | 12 | A | гладкая | 0,05 | 72 NBR 902 | BA | 8670 | ● |
| 50 | 70 | 9 | AS | проточенная | 0,02 | 72 NBR 902 | BAFUDSLX7 | 365415 | ● |
| 50 | 70 | 10 | A | проточенная | 0,02 | 72 NBR 902 | BAFUDX7 | 334834 | ● |
| 50 | 70 | 10 | AS | гладкая | 0,02 | 72 NBR 902 | BAFUDSL | 12000520 | ● |
| 50 | 70 | 12 | A | гладкая | 0,05 | 72 NBR 902 | BAU | 8677 | ● |
| 50 | 70 | 12 | A | гладкая | 0,05 | 72 NBR 902 | BA | 385267 | ○ |
| 50 | 72 | 8 | AS | гладкая | 0,05 | 72 NBR 902 | BAUSLX2 | 529406 | ● |
| 50 | 72 | 8 | A | гладкая | 0,02 | 72 NBR 902 | BAFUD | 49001627 | ○ |
| 50 | 72 | 10 | A | гладкая | 0,05 | 72 NBR 902 | BA | 8694 | ● |
| 50 | 72 | 10 | A | проточенная | 0,02 | 72 NBR 902 | BAFUDX7 | 346653 | ● |
| 50 | 72 | 12 | AS | проточенная | 0,02 | 72 NBR 902 | BAFUDSLX7 | 334835 | ● |
| 50 | 72 | 12 | AS | гладкая | 0,05 | 72 NBR 902 | BAUSLX2 | 530502 | ● |
| 50 | 75 | 7 | AS | гладкая | 0,05 | 72 NBR 902 | BAUSLX2 | 522367 | ● |
| 50 | 75 | 10 | A | гладкая | 0,05 | 72 NBR 902 | BAU | 8711 | ● |
| 50 | 78 | 10 | A | гладкая | 0,05 | 72 NBR 902 | BAU | 8713 | ● |
| 50 | 80 | 8 | AS | гладкая | 0,05 | 72 NBR 902 | BAUSLX2 | 522368 | ● |
| 50 | 80 | 8 | A | гладкая | 0,05 | 72 NBR 902 | BAUX2 | 531107 | ● |
| 50 | 80 | 8 | A | гладкая | 0,02 | 72 NBR 902 | BAFUD | 49001628 | ○ |
| 50 | 80 | 10 | A | гладкая | 0,05 | 72 NBR 902 | BAU | 8716 | ○ |
| 50 | 80 | 10 | AS | гладкая | 0,05 | 72 NBR 902 | BAUSLX2 | 455623 | ● |
| 50 | 80 | 10 | A | гладкая | 0,05 | 72 NBR 902 | BAUX2 | 49037530 | ● |
| 50 | 80 | 13 | A | гладкая | 0,05 | 72 NBR 902 | BA | 8720 | ● |
| 50 | 80 | 13 | A | гладкая | 0,05 | 72 NBR 902 | BAUSL | 340571 | ● |
| 50 | 85 | 10 | AS | гладкая | 0,05 | 72 NBR 902 | BAUSLX2 | 521126 | ● |
| 50 | 90 | 8 | AS | проточенная | 0,05 | 72 NBR 902 | BAUSLX27 | 49001660 | ○ |
| 50 | 90 | 10 | AS | гладкая | 0,05 | 72 NBR 902 | BAUSLX2 | 455625 | ● |
| 50 | 90 | 10 | A | гладкая | 0,05 | 72 NBR 902 | BAUX2 | 531103 | ● |
| 50 | 110 | 10 | AS | гладкая | 0,05 | 72 NBR 902 | BAUSLX2 | 49014241 | ● |
| 52 | 68 | 8 | A | проточенная | 0,02 | 72 NBR 902 | BAFUDX7 | 334316 | ● |
| 52 | 68 | 8 | AS | гладкая | 0,02 | 72 NBR 902 | BAFUDSL | 12013905 | ● |
| 52 | 68 | 10 | A | гладкая | 0,05 | 72 NBR 902 | BA | 8742 | ● |
| 52 | 72 | 8 | A | проточенная | 0,02 | 72 NBR 902 | BAFUDX7 | 355489 | ● |
| 52 | 72 | 10 | A | гладкая | 0,05 | 72 NBR 902 | BAU | 8747 | ● |
| 52 | 72 | 10 | AS | гладкая | 0,05 | 72 NBR 902 | BAUSLX2 | 470379 | ● |
| 52 | 72 | 12 | A | гладкая | 0,05 | 72 NBR 902 | BA | 8749 | ○ |

● Поставляется со склада ○ По запросу: Оснастка имеется, короткий срок поставки



SIMM_RU.indb 130 27.05.2011 13:41:00

| $d_1$ | $d_2$ | b | DIN 3761 | Наружная поверхность | Давление | Материал | Конструкция | Артикул N° | |
|---|---|---|---|---|---|---|---|---|---|
| 52 | 75 | 10 | A | гладкая | 0,05 | 72 NBR 902 | BA | 8751 | ● |
| 52 | 80 | 10 | A | гладкая | 0,05 | 72 NBR 902 | BA | 8753 | ● |
| 52 | 85 | 10 | A | гладкая | 0,05 | 72 NBR 902 | BA | 8763 | ● |
| 52 | 85 | 10 | A | гладкая | 0,02 | 72 NBR 902 | BAFUD | 523559 | ● |
| 52 | 100 | 10 | AS | гладкая | 0,05 | 72 NBR 902 | BAUSLX2 | 470342 | ● |
| 53 | 68 | 10 | A | гладкая | 0,02 | 72 NBR 902 | BAFUD | 12010980 | ● |
| 54 | 70 | 10 | A | гладкая | 0,05 | 72 NBR 902 | BA | 8781 | ● |
| 54 | 81 | 10 | AS | проточенная | 0,02 | 72 NBR 902 | BAFUDSLX7 | 407530 | ● |
| 55 | 68 | 8 | AS | гладкая | 0,05 | 72 NBR 902 | BAUSLX2 | 525828 | ● |
| 55 | 70 | 7 | A | гладкая | 0,05 | 72 NBR 902 | BAUX2 | 520469 | ● |
| 55 | 70 | 7 | AS | гладкая | 0,05 | 72 NBR 902 | BAUSLX2 | 521375 | ● |
| 55 | 70 | 8 | A | гладкая | 0,05 | 72 NBR 902 | BAUX2 | 528747 | ● |
| 55 | 70 | 8 | AS | гладкая | 0,02 | 72 NBR 902 | BAFUDSL | 49001656 | ● |
| 55 | 70 | 10 | A | гладкая | 0,05 | 72 NBR 902 | BAU | 8799 | ● |
| 55 | 72 | 8 | AS | гладкая | 0,05 | 72 NBR 902 | BAUSLX2 | 476679 | ● |
| 55 | 72 | 8 | A | гладкая | 0,02 | 72 NBR 902 | BAFUD | 532625 | ● |
| 55 | 72 | 10 | A | проточенная | 0,02 | 72 NBR 902 | BAFUDX7 | 335477 | ● |
| 55 | 72 | 10 | AS | гладкая | 0,05 | 72 NBR 902 | BAUSLX2 | 462742 | ● |
| 55 | 75 | 8 | AS | гладкая | 0,05 | 72 NBR 902 | BAUSLX2 | 475176 | ● |
| 55 | 75 | 10 | A | проточенная | 0,02 | 72 NBR 902 | BAFUDX7 | 355484 | ● |
| 55 | 75 | 10 | A | гладкая | 0,05 | 72 NBR 902 | BAU | 366523 | ○ |
| 55 | 75 | 13 | A | гладкая | 0,05 | 72 NBR 902 | BAU | 8815 | ● |
| 55 | 78 | 10 | A | гладкая | 0,05 | 72 NBR 902 | BA | 8822 | ● |
| 55 | 80 | 8 | AS | гладкая | 0,05 | 72 NBR 902 | BAUSLX2 | 524199 | ● |
| 55 | 80 | 8 | A | гладкая | 0,05 | 72 NBR 902 | BAUX2 | 524646 | ● |
| 55 | 80 | 10 | A | гладкая | 0,05 | 72 NBR 902 | BAU | 8825 | ● |
| 55 | 80 | 10 | AS | гладкая | 0,05 | 72 NBR 902 | BAUSLX2 | 524501 | ● |
| 55 | 80 | 13 | A | гладкая | 0,05 | 72 NBR 902 | BAU | 8834 | ● |
| 55 | 85 | 8 | A | гладкая | 0,05 | 72 NBR 902 | BAU | 523560 | ● |
| 55 | 85 | 10 | A | гладкая | 0,05 | 72 NBR 902 | BA | 8836 | ● |
| 55 | 85 | 13 | A | гладкая | 0,05 | 72 NBR 902 | BAU | 8838 | ○ |
| 55 | 90 | 8 | A | гладкая | 0,05 | 72 NBR 902 | BAUX2 | 49009274 | ● |
| 55 | 90 | 8 | AS | гладкая | 0,05 | 72 NBR 902 | BAUSLX2 | 49033016 | ● |
| 55 | 90 | 10 | AS | гладкая | 0,05 | 72 NBR 902 | BAUSLX2 | 455630 | ● |
| 55 | 90 | 10 | A | гладкая | 0,05 | 72 NBR 902 | BAUX2 | 521240 | ● |
| 55 | 100 | 8 | AS | гладкая | 0,05 | 72 NBR 902 | BAUSLX2 | 49003306 | ● |
| 55 | 100 | 10 | AS | гладкая | 0,05 | 72 NBR 902 | BAUSLX2 | 470437 | ● |
| 55 | 100 | 10 | A | гладкая | 0,05 | 72 NBR 902 | BAUX2 | 49002809 | ● |
| 56 | 70 | 8 | A | гладкая | 0,05 | 72 NBR 902 | BA | 27338 | ● |
| 56 | 70 | 8 | AS | гладкая | 0,02 | 72 NBR 902 | BAFUDSL | 12011189 | ● |
| 56 | 72 | 8 | A | гладкая | 0,05 | 72 NBR 902 | BAU | 8850 | ● |
| 56 | 72 | 10 | A | гладкая | 0,05 | 72 NBR 902 | BA | 8856 | ● |
| 56 | 80 | 8 | A | гладкая | 0,05 | 72 NBR 902 | BA | 2799 | ● |
| 56 | 85 | 8 | A | гладкая | 0,05 | 72 NBR 902 | BA | 31451 | ● |
| 56 | 85 | 8 | A | гладкая | 0,02 | 72 NBR 902 | BAFUD | 523561 | ● |
| 58 | 72 | 8 | A | гладкая | 0,02 | 72 NBR 902 | BAFUD | 49001629 | ● |
| 58 | 75 | 10 | A | проточенная | 0,02 | 72 NBR 902 | BAFUDX7 | 334320 | ● |
| 58 | 80 | 8 | A | проточенная | 0,02 | 72 NBR 902 | BAFUDX7 | 334839 | ● |
| 58 | 80 | 10 | A | гладкая | 0,05 | 72 NBR 902 | BAU | 8883 | ● |
| 58 | 80 | 10 | AS | проточенная | 0,02 | 72 NBR 902 | BAFUDSLX7 | 12011190 | ● |
| 58 | 90 | 10 | A | гладкая | 0,02 | 72 NBR 902 | BAFUD | 12010996 | ● |
| 60 | 75 | 8 | A | гладкая | 0,05 | 72 NBR 902 | BAU | 390993 | ○ |
| 60 | 75 | 8 | AS | гладкая | 0,05 | 72 NBR 902 | BAUSLX2 | 524219 | ● |
| 60 | 75 | 8 | A | гладкая | 0,05 | 72 NBR 902 | BAUX2 | 49017410 | ● |
| 60 | 78 | 10 | A | гладкая | 0,05 | 72 NBR 902 | BA | 8909 | ● |
| 60 | 80 | 8 | A | проточенная | 0,02 | 72 NBR 902 | BAFUDX7 | 334321 | ○ |
| 60 | 80 | 8 | AS | гладкая | 0,05 | 72 NBR 902 | BAUSLX2 | 49028650 | ● |
| 60 | 80 | 8 | AS | гладкая | 0,05 | 72 NBR 902 | BAUSLX2 | 49030494 | ● |
| 60 | 80 | 10 | A | гладкая | 0,05 | 72 NBR 902 | BAU | 8920 | ○ |
| 60 | 80 | 10 | AS | гладкая | 0,05 | 72 NBR 902 | BASL | 8927 | ● |
| 60 | 80 | 10 | AS | гладкая | 0,05 | 72 NBR 902 | BAUSLX2 | 529407 | ● |
| 60 | 80 | 10 | A | гладкая | 0,05 | 72 NBR 902 | BAUX2 | 49020336 | ● |
| 60 | 80 | 13 | AS | гладкая | 0,05 | 72 NBR 902 | BAUSLX2 | 49040138 | ○ |
| 60 | 85 | 8 | A | проточенная | 0,02 | 72 NBR 902 | BAFUDX7 | 334322 | ● |
| 60 | 85 | 8 | AS | гладкая | 0,02 | 72 NBR 902 | BAFUDSL | 12011193 | ● |

● Поставляется со склада ○ По запросу: Оснастка имеется, короткий срок поставки



SIMM_RU.indb 131 27.05.2011 13:41:01

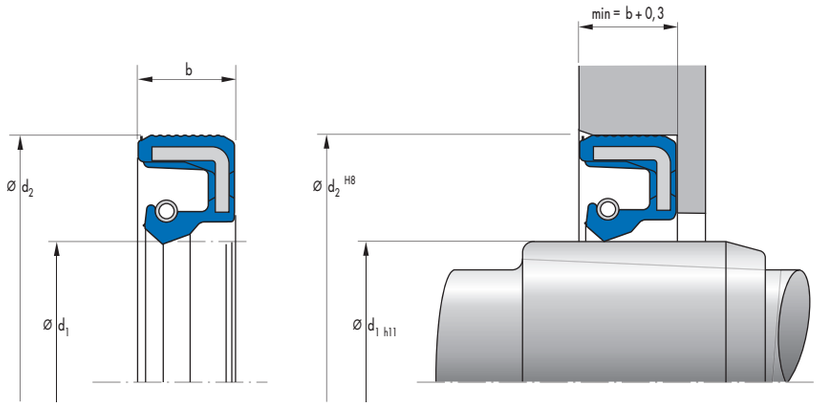


| $d_1$ | $d_2$ | b | DIN 3761 | Наружная поверхность | Давление | Материал | Конструкция | Артикул N° | |
|---|---|---|---|---|---|---|---|---|---|
| 60 | 85 | 10 | A | проточенная | 0,02 | 72 NBR 902 | BAFUDX7 | 334842 | ● |
| 60 | 85 | 13 | A | гладкая | 0,05 | 72 NBR 902 | BA | 8941 | ● |
| 60 | 90 | 8 | A | проточенная | 0,02 | 72 NBR 902 | BAFUDX7 | 334844 | ○ |
| 60 | 90 | 8 | AS | гладкая | 0,05 | 72 NBR 902 | BAUSLX2 | 524647 | ● |
| 60 | 90 | 8 | AS | гладкая | 0,02 | 72 NBR 902 | BAFUDSL | 12011194 | ● |
| 60 | 90 | 8 | A | гладкая | 0,05 | 72 NBR 902 | BAUX2 | 49037534 | ● |
| 60 | 90 | 9 | AS | гладкая | 0,05 | 72 NBR 902 | BAUSLX2 | 522366 | ● |
| 60 | 90 | 10 | A | гладкая | 0,05 | 72 NBR 902 | BAU | 8952 | ● |
| 60 | 90 | 13 | A | проточенная | 0,02 | 72 NBR 902 | BAFUDX7 | 334234 | ● |
| 60 | 95 | 10 | A | гладкая | 0,05 | 72 NBR 902 | BAUX2 | 525827 | ● |
| 60 | 95 | 10 | AS | гладкая | 0,02 | 72 NBR 902 | BAFUDSL | 12000533 | ● |
| 60 | 100 | 10 | A | гладкая | 0,05 | 72 NBR 902 | BAU | 8963 | ● |
| 60 | 100 | 10 | AS | гладкая | 0,05 | 72 NBR 902 | BAUSLX2 | 49011493 | ● |
| 60 | 110 | 10 | AS | гладкая | 0,05 | 72 NBR 902 | BAUSLX2 | 479624 | ● |
| 60 | 110 | 10 | A | гладкая | 0,05 | 72 NBR 902 | BAUX2 | 530010 | ● |
| 60 | 110 | 12 | AS | гладкая | 0,05 | 72 NBR 902 | BAUSLX2 | 455632 | ● |
| 60 | 110 | 13 | A | гладкая | 0,05 | 72 NBR 902 | BA | 8965 | ● |
| 62 | 80 | 10 | A | гладкая | 0,05 | 72 NBR 902 | BA | 8978 | ● |
| 62 | 85 | 10 | A | гладкая | 0,05 | 72 NBR 902 | BA | 8983 | ● |
| 62 | 90 | 10 | A | проточенная | 0,02 | 72 NBR 902 | BAFUDX7 | 334847 | ● |
| 62 | 90 | 10 | A | гладкая | 0,05 | 72 NBR 902 | BAU | 523562 | ● |
| 62 | 90 | 12 | AS | гладкая | 0,05 | 72 NBR 902 | BAUSLX2 | 470364 | ● |
| 62 | 120 | 12 | AS | гладкая | 0,05 | 72 NBR 902 | BAUSLX2 | 470345 | ● |
| 63 | 85 | 10 | A | гладкая | 0,05 | 72 NBR 902 | BAU | 2794 | ● |
| 63 | 90 | 10 | A | гладкая | 0,05 | 72 NBR 902 | BA | 14877 | ● |
| 64 | 80 | 8 | A | гладкая | 0,02 | 72 NBR 902 | BAFUD | 12011006 | ● |
| 64 | 90 | 10 | A | гладкая | 0,05 | 72 NBR 902 | BA | 9003 | ● |
| 65 | 80 | 8 | A | проточенная | 0,02 | 72 NBR 902 | BAFUDX7 | 355414 | ○ |
| 65 | 80 | 8 | AS | проточенная | 0,05 | 72 NBR 902 | BAUSLX7 | 49033418 | ● |
| 65 | 85 | 10 | A | гладкая | 0,05 | 72 NBR 902 | BAU | 9011 | ○ |
| 65 | 85 | 10 | A | проточенная | 0,02 | 72 NBR 902 | BAFUDX7 | 334324 | ● |
| 65 | 85 | 10 | AS | гладкая | 0,02 | 72 NBR 902 | BAFUDSL | 12011195 | ● |
| 65 | 85 | 12 | AS | гладкая | 0,05 | 72 NBR 902 | BAUSLX2 | 470431 | ● |
| 65 | 85 | 13 | A | гладкая | 0,05 | 72 NBR 902 | BA | 9015 | ● |
| 65 | 85 | 13 | AS | проточенная | 0,02 | 72 NBR 902 | BAFUDSLX7 | 355410 | ● |
| 65 | 90 | 8 | AS | гладкая | 0,05 | 72 NBR 902 | BAUSLX2 | 49017459 | ● |
| 65 | 90 | 10 | AS | гладкая | 0,05 | 72 NBR 902 | BAUSLX2 | 524504 | ● |
| 65 | 90 | 10 | A | гладкая | 0,05 | 72 NBR 902 | BAUX2 | 527119 | ● |
| 65 | 90 | 13 | A | гладкая | 0,05 | 72 NBR 902 | BA | 9030 | ● |
| 65 | 95 | 10 | A | проточенная | 0,02 | 72 NBR 902 | BAFUDX7 | 334849 | ● |
| 65 | 100 | 10 | AS | проточенная | 0,05 | 72 NBR 902 | BAUSLX7 | 451669 | ● |
| 65 | 100 | 10 | A | гладкая | 0,02 | 72 NBR 902 | BAFUD | 49001654 | ● |
| 65 | 100 | 10 | AS | гладкая | 0,05 | 72 NBR 902 | BAUSLX2 | 49001671 | ● |
| 65 | 100 | 12 | A | гладкая | 0,05 | 72 NBR 902 | BA | 9041 | ● |
| 65 | 100 | 12 | AS | гладкая | 0,05 | 72 NBR 902 | BAUSLX2 | 470433 | ● |
| 65 | 110 | 10 | AS | гладкая | 0,05 | 72 NBR 902 | BAUSLX2 | 522256 | ● |
| 65 | 120 | 10 | A | проточенная | 0,05 | 72 NBR 902 | BAUX27 | 450736 | ○ |

● Поставляется со склада ○ По запросу: Оснастка имеется, короткий срок поставки



SIMM_RU.indb 132 27.05.2011 13:41:02

| $d_1$ | $d_2$ | b | DIN 3761 | Наружная поверхность | Давление | Материал | Конструкция | Артикул N° | |
|---|---|---|---|---|---|---|---|---|---|
| 65 | 120 | 10 | AS | проточенная | 0,05 | 72 NBR 902 | BAUSLX27 | 450737 | ○ |
| 65 | 120 | 10 | A | гладкая | 0,05 | 72 NBR 902 | BAUX2 | 49037440 | ● |
| 65 | 120 | 12 | AS | гладкая | 0,05 | 72 NBR 902 | BAUSLX2 | 455634 | ● |
| 65 | 140 | 12 | AS | гладкая | 0,05 | 72 NBR 902 | BAUSLX2 | 455636 | ● |
| 65 | 140 | 12 | A | гладкая | 0,05 | 72 NBR 902 | BAUX2 | 475367 | ○ |
| 67 | 90 | 10 | A | гладкая | 0,05 | 72 NBR 902 | BAUSL | 464665 | ○ |
| 68 | 85 | 10 | A | проточенная | 0,02 | 72 NBR 902 | BAFUDX7 | 411221 | ● |
| 68 | 87 | 8 | AS | гладкая | 0,02 | 72 NBR 902 | BAFUDSL | 12011197 | ● |
| 68 | 90 | 10 | A | гладкая | 0,05 | 72 NBR 902 | BAUSL | 9060 | ● |
| 68 | 90 | 10 | A | проточенная | 0,02 | 72 NBR 902 | BAFUDX7 | 355406 | ● |
| 68 | 100 | 10 | A | гладкая | 0,05 | 72 NBR 902 | BA | 9062 | ● |
| 69 | 90 | 10 | A | гладкая | 0,05 | 72 NBR 902 | BAU | 9066 | ● |
| 70 | 85 | 7 | A | проточенная | 0,02 | 72 NBR 902 | BAFUDX7 | 355485 | ● |
| 70 | 85 | 8 | A | проточенная | 0,02 | 72 NBR 902 | BAFUDX7 | 334851 | ● |
| 70 | 85 | 8 | AS | гладкая | 0,05 | 72 NBR 902 | BAUSLX2 | 524145 | ● |
| 70 | 90 | 10 | AS | проточенная | 0,05 | 72 NBR 902 | BAUSLX7 | 376900 | ○ |
| 70 | 90 | 10 | AS | гладкая | 0,05 | 72 NBR 902 | BAUSLX2 | 524198 | ● |
| 70 | 90 | 12 | AS | гладкая | 0,05 | 72 NBR 902 | BAUSLX2 | 455638 | ● |
| 70 | 90 | 12 | A | гладкая | 0,05 | 72 NBR 902 | BAUX2 | 520465 | ● |
| 70 | 90 | 13 | A | гладкая | 0,05 | 72 NBR 902 | BAU | 9101 | ● |
| 70 | 90 | 13 | A | гладкая | 0,05 | 72 NBR 902 | BAUSL | 9102 | ● |
| 70 | 95 | 10 | A | гладкая | 0,05 | 72 NBR 902 | BAU | 9106 | ● |
| 70 | 95 | 10 | A | гладкая | 0,05 | 72 NBR 902 | BAU | 523551 | ● |
| 70 | 95 | 13 | A | гладкая | 0,05 | 72 NBR 902 | BAU | 9108 | ● |
| 70 | 100 | 6 | A | гладкая | 0,05 | 72 NBR 902 | BA | 9110 | ● |
| 70 | 100 | 10 | A | проточенная | 0,02 | 72 NBR 902 | BAFUDX7 | 334325 | ● |
| 70 | 100 | 10 | A | гладкая | 0,05 | 72 NBR 902 | BAU | 340877 | ○ |
| 70 | 100 | 10 | AS | гладкая | 0,05 | 72 NBR 902 | BAUSLX2 | 522359 | ● |
| 70 | 100 | 10 | A | гладкая | 0,05 | 72 NBR 902 | BAU | 523842 | ● |
| 70 | 100 | 12 | A | гладкая | 0,02 | 72 NBR 902 | BAFUD | 523564 | ● |
| 70 | 100 | 13 | A | гладкая | 0,05 | 72 NBR 902 | BAU | 9122 | ● |
| 70 | 110 | 8 | A | гладкая | 0,05 | 72 NBR 902 | BAU | 9128 | ○ |
| 70 | 110 | 8 | A | гладкая | 0,05 | 72 NBR 902 | BAUX2 | 49033018 | ● |
| 70 | 110 | 10 | AS | проточенная | 0,05 | 72 NBR 902 | BAUSLX7 | 377886 | ● |
| 70 | 110 | 12 | AS | гладкая | 0,05 | 72 NBR 902 | BAUSLX2 | 455641 | ● |
| 70 | 110 | 13 | A | гладкая | 0,05 | 72 NBR 902 | BAU | 9130 | ● |
| 70 | 110 | 13 | AS | проточенная | 0,02 | 72 NBR 902 | BAFUDSLX7 | 407536 | ● |
| 70 | 115 | 16 | A | гладкая | 0,05 | 72 NBR 902 | BA | 306770 | ○ |
| 70 | 120 | 10 | AS | проточенная | 0,02 | 72 NBR 902 | BAFUDSLX7 | 452953 | ● |
| 70 | 125 | 12 | AS | гладкая | 0,05 | 72 NBR 902 | BAUSLX2 | 49011092 | ● |
| 70 | 125 | 12 | A | гладкая | 0,05 | 72 NBR 902 | BAUX2 | 49011093 | ● |
| 70 | 130 | 10 | AS | гладкая | 0,05 | 72 NBR 902 | BAUSLX2 | 479457 | ● |
| 70 | 130 | 10 | A | гладкая | 0,05 | 72 NBR 902 | BAUX2 | 479458 | ● |
| 70 | 130 | 12 | AS | гладкая | 0,05 | 72 NBR 902 | BAUSLX2 | 477908 | ● |
| 72 | 90 | 10 | A | гладкая | 0,05 | 72 NBR 902 | BA | 9137 | ○ |
| 72 | 90 | 10 | A | гладкая | 0,05 | 72 NBR 902 | BAUX2 | 49025290 | ● |
| 72 | 95 | 10 | A | проточенная | 0,02 | 72 NBR 902 | BAFUDX7 | 366669 | ● |
| 72 | 95 | 10 | AS | проточенная | 0,02 | 72 NBR 902 | BAFUDSLX7 | 437162 | ● |
| 72 | 95 | 12 | AS | гладкая | 0,05 | 72 NBR 902 | BAUSLX2 | 470366 | ● |
| 72 | 100 | 10 | A | гладкая | 0,05 | 72 NBR 902 | BAU | 9142 | ● |
| 72 | 100 | 10 | A | гладкая | 0,05 | 72 NBR 902 | BAU | 523565 | ● |
| 72 | 100 | 12 | A | проточенная | 0,02 | 72 NBR 902 | BAFUDX7 | 520460 | ○ |
| 72 | 130 | 12 | AS | гладкая | 0,05 | 72 NBR 902 | BAUSLX2 | 523524 | ● |
| 72 | 140 | 12 | AS | гладкая | 0,05 | 72 NBR 902 | BAUSLX2 | 470349 | ● |
| 74 | 90 | 10 | A | гладкая | 0,05 | 72 NBR 902 | BA | 9149 | ● |
| 74 | 95 | 10 | A | проточенная | 0,02 | 72 NBR 902 | BAFUDX7 | 334852 | ● |
| 75 | 90 | 8 | A | гладкая | 0,05 | 72 NBR 902 | BAU | 9157 | ○ |
| 75 | 90 | 8 | A | гладкая | 0,05 | 72 NBR 902 | BAUX2 | 49024277 | ● |
| 75 | 95 | 9 | AS | гладкая | 0,05 | 72 NBR 902 | BASL | 61875 | ● |
| 75 | 95 | 9 | AS | гладкая | 0,02 | 72 NBR 902 | BAFUDSL | 417887 | ● |
| 75 | 95 | 10 | AS | гладкая | 0,02 | 72 NBR 902 | BAFUDSL | 12011201 | ○ |
| 75 | 95 | 10 | A | гладкая | 0,05 | 72 NBR 902 | BAUX2 | 49017472 | ● |
| 75 | 95 | 12 | A | гладкая | 0,05 | 72 NBR 902 | BAU | 9172 | ● |
| 75 | 95 | 12 | AS | гладкая | 0,05 | 72 NBR 902 | BAUSLX2 | 524699 | ● |
| 75 | 100 | 10 | AS | гладкая | 0,05 | 72 NBR 902 | BAUSLX2 | 524653 | ● |

● Поставляется со склада ○ По запросу: Оснастка имеется, короткий срок поставки



SIMM_RU.indb 133 27.05.2011 13:41:03

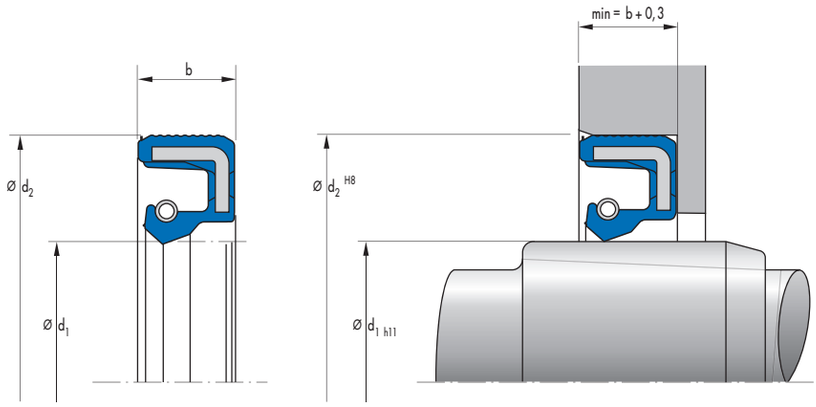


| $d_1$ | $d_2$ | b | DIN 3761 | Наружная поверхность | Давление | Материал | Конструкция | Артикул N° | |
|---|---|---|---|---|---|---|---|---|---|
| 75 | 100 | 10 | A | гладкая | 0,05 | 72 NBR 902 | BAUX2 | 525285 | ● |
| 75 | 100 | 12 | AS | проточенная | 0,02 | 72 NBR 902 | BAFUDSLX7 | 334855 | ● |
| 75 | 100 | 13 | A | гладкая | 0,05 | 72 NBR 902 | BAU | 9189 | ● |
| 75 | 105 | 12 | A | гладкая | 0,02 | 72 NBR 902 | BAFUD | 12011023 | ● |
| 75 | 110 | 12 | A | гладкая | 0,02 | 72 NBR 902 | BAFUD | 12011024 | ● |
| 75 | 110 | 13 | AS | гладкая | 0,02 | 72 NBR 902 | BAFUDSL | 12000542 | ● |
| 75 | 115 | 12 | AS | гладкая | 0,05 | 72 NBR 902 | BAUSLX2 | 475360 | ● |
| 75 | 120 | 12 | A | проточенная | 0,05 | 72 NBR 902 | BAUX27 | 450738 | ● |
| 75 | 120 | 12 | AS | проточенная | 0,05 | 72 NBR 902 | BAUSLX27 | 451194 | ● |
| 75 | 130 | 10 | AS | гладкая | 0,05 | 72 NBR 902 | BAUSLX2 | 477279 | ○ |
| 75 | 130 | 12 | AS | гладкая | 0,05 | 72 NBR 902 | BAUSLX2 | 455643 | ● |
| 76 | 100 | 10 | A | гладкая | 0,05 | 72 NBR 902 | BAU | 9198 | ● |
| 78 | 100 | 10 | A | гладкая | 0,05 | 72 NBR 902 | BAU | 9204 | ● |
| 80 | 100 | 10 | A | гладкая | 0,05 | 72 NBR 902 | BAU | 9216 | ○ |
| 80 | 100 | 10 | AS | гладкая | 0,05 | 72 NBR 902 | BAUSLX2 | 524139 | ● |
| 80 | 100 | 10 | A | гладкая | 0,02 | 72 NBR 902 | BAFUD | 532626 | ● |
| 80 | 100 | 12 | AS | гладкая | 0,05 | 72 NBR 902 | BAUSLX2 | 470439 | ● |
| 80 | 100 | 13 | A | гладкая | 0,05 | 72 NBR 902 | BAU | 9221 | ● |
| 80 | 100 | 13 | AS | гладкая | 0,02 | 72 NBR 902 | BAFUDSL | 12011204 | ● |
| 80 | 105 | 13 | A | проточенная | 0,02 | 72 NBR 902 | BAFUDX7 | 334326 | ● |
| 80 | 105 | 13 | A | гладкая | 0,05 | 72 NBR 902 | BAU | 523566 | ○ |
| 80 | 110 | 8 | A | гладкая | 0,05 | 72 NBR 902 | BAUX2 | 524780 | ● |
| 80 | 110 | 10 | AS | гладкая | 0,05 | 72 NBR 902 | BAUSLX2 | 524503 | ● |
| 80 | 110 | 10 | A | гладкая | 0,05 | 72 NBR 902 | BAUX2 | 49033031 | ● |
| 80 | 110 | 12 | A | гладкая | 0,02 | 72 NBR 902 | BAFUD | 12011030 | ● |
| 80 | 110 | 13 | A | гладкая | 0,02 | 72 NBR 902 | BAFUD | 12011031 | ● |
| 80 | 115 | 10 | A | гладкая | 0,05 | 72 NBR 902 | BA | 9234 | ● |
| 80 | 120 | 13 | A | гладкая | 0,02 | 72 NBR 902 | BAFUD | 12011033 | ● |
| 80 | 125 | 12 | AS | гладкая | 0,05 | 72 NBR 902 | BAUSLX2 | 470441 | ● |
| 80 | 125 | 13 | A | проточенная | 0,05 | 72 NBR 902 | BAUX27 | 453163 | ● |
| 80 | 140 | 13 | AS | проточенная | 0,05 | 72 NBR 902 | BAUSLX27 | 453165 | ○ |
| 80 | 140 | 13 | A | проточенная | 0,05 | 72 NBR 902 | BAUX27 | 453166 | ○ |
| 80 | 140 | 13 | A | гладкая | 0,05 | 72 NBR 902 | BAUX2 | 49037441 | ● |
| 80 | 140 | 13 | AS | гладкая | 0,05 | 72 NBR 902 | BAUSLX2 | 49037452 | ● |
| 80 | 150 | 15 | AS | гладкая | 0,05 | 72 NBR 902 | BAUSLX2 | 520449 | ● |
| 80 | 170 | 13 | AS | гладкая | 0,05 | 72 NBR 902 | BAUSLX2 | 434902 | ● |
| 82 | 105 | 10 | AS | гладкая | 0,05 | 72 NBR 902 | BASL | 9242 | ● |
| 82 | 105 | 10 | AS | гладкая | 0,05 | 72 NBR 902 | BAUSLX2 | 529148 | ● |
| 82 | 105 | 12 | A | гладкая | 0,05 | 72 NBR 902 | BAU | 9244 | ● |
| 82 | 120 | 13 | AS | гладкая | 0,05 | 72 NBR 902 | BAUSLX2 | 470376 | ● |
| 82 | 160 | 13 | AS | гладкая | 0,05 | 72 NBR 902 | BAUSLX2 | 470381 | ● |
| 85 | 100 | 9 | A | гладкая | 0,05 | 72 NBR 902 | BA | 24569 | ● |
| 85 | 100 | 9 | AS | проточенная | 0,05 | 72 NBR 902 | BAUSLX27 | 533028 | ● |
| 85 | 105 | 13 | A | проточенная | 0,02 | 72 NBR 902 | BAFUDX7 | 335194 | ● |
| 85 | 105 | 13 | A | гладкая | 0,05 | 72 NBR 902 | BAU | 354468 | ○ |
| 85 | 110 | 12 | AS | гладкая | 0,05 | 72 NBR 902 | BAUSLX2 | 455645 | ● |
| 85 | 110 | 12 | A | гладкая | 0,05 | 72 NBR 902 | BAUX2 | 526074 | ● |

● Поставляется со склада ○ По запросу: Оснастка имеется, короткий срок поставки



SIMM_RU.indb 134 27.05.2011 13:41:04

| $d_1$ | $d_2$ | b | DIN 3761 | Наружная поверхность | Давление | Материал | Конструкция | Артикул N° | |
|---|---|---|---|---|---|---|---|---|---|
| 85 | 110 | 13 | A | проточенная | 0,02 | 72 NBR 902 | BAFUDX7 | 335159 | ● |
| 85 | 115 | 13 | A | гладкая | 0,02 | 72 NBR 902 | BAFUD | 12011037 | ● |
| 85 | 120 | 12 | A | гладкая | 0,05 | 72 NBR 902 | BA | 14070 | ● |
| 85 | 125 | 10 | AS | гладкая | 0,05 | 72 NBR 902 | BAUSLX2 | 522358 | ● |
| 85 | 130 | 10 | AS | проточенная | 0,05 | 72 NBR 902 | BAUSLX27 | 49002843 | ● |
| 85 | 130 | 10 | A | гладкая | 0,05 | 72 NBR 902 | BAUX2 | 49005998 | ● |
| 85 | 130 | 12 | A | гладкая | 0,05 | 72 NBR 902 | BAU | 394923 | ● |
| 85 | 140 | 12 | A | проточенная | 0,02 | 72 NBR 902 | BAUX7 | 369435 | ○ |
| 85 | 140 | 12 | AS | гладкая | 0,05 | 72 NBR 902 | BAUSLX2 | 455648 | ● |
| 85 | 150 | 12 | AS | гладкая | 0,05 | 72 NBR 902 | BAUSLX2 | 477583 | ● |
| 85 | 150 | 12 | A | гладкая | 0,05 | 72 NBR 902 | BAUX2 | 49006054 | ● |
| 86 | 105 | 13 | A | гладкая | 0,05 | 72 NBR 902 | BA | 9273 | ● |
| 86 | 110 | 13 | A | гладкая | 0,05 | 72 NBR 902 | BA | 9275 | ● |
| 88 | 110 | 10 | A | гладкая | 0,05 | 72 NBR 902 | BA | 9279 | ● |
| 88 | 160 | 13 | AS | гладкая | 0,05 | 72 NBR 902 | BAUSLX2 | 475363 | ● |
| 90 | 110 | 8 | A | проточенная | 0,02 | 72 NBR 902 | BAFUDX7 | 338992 | ● |
| 90 | 110 | 10 | A | гладкая | 0,05 | 72 NBR 902 | BAU | 327928 | ● |
| 90 | 110 | 10 | A | гладкая | 0,05 | 72 NBR 902 | BAUSL | 452252 | ● |
| 90 | 110 | 12 | A | проточенная | 0,02 | 72 NBR 902 | BAFUDX7 | 334762 | ● |
| 90 | 110 | 12 | A | гладкая | 0,05 | 72 NBR 902 | BAUSL | 371060 | ● |
| 90 | 110 | 13 | A | гладкая | 0,05 | 72 NBR 902 | BAU | 9287 | ● |
| 90 | 110 | 13 | AS | гладкая | 0,05 | 72 NBR 902 | BAUSLX2 | 49011512 | ● |
| 90 | 115 | 12 | A | гладкая | 0,05 | 72 NBR 902 | BAU | 313552 | ● |
| 90 | 120 | 12 | A | проточенная | 0,02 | 72 NBR 902 | BAFUDX7 | 335160 | ● |
| 90 | 120 | 13 | A | гладкая | 0,05 | 72 NBR 902 | BAU | 9294 | ● |
| 90 | 120 | 13 | AS | проточенная | 0,02 | 72 NBR 902 | BAFUDSLX7 | 339432 | ● |
| 90 | 130 | 13 | A | гладкая | 0,05 | 72 NBR 902 | BA | 9301 | ● |
| 90 | 140 | 13 | AS | гладкая | 0,05 | 72 NBR 902 | BAUSLX2 | 522420 | ● |
| 90 | 140 | 13 | A | гладкая | 0,05 | 72 NBR 902 | BAUX2 | 49037535 | ● |
| 92 | 120 | 12 | A | гладкая | 0,05 | 72 NBR 902 | BA | 9303 | ● |
| 95 | 115 | 13 | AS | гладкая | 0,05 | 72 NBR 902 | BASL | 346567 | ○ |
| 95 | 115 | 13 | AS | гладкая | 0,05 | 72 NBR 902 | BAUSLX2 | 524194 | ● |
| 95 | 120 | 12 | A | проточенная | 0,02 | 72 NBR 902 | BAFUDX7 | 355407 | ○ |
| 95 | 120 | 12 | AS | гладкая | 0,02 | 72 NBR 902 | BAFUDSL | 12011207 | ● |
| 95 | 120 | 12 | A | гладкая | 0,05 | 72 NBR 902 | BAUX2 | 49035730 | ● |
| 95 | 120 | 13 | A | гладкая | 0,05 | 72 NBR 902 | BA | 9310 | ● |
| 95 | 125 | 12 | A | гладкая | 0,05 | 72 NBR 902 | BA | 3450 | ● |
| 95 | 125 | 12 | AS | проточенная | 0,02 | 72 NBR 902 | BAFUDSLX7 | 335174 | ● |
| 95 | 125 | 13 | AS | гладкая | 0,05 | 72 NBR 902 | BAUSLX2 | 455650 | ● |
| 95 | 125 | 13 | A | гладкая | 0,05 | 72 NBR 902 | BAUX2 | 49037536 | ○ |
| 95 | 145 | 13 | AS | проточенная | 0,05 | 72 NBR 902 | BAUSLX27 | 451051 | ○ |
| 95 | 145 | 13 | A | проточенная | 0,05 | 72 NBR 902 | BAUX27 | 451052 | ● |
| 95 | 145 | 13 | AS | гладкая | 0,05 | 72 NBR 902 | BAUSLX2 | 470443 | ● |
| 95 | 170 | 13 | AS | гладкая | 0,05 | 72 NBR 902 | BAUSLX2 | 455653 | ● |
| 98 | 125 | 12 | A | гладкая | 0,05 | 72 NBR 902 | BA | 9319 | ● |
| 98 | 125 | 12 | AS | гладкая | 0,05 | 72 NBR 902 | BASL | 18962 | ● |
| 100 | 120 | 10 | A | гладкая | 0,05 | 72 NBR 902 | BAUX2 | 9323 | ● |
| 100 | 120 | 12 | A | гладкая | 0,05 | 72 NBR 902 | BAU | 9327 | ○ |
| 100 | 120 | 12 | AS | проточенная | 0,02 | 72 NBR 902 | BAFUDSLX7 | 334231 | ● |
| 100 | 120 | 12 | A | проточенная | 0,02 | 72 NBR 902 | BAFUDX7 | 335175 | ● |
| 100 | 125 | 12 | A | проточенная | 0,02 | 72 NBR 902 | BAFUDX7 | 355481 | ● |
| 100 | 125 | 13 | A | гладкая | 0,05 | 72 NBR 902 | BA | 9338 | ● |
| 100 | 125 | 13 | AS | проточенная | 0,02 | 72 NBR 902 | BAFUDSLX7 | 334856 | ● |
| 100 | 130 | 10 | A | гладкая | 0,05 | 72 NBR 902 | BA | 9341 | ● |
| 100 | 130 | 12 | A | гладкая | 0,05 | 72 NBR 902 | BA | 8079 | ● |
| 100 | 130 | 12 | A | проточенная | 0,02 | 72 NBR 902 | BAFUDX7 | 369826 | ● |
| 100 | 130 | 12 | AS | гладкая | 0,05 | 72 NBR 902 | BAUSLX2 | 526078 | ● |
| 100 | 130 | 13 | AS | гладкая | 0,05 | 72 NBR 902 | BAUSLX2 | 478549 | ● |
| 100 | 135 | 13 | A | гладкая | 0,05 | 72 NBR 902 | BAU | 340026 | ● |
| 100 | 145 | 12 | AS | гладкая | 0,05 | 72 NBR 902 | BAUSLX2 | 522357 | ● |
| 100 | 150 | 12 | A | гладкая | 0,05 | 72 NBR 902 | BA | 9345 | ● |
| 100 | 160 | 14 | AS | проточенная | 0,05 | 72 NBR 902 | BAUSLX27 | 451670 | ● |
| 100 | 160 | 14 | A | проточенная | 0,05 | 72 NBR 902 | BAUX27 | 453167 | ● |
| 100 | 180 | 12 | A | проточенная | 0,05 | 72 NBR 902 | BAUX27 | 450739 | ○ |
| 100 | 180 | 12 | AS | проточенная | 0,05 | 72 NBR 902 | BAUSLX27 | 450740 | ○ |

● Поставляется со склада ○ По запросу: Оснастка имеется, короткий срок поставки



SIMM_RU.indb 135 27.05.2011 13:41:05

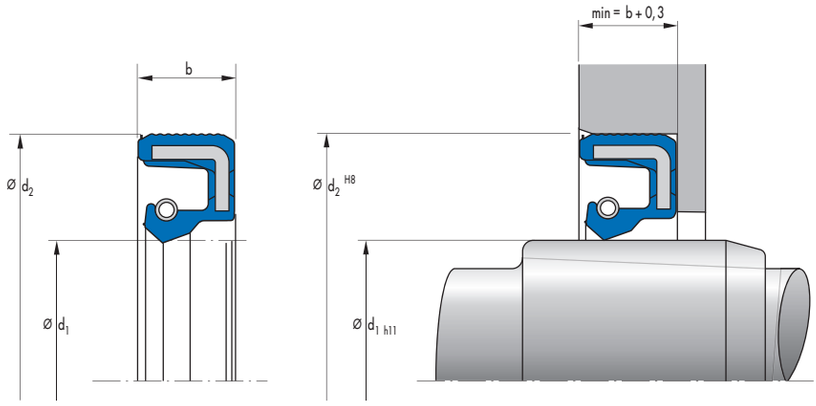


| $d_1$ | $d_2$ | b | DIN 3761 | Наружная поверхность | Давление | Материал | Конструкция | Артикул N° | |
|---|---|---|---|---|---|---|---|---|---|
| 100 | 180 | 12 | AS | гладкая | 0,05 | 72 NBR 902 | BAUSLX2 | 49037437 | ● |
| 100 | 180 | 12 | A | гладкая | 0,05 | 72 NBR 902 | BAUX2 | 49037438 | ● |
| 100 | 190 | 15 | AS | гладкая | 0,05 | 72 NBR 902 | BAUSLX2 | 520451 | ● |
| 104 | 125 | 10 | A | гладкая | 0,05 | 72 NBR 902 | BA | 9355 | ● |
| 105 | 130 | 8 | AS | гладкая | 0,05 | 72 NBR 902 | BAUSLX2 | 524146 | ● |
| 105 | 130 | 12 | A | гладкая | 0,05 | 72 NBR 902 | BAU | 9361 | ● |
| 105 | 130 | 12 | AS | проточенная | 0,02 | 72 NBR 902 | BAFUDSLX7 | 335177 | ● |
| 105 | 140 | 12 | A | гладкая | 0,05 | 72 NBR 902 | BA | 2771 | ● |
| 105 | 140 | 12 | AS | гладкая | 0,05 | 72 NBR 902 | BAUSLX2 | 524505 | ● |
| 105 | 160 | 12 | AS | гладкая | 0,05 | 72 NBR 902 | BAUSLX2 | 475362 | ● |
| 105 | 190 | 12 | AS | гладкая | 0,05 | 72 NBR 902 | BAUSLX2 | 522306 | ● |
| 108 | 140 | 15 | AS | гладкая | 0,05 | 72 NBR 902 | BAUSLX2 | 470435 | ● |
| 108 | 170 | 15 | AS | гладкая | 0,05 | 72 NBR 902 | BAUSLX2 | 470383 | ● |
| 109,4 | 160 | 8 | AS | проточенная | 0,05 | 72 NBR 902 | BASLX7 | 396236 | ○ |
| 110 | 130 | 8 | AS | проточенная | 0,05 | 72 NBR 902 | BAUSLX7 | 49033417 | ○ |
| 110 | 130 | 12 | A | гладкая | 0,05 | 72 NBR 902 | BAUSL | 126037 | ● |
| 110 | 130 | 12 | A | проточенная | 0,02 | 72 NBR 902 | BAFUDX7 | 355424 | ● |
| 110 | 140 | 12 | AS | гладкая | 0,05 | 72 NBR 902 | BASL | 9373 | ● |
| 110 | 140 | 12 | A | гладкая | 0,05 | 72 NBR 902 | BAU | 14103 | ● |
| 110 | 140 | 13 | A | гладкая | 0,05 | 72 NBR 902 | BAUSL | 9380 | ● |
| 110 | 140 | 13 | A | гладкая | 0,05 | 72 NBR 902 | BA | 9381 | ● |
| 110 | 150 | 12 | A | проточенная | 0,02 | 72 NBR 902 | BAFUDX7 | 474182 | ● |
| 110 | 170 | 15 | AS | гладкая | 0,05 | 72 NBR 902 | BAUSLX2 | 520450 | ● |
| 110 | 200 | 13 | AS | проточенная | 0,05 | 72 NBR 902 | BAUSLX27 | 451053 | ● |
| 110 | 200 | 13 | A | проточенная | 0,05 | 72 NBR 902 | BAUX27 | 451054 | ● |
| 110 | 215 | 15 | AS | гладкая | 0,05 | 72 NBR 902 | BAUSLX2 | 520453 | ● |
| 112 | 140 | 13 | A | гладкая | 0,05 | 72 NBR 902 | BAU | 9395 | ● |
| 115 | 140 | 12 | AS | проточенная | 0,02 | 72 NBR 902 | BAFUDSLX7 | 334501 | ● |
| 115 | 140 | 12 | A | гладкая | 0,05 | 72 NBR 902 | BAUSL | 335212 | ○ |
| 115 | 140 | 12 | A | проточенная | 0,02 | 72 NBR 902 | BAFUDX7 | 355480 | ● |
| 115 | 140 | 12 | AS | проточенная | 0,05 | 72 NBR 902 | BAUSLX7 | 401314 | ○ |
| 115 | 150 | 12 | A | гладкая | 0,05 | 72 NBR 902 | BA | 2605 | ● |
| 115 | 170 | 12 | AS | гладкая | 0,05 | 72 NBR 902 | BAUSLX2 | 522356 | ● |
| 115 | 215 | 12 | AS | гладкая | 0,05 | 72 NBR 902 | BAUSLX2 | 522309 | ● |
| 118 | 150 | 12 | AS | гладкая | 0,05 | 72 NBR 902 | BAUSLX2 | 457498 | ● |
| 118 | 150 | 12 | A | гладкая | 0,05 | 72 NBR 902 | BAUX2 | 462756 | ● |
| 120 | 140 | 12 | A | гладкая | 0,05 | 72 NBR 902 | BAU | 411088 | ● |
| 120 | 140 | 12 | A | гладкая | 0,05 | 72 NBR 902 | BAUSL | 49030924 | ○ |
| 120 | 140 | 13 | AS | гладкая | 0,05 | 72 NBR 902 | BAUSLX2 | 524147 | ● |
| 120 | 140 | 13 | A | гладкая | 0,05 | 72 NBR 902 | BAUX2 | 49037537 | ● |
| 120 | 150 | 12 | A | гладкая | 0,05 | 72 NBR 902 | BAU | 9413 | ○ |
| 120 | 150 | 12 | AS | гладкая | 0,05 | 72 NBR 902 | BAUSLX2 | 526963 | ● |
| 120 | 150 | 12 | A | гладкая | 0,05 | 72 NBR 902 | BAUX2 | 49017408 | ● |
| 120 | 150 | 13 | A | гладкая | 0,05 | 72 NBR 902 | BA | 31371 | ● |
| 120 | 150 | 13 | AS | гладкая | 0,05 | 72 NBR 902 | BASL | 418990 | ● |
| 120 | 150 | 15 | AS | гладкая | 0,05 | 72 NBR 902 | BAUSLX2 | 470447 | ● |
| 120 | 160 | 12 | A | гладкая | 0,05 | 72 NBR 902 | BA | 14120 | ● |
| 120 | 180 | 12 | AS | гладкая | 0,05 | 72 NBR 902 | BAUSLX2 | 49043674 | ● |

● Поставляется со склада ○ По запросу: Оснастка имеется, короткий срок поставки



SIMM_RU.indb 136 27.05.2011 13:41:06

| $d_1$ | $d_2$ | b | DIN 3761 | Наружная поверхность | Давление | Материал | Конструкция | Артикул N° | |
|---|---|---|---|---|---|---|---|---|---|
| 120 | 180 | 12 | A | гладкая | 0,05 | 72 NBR 902 | BAUX2 | 49043675 | ● |
| 120 | 180 | 15 | AS | гладкая | 0,05 | 72 NBR 902 | BAUSLX2 | 470451 | ● |
| 120 | 180 | 15 | A | гладкая | 0,05 | 72 NBR 902 | BAUX2 | 49031233 | ○ |
| 120 | 200 | 14 | AS | проточенная | 0,05 | 72 NBR 902 | BAUSLX27 | 451037 | ● |
| 120 | 200 | 14 | A | проточенная | 0,05 | 72 NBR 902 | BAUX27 | 453168 | ○ |
| 122 | 150 | 15 | AS | гладкая | 0,05 | 72 NBR 902 | BASL | 9427 | ○ |
| 122 | 200 | 15 | AS | гладкая | 0,05 | 72 NBR 902 | BAUSLX2 | 475364 | ○ |
| 125 | 150 | 12 | AS | проточенная | 0,02 | 72 NBR 902 | BAFUDSLX7 | 334229 | ● |
| 125 | 150 | 12 | A | проточенная | 0,02 | 72 NBR 902 | BAFUDX7 | 335125 | ● |
| 125 | 150 | 13 | A | гладкая | 0,05 | 72 NBR 902 | BA | 9440 | ● |
| 125 | 160 | 12 | A | гладкая | 0,05 | 72 NBR 902 | BA | 14142 | ● |
| 125 | 160 | 15 | AS | гладкая | 0,05 | 72 NBR 902 | BAUSLX2 | 470445 | ● |
| 125 | 180 | 12 | AS | гладкая | 0,05 | 72 NBR 902 | BAUSLX2 | 522355 | ○ |
| 125 | 200 | 15 | AS | гладкая | 0,05 | 72 NBR 902 | BAUSLX2 | 470425 | ● |
| 128 | 150 | 13 | A | гладкая | 0,05 | 72 NBR 902 | BAU | 9452 | ● |
| 130 | 160 | 12 | A | проточенная | 0,02 | 72 NBR 902 | BAFUDX7 | 364316 | ● |
| 130 | 160 | 12 | AS | гладкая | 0,05 | 72 NBR 902 | BAUSLX2 | 49030495 | ● |
| 130 | 160 | 13 | A | проточенная | 0,02 | 72 NBR 902 | BAFUDX7 | 335201 | ● |
| 130 | 160 | 14 | A | гладкая | 0,05 | 72 NBR 902 | BAU | 376145 | ● |
| 130 | 160 | 15 | A | гладкая | 0,05 | 72 NBR 902 | BAUSL | 9463 | ● |
| 130 | 170 | 12 | A | гладкая | 0,05 | 72 NBR 902 | BA | 14143 | ● |
| 130 | 170 | 12 | AS | гладкая | 0,02 | 72 NBR 902 | BAFUDSL | 12013366 | ● |
| 130 | 170 | 15 | AS | гладкая | 0,05 | 72 NBR 902 | BAUSLX2 | 524696 | ● |
| 130 | 200 | 15 | AS | гладкая | 0,05 | 72 NBR 902 | BAUSLX2 | 475361 | ● |
| 130 | 215 | 15 | AS | гладкая | 0,05 | 72 NBR 902 | BAUSLX2 | 520454 | ● |
| 130 | 230 | 14 | AS | проточенная | 0,05 | 72 NBR 902 | BAUSLX27 | 451056 | ● |
| 130 | 230 | 14 | A | проточенная | 0,05 | 72 NBR 902 | BAUX27 | 451058 | ● |
| 135 | 170 | 12 | A | проточенная | 0,02 | 72 NBR 902 | BAFUDX7 | 335202 | ● |
| 135 | 215 | 12 | AS | гладкая | 0,05 | 72 NBR 902 | BAUSLX2 | 522312 | ○ |
| 140 | 165 | 12 | A | гладкая | 0,05 | 72 NBR 902 | BA | 9475 | ● |
| 140 | 170 | 12 | AS | гладкая | 0,02 | 72 NBR 902 | BAFUDSL | 12014961 | ● |
| 140 | 170 | 13 | A | гладкая | 0,05 | 72 NBR 902 | BAU | 9484 | ● |
| 140 | 170 | 15 | A | гладкая | 0,05 | 72 NBR 902 | BA | 5743 | ● |
| 140 | 170 | 15 | AS | гладкая | 0,05 | 72 NBR 902 | BASL | 9491 | ○ |
| 140 | 170 | 15 | A | гладкая | 0,05 | 72 NBR 902 | BAUX2 | 478568 | ○ |
| 140 | 170 | 15 | AS | гладкая | 0,05 | 72 NBR 902 | BAUSLX2 | 49011061 | ● |
| 140 | 180 | 12 | A | гладкая | 0,05 | 72 NBR 902 | BAUX2 | 49037538 | ● |
| 140 | 230 | 15 | AS | проточенная | 0,05 | 72 NBR 902 | BAUSLX27 | 451930 | ● |
| 140 | 230 | 15 | A | проточенная | 0,05 | 72 NBR 902 | BAUX27 | 532980 | ● |
| 140 | 250 | 15 | A | проточенная | 0,05 | 72 NBR 902 | BAUX27 | 467792 | ● |
| 140 | 250 | 15 | AS | проточенная | 0,05 | 72 NBR 902 | BAUSLX27 | 467868 | ● |
| 145 | 170 | 13 | AS | гладкая | 0,05 | 72 NBR 902 | BAUSLX2 | 49016145 | ● |
| 145 | 170 | 15 | A | гладкая | 0,05 | 72 NBR 902 | BAU | 106590 | ● |
| 145 | 175 | 15 | A | гладкая | 0,05 | 72 NBR 902 | BA | 14163 | ● |
| 145 | 180 | 13 | AS | гладкая | 0,02 | 72 NBR 902 | BAFUDSL | 12011214 | ● |
| 145 | 190 | 17 | AS | гладкая | 0,05 | 72 NBR 902 | BAUSLX2 | 470449 | ● |
| 145 | 230 | 17 | AS | гладкая | 0,05 | 72 NBR 902 | BAUSLX2 | 470427 | ● |
| 148 | 170 | 15 | A | гладкая | 0,05 | 72 NBR 902 | BA | 9501 | ● |
| 150 | 180 | 13 | A | гладкая | 0,05 | 72 NBR 902 | BA | 9505 | ● |
| 150 | 180 | 15 | A | гладкая | 0,05 | 72 NBR 902 | BAU | 49010296 | ● |
| 150 | 180 | 15 | AS | гладкая | 0,05 | 72 NBR 902 | BAUSLX2 | 49010594 | ● |
| 150 | 225 | 15 | AS | гладкая | 0,05 | 72 NBR 902 | BAUSLX2 | 475365 | ● |
| 155 | 174 | 12 | A | гладкая | 0,05 | 72 NBR 902 | BA | 9518 | ● |
| 155 | 180 | 15 | AS | гладкая | 0,05 | 72 NBR 902 | BAUSLX2 | 478569 | ● |
| 155 | 180 | 15 | A | гладкая | 0,05 | 72 NBR 902 | BAUX2 | 478570 | ● |
| 155 | 190 | 13 | AS | гладкая | 0,05 | 72 NBR 902 | BAUSLX2 | 478579 | ● |
| 155 | 190 | 13 | A | гладкая | 0,05 | 72 NBR 902 | BAUX2 | 478580 | ● |
| 155 | 225 | 12 | AS | гладкая | 0,05 | 72 NBR 902 | BAUSLX2 | 522354 | ● |
| 160 | 185 | 10 | A | гладкая | 0,05 | 72 NBR 902 | BA | 36952 | ● |
| 160 | 185 | 14 | A | гладкая | 0,05 | 72 NBR 902 | BAU | 331905 | ● |
| 160 | 190 | 15 | A | гладкая | 0,05 | 72 NBR 902 | BAU | 2627 | ● |
| 160 | 190 | 15 | AS | гладкая | 0,05 | 72 NBR 902 | BASL | 122255 | ○ |
| 160 | 190 | 15 | A | гладкая | 0,05 | 72 NBR 902 | BAU | 323701 | ○ |
| 160 | 190 | 15 | AS | гладкая | 0,05 | 72 NBR 902 | BAUSLX2 | 49030496 | ● |
| 160 | 240 | 14 | AS | гладкая | 0,05 | 72 NBR 902 | BAUSLX2 | 475366 | ● |

● Поставляется со склада ○ По запросу: Оснастка имеется, короткий срок поставки



SIMM_RU.indb 137 27.05.2011 13:41:07

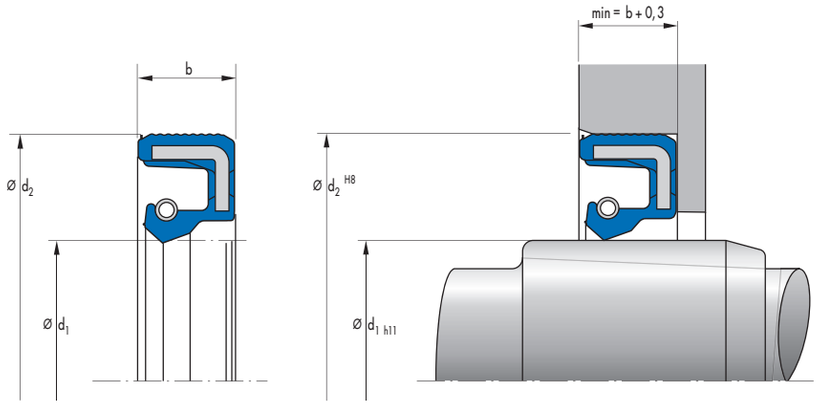


| $d_1$ | $d_2$ | b | DIN 3761 | Наружная поверхность | Давление | Материал | Конструкция | Артикул N° | |
|---|---|---|---|---|---|---|---|---|---|
| 160 | 290 | 18 | AS | проточенная | 0,05 | 72 NBR 902 | BAUSLX27 | 452148 | ● |
| 160 | 290 | 18 | A | проточенная | 0,05 | 72 NBR 902 | BAUX27 | 452149 | ● |
| 162 | 190 | 12 | AS | гладкая | 0,05 | 72 NBR 902 | BAUSLX2 | 478561 | ● |
| 162 | 190 | 12 | A | гладкая | 0,05 | 72 NBR 902 | BAUX2 | 478563 | ● |
| 165 | 190 | 13 | A | гладкая | 0,05 | 72 NBR 902 | BA | 9529 | ● |
| 170 | 200 | 15 | A | гладкая | 0,05 | 72 NBR 902 | BA | 31453 | ○ |
| 170 | 200 | 15 | AS | проточенная | 0,02 | 72 NBR 902 | BAFUDSLX7 | 364313 | ● |
| 175 | 200 | 15 | A | гладкая | 0,05 | 72 NBR 902 | BAU | 526213 | ● |
| 175 | 205 | 15 | A | гладкая | 0,05 | 72 NBR 902 | BA | 9550 | ● |
| 180 | 210 | 15 | A | проточенная | 0,02 | 72 NBR 902 | BAFUDX27 | 346139 | ● |
| 185 | 210 | 13 | A | проточенная | 0,02 | 72 NBR 902 | BAFUDX27 | 334281 | ● |
| 190 | 220 | 12 | A | гладкая | 0,05 | 72 NBR 902 | BAUSL | 9561 | ● |
| 190 | 220 | 15 | A | гладкая | 0,05 | 72 NBR 902 | BAU | 11458 | ○ |
| 190 | 220 | 15 | A | проточенная | 0,02 | 72 NBR 902 | BAFUDX27 | 334745 | ● |
| 190 | 225 | 16 | AS | гладкая | 0,05 | 72 NBR 902 | BAUSLX2 | 478703 | ● |
| 190 | 225 | 16 | A | гладкая | 0,05 | 72 NBR 902 | BAUX2 | 478704 | ● |
| 200 | 230 | 15 | A | гладкая | 0,05 | 72 NBR 902 | BA | 31464 | ● |
| 200 | 230 | 15 | A | гладкая | 0,05 | 72 NBR 902 | BAUSL | 349992 | ● |
| 210 | 240 | 15 | A | гладкая | 0,05 | 72 NBR 902 | BA | 2546 | ● |
| 215 | 240 | 12 | A | гладкая | 0,05 | 72 NBR 902 | BAUX2 | 9577 | ● |
| 215 | 250 | 16 | A | гладкая | 0,05 | 72 NBR 902 | BAU | 9580 | ● |
| 220 | 250 | 15 | AS | проточенная | 0,05 | 72 NBR 902 | BAUSLX7 | 49027671 | ● |
| 220 | 250 | 15 | A | проточенная | 0,02 | 72 NBR 902 | BAUX7 | 49027702 | ● |
| 230 | 255 | 15 | A | гладкая | 0,05 | 72 NBR 902 | BAUX2 | 49020472 | ● |
| 230 | 260 | 15 | A | гладкая | 0,05 | 72 NBR 902 | BA | 14221 | ● |
| 230 | 260 | 15 | AS | гладкая | 0,05 | 72 NBR 902 | BASL | 28250 | ● |
| 240 | 270 | 15 | A | гладкая | 0,05 | 72 NBR 902 | BAU | 9592 | ● |
| 240 | 270 | 15 | AS | гладкая | 0,05 | 72 NBR 902 | BAUSLX2 | 478705 | ● |
| 240 | 270 | 15 | A | гладкая | 0,05 | 72 NBR 902 | BAUX2 | 478706 | ○ |
| 250 | 280 | 15 | A | гладкая | 0,05 | 72 NBR 902 | BA | 38350 | ● |
| 250 | 280 | 15 | AS | гладкая | 0,05 | 72 NBR 902 | BAUSLX2 | 478708 | ● |
| 255 | 290 | 12 | A | гладкая | 0,05 | 72 NBR 902 | BAU | 303665 | ● |
| 285 | 325 | 16 | A | гладкая | 0,05 | 72 NBR 902 | BA | 9600 | ● |
| 300 | 340 | 16 | A | гладкая | 0,05 | 72 NBR 902 | BA | 9603 | ● |
| 300 | 340 | 16 | AS | проточенная | 0,05 | 72 NBR 902 | BAUSLX7 | 346539 | ● |
| 335 | 375 | 18 | A | гладкая | 0,05 | 72 NBR 902 | BA | 9608 | ● |
| 394 | 420 | 16 | A | гладкая | 0,05 | 72 NBR 902 | BA | 9611 | ○ |
| 394 | 420 | 16 | AS | гладкая | 0,05 | 72 NBR 902 | BASL | 528215 | ● |
| 400 | 425 | 15 | A | гладкая | 0,05 | 72 NBR 902 | BA | 355085 | ● |
| 400 | 450 | 20 | A | гладкая | 0,05 | 72 NBR 902 | BA | 10569 | ● |
| 480 | 520 | 20 | A | гладкая | 0,05 | 72 NBR 902 | BA | 10579 | ● |
| 500 | 550 | 20 | A | гладкая | 0,05 | 80 NBR 709 | BAU | 10580 | ● |
| 560 | 610 | 20 | A | гладкая | 0,05 | 80 NBR 709 | BA | 10582 | ● |
| 600 | 640 | 20 | A | гладкая | 0,05 | 72 NBR 902 | BA | 307130 | ● |

● Поставляется со склада ○ По запросу: Оснастка имеется, короткий срок поставки



SIMM_RU.indb 138 27.05.2011 13:41:08

# Simmerring BABSL (NBR)

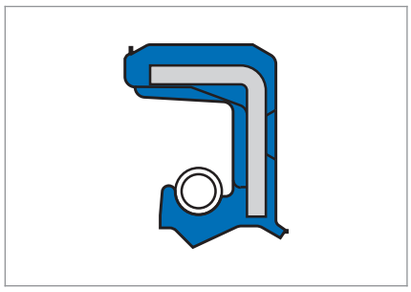

## Материал

| | |
|---|---|
| **Материал** | акрилонитрил-бутадиеновый каучук |
| **Обозначение** | 72 NBR 902 |
| **Цвет** | голубой |
| **Твёрдость** | 75 Шор A |

## Компоненты

| | |
|---|---|
| **Пластина жесткости** | углеродистая сталь DIN 10027-1 |
| **Пружина** | пружинная сталь DIN EN 10270-1 |

## Описание продукта

Нагруженная давлением конструкция, без опорного кольца для использования в таких агрегатах с внутренним давлением, как гидронасосы, гидродвигатели и гидродинамические сцепления. С дополнительным пыльником против загрязнения снаружи.

## Преимущества продукта

- Применение в агрегатах с внутренним давлением
- Надёжное уплотнение отверстия корпуса, также при повышенной шероховатости, теплорасширении и разъемных корпусах
- Преимущество при уплотнении жидких и газообразных сред
- Дополнительный пыльник против умеренного и среднего внешнего загрязнения
- Небольшое аксиальное монтажное пространство (замечание: из-за трения температура может повышаться)

## Свойства продуктов

- Наружная поверхность: эластомер
- Короткая, гибкая, поджатая рабочая кромка уплотнения
- Дополнительный пыльник

## Область применения

- Двухтактные двигатели
- Гидростатические приводы (насосы, двигатели любого типа)



SIMM_RU.indb 139 27.05.2011 13:41:08

## Рабочий диапазон

| | |
|---|---|
| **Среды** | минеральные и синтетические масла * |
| **T** | −40 ... +100 °C |
| **P** | |

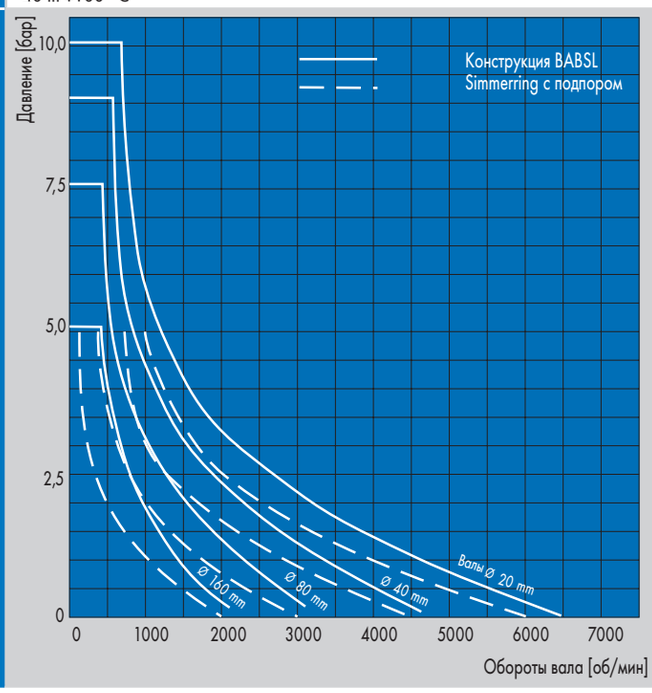


Допустимое давление в агрегате для уплотнений Simmerring (конструкции BABSL), а также Simmerring с подпором рабочей кромки.

* Для синтетических масел (полиалкиленгликоли/полиальфаолефины, → Техническое руководство) необходимо следить за тем, чтобы максимальная рабочая температура не превышала 80°C.

Допустимые максимальные величины в зависимости от прочих производственных условий.

## Монтаж и установка

### Вал

| | |
|---|---|
| **Допуски** | ISO h 11 |
| **Круглость** | IT 8 |
| **Шероховатость** | $R_a$ = 0,2 ... 0,4 мкм |
| | $R_z$ = 1,0 ... 3,0 мкм |
| | $R_{max}$ ≤ 6,3 мкм |
| **Твёрдость** | 45 ... 60 HRC |
| **Структура** | без микроструктуры, предпочтительно врезное шлифование |

### Отверстие корпуса

| | |
|---|---|
| **Допуски** | ISO h8 |
| **Шероховатость, металлическая посадка с натягом** | $R_z$ = 10 ... 25 мкм |

Условием безупречной работы уплотнения является тщательный монтаж по DIN 3760 → Техническое руководство.

### Диапазон Ø валов d1

| | |
|---|---|
| **Simmerring BABSL (NBR)** | 8 ... 340 мм |


© Freudenberg Simrit GmbH & Co. KG | Каталог Уплотнения Simmerring и вращающиеся уплотнения 2011

SIMM_RU.indb 140 27.05.2011 13:41:09

## Номенклатурный перечень

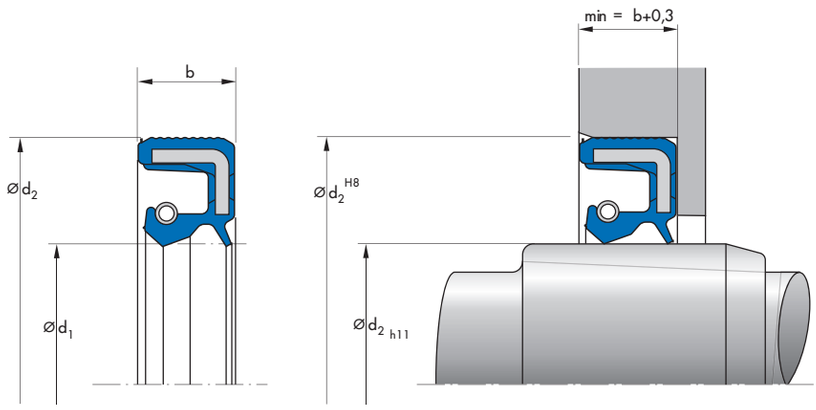


| $d_1$ | $d_2$ | b | DIN 3761 | Наружная поверхность | Давление | Материал | Артикул N° | |
|---|---|---|---|---|---|---|---|---|
| 8 | 22 | 6 | AS | гладкая | → Диаграмма | 72 NBR 902 | 462581 | ● |
| 9 | 20 | 6 | AS | гладкая | → Диаграмма | 72 NBR 902 | 80489 | ● |
| 10 | 22 | 6 | AS | гладкая | → Диаграмма | 72 NBR 902 | 2891 | ● |
| 11 | 22 | 7 | AS | гладкая | → Диаграмма | 72 NBR 902 | 12011513 | ● |
| 12 | 22 | 6 | AS | гладкая | → Диаграмма | 72 NBR 902 | 531222 | ○ |
| 12 | 24 | 6 | AS | гладкая | → Диаграмма | 72 NBR 902 | 7100620 | ● |
| 12 | 24 | 7 | AS | гладкая | → Диаграмма | 72 NBR 902 | 12011515 | ● |
| 12 | 32 | 7 | AS | гладкая | → Диаграмма | 72 NBR 902 | 62027 | ● |
| 14 | 24 | 7 | AS | гладкая | → Диаграмма | 72 NBR 902 | 12011516 | ● |
| 15 | 25 | 6 | AS | гладкая | → Диаграмма | 72 NBR 902 | 326153 | ● |
| 15 | 30 | 7 | AS | гладкая | → Диаграмма | 72 NBR 902 | 141150 | ● |
| 15 | 32 | 7 | AS | гладкая | → Диаграмма | 72 NBR 902 | 322185 | ● |
| 15 | 35 | 6 | AS | гладкая | → Диаграмма | 72 NBR 902 | 2953 | ● |
| 16 | 26 | 7 | AS | гладкая | → Диаграмма | 72 NBR 902 | 462890 | ● |
| 17 | 30 | 6 | AS | гладкая | → Диаграмма | 72 NBR 902 | 12015495 | ● |
| 17 | 35 | 7 | AS | гладкая | → Диаграмма | 72 NBR 902 | 12011728 | ● |
| 18 | 30 | 6 | AS | гладкая | → Диаграмма | 72 NBR 902 | 478785 | ● |
| 18 | 30 | 7 | AS | гладкая | → Диаграмма | 72 NBR 902 | 12011517 | ● |
| 18 | 32 | 6 | AS | гладкая | → Диаграмма | 72 NBR 902 | 12001667 | ● |
| 18 | 35 | 6 | AS | гладкая | → Диаграмма | 72 NBR 902 | 2957 | ● |
| 19,05 | 31,75 | 6,35 | AS | гладкая | → Диаграмма | 72 NBR 902 | 311089 | ● |
| 20 | 30 | 7 | AS | гладкая | → Диаграмма | 72 NBR 902 | 12020180 | ● |
| 20 | 32 | 7 | AS | гладкая | → Диаграмма | 72 NBR 902 | 49017151 | ● |
| 20 | 35 | 6 | AS | гладкая | → Диаграмма | 72 NBR 902 | 2959 | ● |
| 20 | 40 | 7 | AS | гладкая | → Диаграмма | 72 NBR 902 | 49001289 | ● |
| 22 | 32 | 6 | AS | гладкая | → Диаграмма | 72 NBR 902 | 2966 | ● |
| 22 | 35 | 6 | AS | гладкая | → Диаграмма | 72 NBR 902 | 2968 | ● |
| 24 | 40 | 7 | AS | гладкая | → Диаграмма | 72 NBR 902 | 432530 | ● |
| 25 | 35 | 6 | AS | гладкая | → Диаграмма | 72 NBR 902 | 2990 | ● |
| 25 | 36 | 6 | AS | гладкая | → Диаграмма | 72 NBR 902 | 527283 | ● |
| 25 | 37 | 6 | AS | гладкая | → Диаграмма | 72 NBR 902 | 49009338 | ● |
| 25 | 40 | 7 | AS | гладкая | → Диаграмма | 72 NBR 902 | 307424 | ● |
| 25 | 42 | 6 | AS | гладкая | → Диаграмма | 72 NBR 902 | 12001675 | ● |
| 25 | 47 | 6 | AS | гладкая | → Диаграмма | 72 NBR 902 | 2991 | ● |
| 28 | 40 | 6 | AS | гладкая | → Диаграмма | 72 NBR 902 | 338223 | ● |
| 28 | 40 | 7 | AS | гладкая | → Диаграмма | 72 NBR 902 | 523549 | ● |
| 28 | 40 | 8 | AS | гладкая | → Диаграмма | 72 NBR 902 | 432619 | ● |
| 28 | 40 | 9 | AS | гладкая | → Диаграмма | 72 NBR 902 | 68078 | ○ |
| 30 | 42 | 6 | AS | гладкая | → Диаграмма | 72 NBR 902 | 3003 | ● |
| 30 | 42 | 7 | AS | гладкая | → Диаграмма | 72 NBR 902 | 12001682 | ● |
| 30 | 50 | 7 | AS | гладкая | → Диаграмма | 72 NBR 902 | 49019367 | ● |
| 30 | 52 | 7 | AS | гладкая | → Диаграмма | 72 NBR 902 | 396855 | ● |
| 31,75 | 44,45 | 6,35 | AS | гладкая | → Диаграмма | 72 NBR 902 | 81721 | ● |
| 32 | 44 | 8 | AS | гладкая | → Диаграмма | 72 NBR 902 | 69442 | ● |
| 32 | 47 | 6 | AS | гладкая | → Диаграмма | 72 NBR 902 | 910 | ● |
| 32 | 52 | 6 | AS | гладкая | → Диаграмма | 72 NBR 902 | 345348 | ● |

● Поставляется со склада ○ По запросу: Оснастка имеется, короткий срок поставки



SIMM_RU.indb 141 27.05.2011 13:41:10

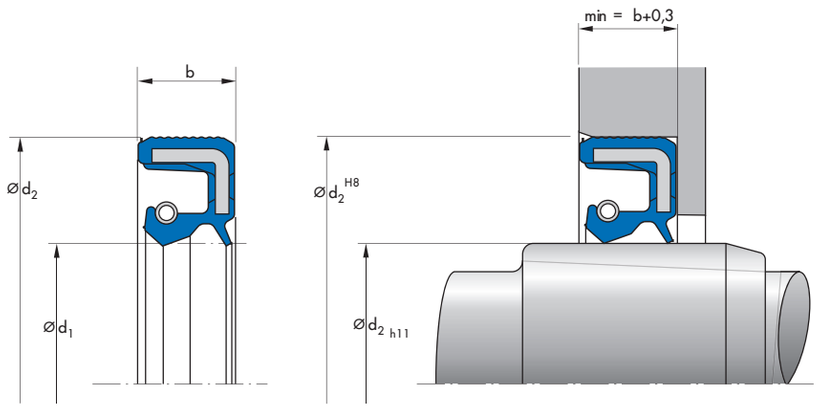


| $d_1$ | $d_2$ | b | DIN 3761 | Наружная поверхность | Давление | Материал | Артикул N° | |
|---|---|---|---|---|---|---|---|---|
| 35 | 47 | 6 | AS | гладкая | → Диаграмма | 72 NBR 902 | 12001688 | ● |
| 35 | 50 | 7 | AS | гладкая | → Диаграмма | 72 NBR 902 | 12011521 | ● |
| 35 | 52 | 6 | AS | гладкая | → Диаграмма | 72 NBR 902 | 3004 | ● |
| 35 | 52 | 6 | AS | гладкая | → Диаграмма | 72 NBR 902 | 436315 | ○ |
| 38 | 50 | 6 | AS | гладкая | → Диаграмма | 72 NBR 902 | 523552 | ● |
| 38,1 | 57,15 | 7,93 | AS | гладкая | → Диаграмма | 72 NBR 902 | 64843 | ● |
| 40 | 52 | 7 | AS | гладкая | → Диаграмма | 72 NBR 902 | 328911 | ● |
| 40 | 55 | 6 | AS | гладкая | → Диаграмма | 72 NBR 902 | 383444 | ● |
| 40 | 55 | 6 | AS | гладкая | → Диаграмма | 72 NBR 902 | 49034624 | ● |
| 40 | 56 | 6 | AS | гладкая | → Диаграмма | 72 NBR 902 | 12001693 | ● |
| 40 | 58 | 8 | AS | гладкая | → Диаграмма | 72 NBR 902 | 411826 | ● |
| 40 | 62 | 6 | AS | гладкая | → Диаграмма | 72 NBR 902 | 3018 | ● |
| 42 | 62 | 7 | AS | гладкая | → Диаграмма | 72 NBR 902 | 383616 | ● |
| 45 | 58 | 7 | AS | гладкая | → Диаграмма | 72 NBR 902 | 366368 | ● |
| 45 | 62 | 7 | AS | гладкая | → Диаграмма | 72 NBR 902 | 348882 | ● |
| 45 | 65 | 7 | AS | гладкая | → Диаграмма | 72 NBR 902 | 526240 | ● |
| 45 | 65 | 8 | AS | гладкая | → Диаграмма | 72 NBR 902 | 12011524 | ● |
| 47 | 62 | 7 | AS | гладкая | → Диаграмма | 72 NBR 902 | 379252 | ● |
| 50 | 65 | 7 | AS | гладкая | → Диаграмма | 72 NBR 902 | 49009273 | ● |
| 50 | 65 | 8 | AS | гладкая | → Диаграмма | 72 NBR 902 | 12001704 | ● |
| 50 | 68 | 7 | AS | гладкая | → Диаграмма | 72 NBR 902 | 327026 | ● |
| 50 | 68 | 8 | AS | гладкая | → Диаграмма | 72 NBR 902 | 12011526 | ● |
| 50 | 70 | 10 | AS | гладкая | → Диаграмма | 72 NBR 902 | 49023852 | ● |
| 50 | 72 | 7 | AS | гладкая | → Диаграмма | 72 NBR 902 | 3036 | ● |
| 52 | 68 | 10 | AS | гладкая | → Диаграмма | 72 NBR 902 | 341297 | ● |
| 55 | 70 | 7 | AS | гладкая | → Диаграмма | 72 NBR 902 | 457349 | ● |
| 55 | 70 | 8 | AS | гладкая | → Диаграмма | 72 NBR 902 | 12001706 | ● |
| 55 | 72 | 7 | AS | гладкая | → Диаграмма | 72 NBR 902 | 13984 | ● |
| 55 | 72 | 8 | AS | гладкая | → Диаграмма | 72 NBR 902 | 12011530 | ● |
| 55 | 75 | 7 | AS | гладкая | → Диаграмма | 72 NBR 902 | 423894 | ● |
| 60 | 72 | 7 | AS | гладкая | → Диаграмма | 72 NBR 902 | 377869 | ○ |
| 60 | 72 | 7 | AS | гладкая | → Диаграмма | 72 NBR 902 | 49001732 | ● |
| 60 | 75 | 8 | AS | гладкая | → Диаграмма | 72 NBR 902 | 12001708 | ● |
| 60 | 80 | 7 | AS | гладкая | → Диаграмма | 72 NBR 902 | 335195 | ● |
| 60 | 85 | 8 | AS | гладкая | → Диаграмма | 72 NBR 902 | 146437 | ● |
| 62 | 85 | 7 | AS | гладкая | → Диаграмма | 72 NBR 902 | 106214 | ● |
| 65 | 80 | 7 | AS | гладкая | → Диаграмма | 72 NBR 902 | 12001711 | ● |
| 65 | 90 | 7 | AS | гладкая | → Диаграмма | 72 NBR 902 | 146271 | ● |
| 68 | 80 | 7 | AS | гладкая | → Диаграмма | 72 NBR 902 | 323546 | ○ |
| 68 | 90 | 10 | AS | гладкая | → Диаграмма | 72 NBR 902 | 12011532 | ● |
| 70 | 88 | 6,5 | AS | гладкая | → Диаграмма | 72 NBR 902 | 355823 | ○ |
| 70 | 90 | 7 | AS | гладкая | → Диаграмма | 72 NBR 902 | 3059 | ● |
| 75 | 90 | 10 | AS | гладкая | → Диаграмма | 72 NBR 902 | 12001716 | ● |
| 75 | 95 | 7 | AS | гладкая | → Диаграмма | 72 NBR 902 | 122853 | ● |
| 75 | 100 | 11 | AS | гладкая | → Диаграмма | 72 NBR 902 | 477396 | ● |
| 80 | 100 | 7 | AS | гладкая | → Диаграмма | 72 NBR 902 | 49001653 | ● |
| 80 | 110 | 10 | AS | гладкая | → Диаграмма | 72 NBR 902 | 49043290 | ● |
| 80 | 125 | 12 | AS | гладкая | → Диаграмма | 72 NBR 902 | 49043291 | ● |

● Поставляется со склада ○ По запросу: Оснастка имеется, короткий срок поставки



SIMM_RU.indb 142 27.05.2011 13:41:11

| $d_1$ | $d_2$ | b | DIN 3761 | Наружная поверхность | Давление | Материал | Артикул N° | |
|---|---|---|---|---|---|---|---|---|
| 85 | 110 | 8 | AS | гладкая | → Диаграмма | 72 NBR 902 | 523616 | ● |
| 85 | 120 | 8 | AS | гладкая | → Диаграмма | 72 NBR 902 | 143355 | ● |
| 90 | 110 | 7,5 | AS | гладкая | → Диаграмма | 72 NBR 902 | 49035762 | ● |
| 90 | 110 | 12 | AS | гладкая | → Диаграмма | 72 NBR 902 | 12011534 | ● |
| 90 | 120 | 10 | AS | гладкая | → Диаграмма | 72 NBR 902 | 455768 | ● |
| 90 | 125 | 12 | AS | гладкая | → Диаграмма | 72 NBR 902 | 12001720 | ○ |
| 100 | 120 | 7,5 | AS | гладкая | → Диаграмма | 72 NBR 902 | 63432 | ● |
| 100 | 125 | 13 | AS | гладкая | → Диаграмма | 72 NBR 902 | 420803 | ● |
| 105 | 130 | 7,5 | AS | гладкая | → Диаграмма | 72 NBR 902 | 49031450 | ● |
| 110 | 130 | 12 | AS | гладкая | → Диаграмма | 72 NBR 902 | 12011535 | ● |
| 110 | 140 | 13 | AS | гладкая | → Диаграмма | 72 NBR 902 | 420804 | ● |
| 110 | 150 | 8 | AS | гладкая | → Диаграмма | 72 NBR 902 | 929 | ● |
| 120 | 140 | 7,5 | AS | гладкая | → Диаграмма | 72 NBR 902 | 85746 | ● |
| 120 | 140 | 10 | AS | гладкая | → Диаграмма | 72 NBR 902 | 82439 | ● |
| 120 | 150 | 10 | AS | гладкая | → Диаграмма | 72 NBR 902 | 427822 | ● |
| 120 | 150 | 12 | AS | гладкая | → Диаграмма | 72 NBR 902 | 12011536 | ● |
| 130 | 150 | 7,5 | AS | гладкая | → Диаграмма | 72 NBR 902 | 369321 | ● |
| 130 | 160 | 12 | AS | гладкая | → Диаграмма | 72 NBR 902 | 12011537 | ● |
| 140 | 160 | 10 | AS | гладкая | → Диаграмма | 72 NBR 902 | 329169 | ● |
| 140 | 170 | 15 | AS | гладкая | → Диаграмма | 72 NBR 902 | 142668 | ● |
| 140 | 170 | 15 | AS | гладкая | → Диаграмма | 72 NBR 902 | 12011538 | ● |
| 140 | 180 | 12 | AS | гладкая | → Диаграмма | 72 NBR 902 | 520212 | ● |
| 146 | 193,7 | 10 | AS | гладкая | → Диаграмма | 72 NBR 902 | 454312 | ○ |
| 150 | 180 | 8,5 | AS | гладкая | → Диаграмма | 72 NBR 902 | 49031083 | ● |
| 160 | 185 | 8,5 | AS | гладкая | → Диаграмма | 72 NBR 902 | 3790 | ● |
| 160 | 200 | 10 | AS | гладкая | → Диаграмма | 72 NBR 902 | 523618 | ● |
| 170 | 200 | 12 | AS | гладкая | → Диаграмма | 72 NBR 902 | 520211 | ● |
| 170 | 200 | 14 | AS | гладкая | → Диаграмма | 72 NBR 902 | 146585 | ● |
| 180 | 210 | 8,5 | AS | гладкая | → Диаграмма | 72 NBR 902 | 367484 | ● |
| 185 | 205 | 11 | AS | гладкая | → Диаграмма | 72 NBR 902 | 531108 | ● |
| 190 | 220 | 15 | AS | гладкая | → Диаграмма | 72 NBR 902 | 427821 | ● |
| 200 | 230 | 13 | AS | гладкая | → Диаграмма | 72 NBR 902 | 360342 | ● |
| 240 | 270 | 8,5 | AS | гладкая | → Диаграмма | 72 NBR 902 | 412661 | ● |
| 260 | 280 | 10 | AS | гладкая | → Диаграмма | 72 NBR 902 | 407571 | ● |
| 300 | 340 | 20 | AS | гладкая | → Диаграмма | 72 NBR 902 | 421276 | ● |

● Поставляется со склада ○ По запросу: Оснастка имеется, короткий срок поставки



SIMM_RU.indb 143 27.05.2011 13:41:12

# Simmerring BABSL (FKM)

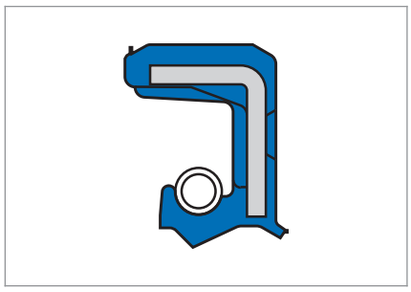

## Материал

| | |
|---|---|
| Материал | фторкаучук |
| Обозначение | 75 FKM 595 |
| Цвет | красно-коричневый |
| Твёрдость | 75 Шор A |

## Компоненты

| | |
|---|---|
| Пластина жесткости | углеродистая сталь DIN 10027-1 |
| Пружина | пружинная сталь DIN EN 10270-1 |

## Описание продукта

Нагружаемая давлением конструкция без опорного кольца для использования в таких нагруженных давлением агрегатах, как гидронасосы, гидродвигатели и гидродинамические сцепления. С дополнительным пыльником против загрязнения снаружи.

## Преимущества продукта

- Применение преимущественно в агрегатах с внутренним давлением
- Надёжное уплотнение отверстия корпуса, также при грубой шероховатости, теплорасширении и разъемных корпусах
- Преимущество при уплотнении жидких и газообразных сред
- Повышенная термическая и химическая стойкость
- Дополнительный пыльник против умеренного и среднего внешнего загрязнения
- Небольшое аксиальное монтажное пространство (замечание: из-за трения температура может повышаться)

## Свойства продукта

- Наружная поверхность: эластомер
- Короткая, гибкая, поджатая рабочая кромка уплотнения
- Дополнительная защитная кромка

## Область применения

- Двухтактные двигатели
- Гидростатические приводы (насосы, двигатели любого типа)


© Freudenberg Simrit GmbH & Co. KG | Каталог Уплотнения Simmerring и вращающиеся уплотнения 2011

SIMM_RU.indb 144 27.05.2011 13:41:12

## Рабочий диапазон

| | |
|---|---|
| **Среды** | минеральные и синтетические масла |
| **T** | −25 ... +160 °C |
| **P** | |

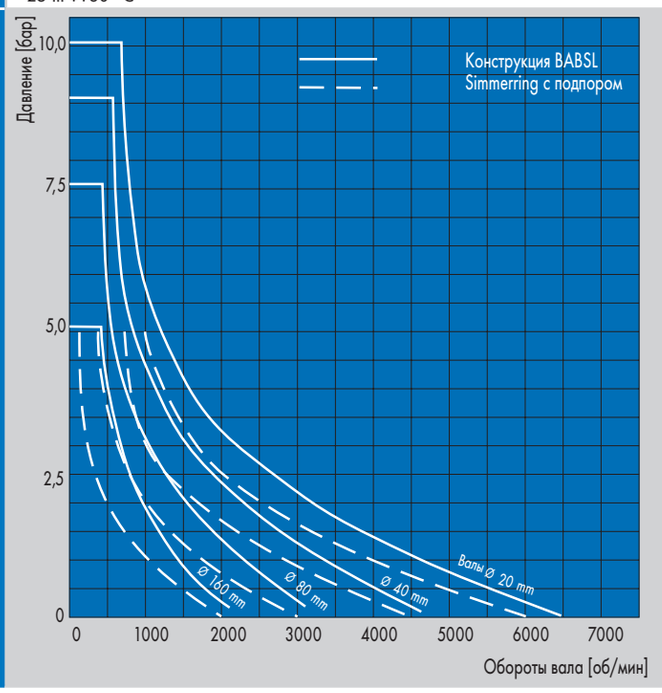


Максимально допустимое давление в агрегате для Simmerring (конструкция BABSL), а также Simmerring с подпором рабочей кромки.

Допустимые максимальные величины в зависимости от прочих условий работы.

## Монтаж и установка

### Вал

| | |
|---|---|
| **Допуски** | ISO h 11 |
| **Круглость** | IT 8 |
| **Шероховатость** | $R_a$ = 0,2 ... 0,4 мкм |
| | $R_z$ = 1,0 ... 3,0 мкм |
| | $R_{max}$ ≤ 6,3 мкм |
| **Твёрдость** | 45 ... 60 HRC |
| **Структура** | без микроструктуры, предпочтительно врезное шлифование |

### Отверстие корпуса

| | |
|---|---|
| **Допуски** | ISO h8 |
| **Шероховатость, металлическая посадка с натягом** | $R_z$ = 10 ... 25 мкм |

Условием безупречной работы уплотнения является тщательный монтаж. по DIN 3760. ➔ Техническое руководство.

### Диапазон Ø валов D1

| | |
|---|---|
| **Simmerring BABSL (FKM)** | 8 ... 170 мм |



SIMM_RU.indb 145 27.05.2011 13:41:13

## Номенклатурный перечень

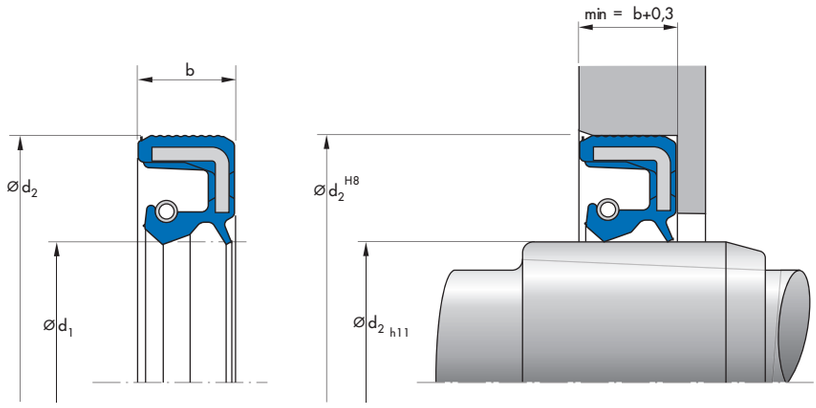


| $d_1$ | $d_2$ | b | DIN 3761 | Наружная поверхность | Давление | Материал | Артикул N° | |
|---|---|---|---|---|---|---|---|---|
| 8 | 22 | 6 | AS | гладкая | → Диаграмма | 75 FKM 595 | 12019990 | ● |
| 10 | 22 | 6 | AS | гладкая | → Диаграмма | 75 FKM 595 | 418583 | ● |
| 12 | 22 | 6 | AS | гладкая | → Диаграмма | 75 FKM 595 | 418598 | ● |
| 12 | 24 | 6 | AS | гладкая | → Диаграмма | 75 FKM 595 | 325246 | ● |
| 14 | 24 | 7 | AS | гладкая | → Диаграмма | 75 FKM 595 | 12013186 | ● |
| 15 | 25 | 6 | AS | гладкая | → Диаграмма | 75 FKM 595 | 433218 | ● |
| 15 | 30 | 7 | AS | гладкая | → Диаграмма | 75 FKM 595 | 523036 | ● |
| 15 | 35 | 6 | AS | гладкая | → Диаграмма | 75 FKM 595 | 346627 | ● |
| 16 | 40 | 10 | AS | гладкая | → Диаграмма | 75 FKM 595 | 423803 | ● |
| 17 | 30 | 6 | AS | гладкая | → Диаграмма | 75 FKM 595 | 12013032 | ● |
| 18 | 35 | 6 | AS | гладкая | → Диаграмма | 75 FKM 595 | 49009018 | ● |
| 19 | 35 | 6 | AS | гладкая | → Диаграмма | 75 FKM 595 | 466758 | ● |
| 20 | 32 | 6 | AS | гладкая | → Диаграмма | 75 FKM 595 | 520073 | ● |
| 20 | 35 | 6 | AS | гладкая | → Диаграмма | 75 FKM 595 | 468087 | ○ |
| 20 | 35 | 6 | AS | гладкая | → Диаграмма | 75 FKM 595 | 49030261 | ● |
| 20 | 40 | 7 | AS | гладкая | → Диаграмма | 75 FKM 595 | 432903 | ● |
| 22 | 32 | 6 | AS | гладкая | → Диаграмма | 75 FKM 595 | 418603 | ● |
| 22 | 35 | 6 | AS | гладкая | → Диаграмма | 75 FKM 595 | 348896 | ● |
| 25 | 35 | 6 | AS | гладкая | → Диаграмма | 75 FKM 595 | 342369 | ● |
| 25 | 37 | 6 | AS | гладкая | → Диаграмма | 75 FKM 595 | 520074 | ● |
| 25 | 40 | 7 | AS | гладкая | → Диаграмма | 75 FKM 595 | 366923 | ● |
| 25 | 42 | 6 | AS | гладкая | → Диаграмма | 75 FKM 595 | 523934 | ● |
| 25 | 47 | 6 | AS | гладкая | → Диаграмма | 75 FKM 595 | 418622 | ● |
| 26 | 40 | 6 | AS | гладкая | → Диаграмма | 75 FKM 595 | 426478 | ● |
| 26 | 42 | 7 | AS | гладкая | → Диаграмма | 75 FKM 595 | 49021064 | ● |
| 27 | 39 | 6 | AS | гладкая | → Диаграмма | 75 FKM 595 | 49012698 | ○ |
| 28 | 40 | 6 | AS | гладкая | → Диаграмма | 75 FKM 595 | 339414 | ● |
| 28 | 40 | 8 | AS | гладкая | → Диаграмма | 75 FKM 595 | 404676 | ● |
| 30 | 42 | 6 | AS | гладкая | → Диаграмма | 75 FKM 595 | 418629 | ● |
| 32 | 47 | 6 | AS | гладкая | → Диаграмма | 75 FKM 595 | 49033017 | ● |
| 35 | 47 | 6 | AS | гладкая | → Диаграмма | 75 FKM 595 | 418676 | ● |
| 35 | 52 | 6 | AS | гладкая | → Диаграмма | 75 FKM 595 | 418688 | ● |
| 40 | 55 | 6 | AS | гладкая | → Диаграмма | 75 FKM 595 | 329337 | ○ |
| 40 | 55 | 6 | AS | гладкая | → Диаграмма | 75 FKM 595 | 49035486 | ● |
| 40 | 62 | 6 | AS | гладкая | → Диаграмма | 75 FKM 595 | 528295 | ● |
| 42 | 62 | 7 | AS | гладкая | → Диаграмма | 75 FKM 585 | 348515 | ● |
| 45 | 62 | 7 | AS | гладкая | → Диаграмма | 75 FKM 595 | 418708 | ● |
| 45 | 65 | 7 | AS | гладкая | → Диаграмма | 75 FKM 595 | 49035662 | ● |
| 50 | 65 | 7 | AS | гладкая | → Диаграмма | 75 FKM 595 | 340127 | ● |
| 50 | 68 | 7 | AS | гладкая | → Диаграмма | 75 FKM 595 | 360204 | ● |
| 50 | 72 | 7 | AS | гладкая | → Диаграмма | 75 FKM 595 | 418718 | ● |
| 52 | 68 | 10 | AS | гладкая | → Диаграмма | 75 FKM 595 | 49021367 | ● |
| 55 | 72 | 7 | AS | гладкая | → Диаграмма | 75 FKM 595 | 49008285 | ● |
| 55 | 75 | 7 | AS | гладкая | → Диаграмма | 75 FKM 595 | 418724 | ● |
| 60 | 75 | 10 | AS | гладкая | → Диаграмма | 75 FKM 595 | 430573 | ● |
| 60 | 80 | 7 | AS | гладкая | → Диаграмма | 75 FKM 595 | 418727 | ● |

● Поставляется со склада ○ По запросу: Оснастка имеется, короткий срок поставки



SIMM_RU.indb 146 27.05.2011 13:41:15

| $d_1$ | $d_2$ | b | DIN 3761 | Наружная поверхность | Давление | Материал | Артикул N° | |
|---|---|---|---|---|---|---|---|---|
| 62 | 85 | 7 | AS | гладкая | → Диаграмма | 75 FKM 595 | 363452 | ● |
| 65 | 90 | 7 | AS | гладкая | → Диаграмма | 75 FKM 595 | 418822 | ● |
| 70 | 90 | 7 | AS | гладкая | → Диаграмма | 75 FKM 595 | 49008932 | ● |
| 75 | 95 | 7 | AS | гладкая | → Диаграмма | 75 FKM 595 | 354069 | ● |
| 75 | 95 | 10 | AS | гладкая | → Диаграмма | 75 FKM 595 | 372629 | ● |
| 75 | 100 | 11 | AS | гладкая | → Диаграмма | 75 FKM 595 | 523594 | ● |
| 80 | 100 | 7 | AS | гладкая | → Диаграмма | 75 FKM 595 | 390171 | ● |
| 80 | 105 | 7,5 | AS | гладкая | → Диаграмма | 75 FKM 595 | 418858 | ● |
| 85 | 110 | 8 | AS | гладкая | → Диаграмма | 75 FKM 595 | 529504 | ● |
| 85 | 120 | 8 | AS | гладкая | → Диаграмма | 75 FKM 595 | 418860 | ● |
| 90 | 115 | 10 | AS | гладкая | → Диаграмма | 75 FKM 595 | 418863 | ● |
| 95 | 120 | 12 | AS | гладкая | → Диаграмма | 75 FKM 595 | 378129 | ● |
| 100 | 120 | 7,5 | AS | гладкая | → Диаграмма | 75 FKM 595 | 315389 | ● |
| 105 | 130 | 7,5 | AS | гладкая | → Диаграмма | 75 FKM 595 | 377412 | ● |
| 105 | 130 | 7,5 | AS | гладкая | → Диаграмма | 75 FKM 595 | 471702 | ○ |
| 110 | 125 | 7 | AS | гладкая | → Диаграмма | 75 FKM 595 | 473522 | ● |
| 110 | 130 | 12 | AS | гладкая | → Диаграмма | 75 FKM 595 | 529507 | ● |
| 110 | 140 | 12 | AS | гладкая | → Диаграмма | 75 FKM 595 | 49005104 | ○ |
| 120 | 140 | 7,5 | AS | гладкая | → Диаграмма | 75 FKM 595 | 360177 | ● |
| 120 | 150 | 10 | AS | гладкая | → Диаграмма | 75 FKM 595 | 324576 | ● |
| 120 | 150 | 10 | AS | гладкая | → Диаграмма | 75 FKM 595 | 523775 | ○ |
| 125 | 150 | 12 | AS | гладкая | → Диаграмма | 75 FKM 585 | 455694 | ○ |
| 130 | 160 | 7,5 | AS | гладкая | → Диаграмма | 75 FKM 595 | 529820 | ● |
| 130 | 160 | 12 | AS | гладкая | → Диаграмма | 75 FKM 595 | 529506 | ● |
| 140 | 160 | 10 | AS | гладкая | → Диаграмма | 75 FKM 595 | 476112 | ○ |
| 140 | 170 | 15 | AS | гладкая | → Диаграмма | 75 FKM 595 | 372626 | ● |
| 140 | 180 | 12 | AS | гладкая | → Диаграмма | 75 FKM 595 | 476731 | ● |
| 150 | 180 | 8,5 | AS | гладкая | → Диаграмма | 75 FKM 585 | 366770 | ● |
| 160 | 190 | 8,5 | AS | гладкая | → Диаграмма | 75 FKM 595 | 464827 | ○ |
| 160 | 200 | 10 | AS | гладкая | → Диаграмма | 75 FKM 595 | 523619 | ● |
| 170 | 200 | 12 | AS | гладкая | → Диаграмма | 75 FKM 595 | 476560 | ○ |
| 170 | 200 | 14 | AS | гладкая | → Диаграмма | 75 FKM 595 | 397048 | ● |
| 172 | 190 | 8,5 | AS | гладкая | → Диаграмма | 75 FKM 595 | 469004 | ● |
| 180 | 210 | 8,5 | AS | гладкая | → Диаграмма | 75 FKM 595 | 520626 | ● |
| 185 | 205 | 11 | AS | гладкая | → Диаграмма | 75 FKM 595 | 531100 | ● |
| 190 | 220 | 15 | AS | гладкая | → Диаграмма | 75 FKM 595 | 363446 | ● |
| 200 | 230 | 13 | AS | гладкая | → Диаграмма | 75 FKM 595 | 529444 | ● |
| 240 | 270 | 8,5 | AS | гладкая | → Диаграмма | 75 FKM 595 | 430275 | ● |
| 260 | 280 | 10 | AS | гладкая | → Диаграмма | 75 FKM 595 | 520246 | ● |

● Поставляется со склада ○ По запросу: Оснастка имеется, короткий срок поставки



SIMM_RU.indb 147 27.05.2011 13:41:16

# Simmerring BADUO

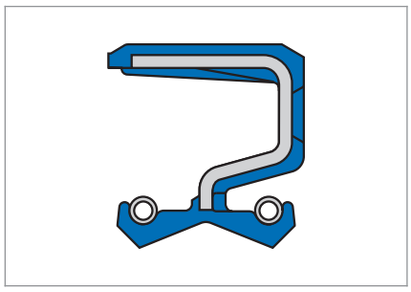

## Описание продукта

- Наружная поверхность: эластомер
- Две нагруженные пружиной уплотняющие кромки

## Преимущества продукта

- Уплотнение для разделения двух сред
- Малые монтажные пространства
- Две нагруженные пружиной уплотняющие кромки (нагруженный пружиной пыльник против умеренного и среднего загрязнения)
- Надёжное уплотнение отверстия корпуса, также при высокой шероховатости, теплорасширении и разъемных корпусах

## Область применения

- Оси сельскохозяйственных и строительных машин
- Приводные механизмы с/х и строительных машин
- Станки

## Материал

| | |
|---|---|
| **Материал** | акрилонитрил-бутадиеновый каучук |
| **Обозначение** | 72 NBR 902 |
| **Твёрдость** | 72 Шор A |

### Компоненты

| | |
|---|---|
| **Пластина жесткости** | углеродистая сталь DIN 10027-1 * |
| **Пружина** | пружинная сталь DIN EN 10270-1 * |

* У отдельных размеров имеются одна или две пластины жесткости,подогнанные по форме уплотнения. 75 FKM 585 и 75 FKM 595 по заказу.

## Рабочий диапазон

| | |
|---|---|
| **Среды** | минеральные масла, синтетические масла*, консистентные смазки |
| **T** | −40 ... +100; кратковременно ... +120 °C |
| **v** | ≤ 5 м/с |
| **P** | ≤ 0,05 МПа |

* Для синтетических масел (полиалкиленгликоли/полиальфаолефины, ➔ Техническое руководство Синтетические смазочные материалы) необходимо следить за тем, чтобы максимальная рабочая температура не превышала 80°C.

Допустимые максимальные величины в зависимости от прочих производственных условий.

## Монтаж и установка

### Вал

| | |
|---|---|
| **Допуски** | ISO h 11 |
| **Круглость** | IT 8 |
| **Шероховатость** | $R_a$ = 0,2 ... 0,8 мкм<br>$R_z$ = 1,0 ... 5,0 мкм<br>$R_{max}$ ≤ 6,3 мкм |
| **Твёрдость** | 45 ... 60 HRC |
| **Структура** | без микроструктуры, предпочтительно врезное шлифование |

### Отверстие корпуса

| | |
|---|---|
| **Допуски** | ISO h8 |
| **Шероховатость, металлическая посадка с натягом** | $R_z$ = 10 ... 25 мкм |

Условием безупречной работы уплотнения является тщательный монтаж по DIN 3760. ➔ Техническое руководство.

### Диапазон Ø валов d1

| | |
|---|---|
| **Simmerring BADUO** | 25 ... 150 мм |


© Freudenberg Simrit GmbH & Co. KG | Каталог Уплотнения Simmerring и вращающиеся уплотнения 2011

SIMM_RU.indb 148 27.05.2011 13:41:17

## Номенклатурный перечень

| $d_1$ | $d_2$ | b | DIN 3761 | Наружная поверхность | Давление | Материал | Артикул N° | |
|---|---|---|---|---|---|---|---|---|
| 20 | 40 | 14 | A | гладкая | 0,05 | 72 NBR 902 | 7147 | ○ |
| 25 | 35 | 7 | A | гладкая | 0,05 | 72 NBR 902 | 3473 | ○ |
| 25 | 45 | 14 | A | гладкая | 0,05 | 72 NBR 902 | 7453 | ○ |
| 30 | 45 | 8,5 | A | гладкая | 0,05 | 72 NBR 902 | 3475 | ○ |
| 30 | 62 | 14 | A | гладкая | 0,05 | 72 NBR 902 | 7786 | ○ |
| 35 | 62 | 14 | A | гладкая | 0,05 | 72 NBR 902 | 8058 | ○ |
| 35 | 62 | 14 | A | гладкая | 0,05 | 75 FKM 595 | 338716 | ○ |
| 40 | 65 | 20 | A | гладкая | 0,05 | 72 NBR 902 | 8300 | ○ |
| 45 | 62 | 14 | A | гладкая | 0,05 | 72 NBR 902 | 32896 | ○ |
| 55 | 75 | 15 | A | гладкая | 0,05 | 72 NBR 902 | 8817 | ○ |
| 75 | 90 | 15 | A | гладкая | 0,05 | 72 NBR 902 | 9162 | ○ |
| 110 | 150 | 18 | A | гладкая | 0,05 | 72 NBR 902 | 9389 | ○ |
| 118 | 140 | 16 | A | гладкая | 0,05 | 72 NBR 902 | 9406 | ○ |
| 120 | 150 | 16 | A | гладкая | 0,05 | 72 NBR 902 | 370744 | ○ |
| 540 | 585 | 30 | A | гладкая | 0,05 | 72 NBR 902 | 319550 | ○ |

● Поставляется со склада ○ По запросу: Оснастка имеется, короткий срок поставки



SIMM_RU.indb 149 27.05.2011 13:41:18

# Simmerring BAHD (NBR)

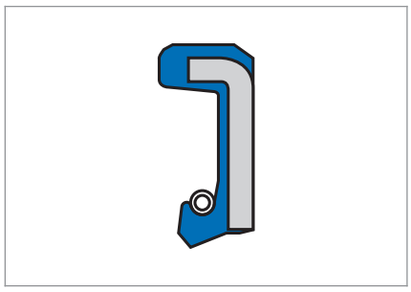

## Описание продукта

Уплотнение высокого давления. Конструкция BA с короткой, очень стабильной рабочей кромкой для высоких давлений, смазочные канавки на воздушной стороне уплотнения.

## Преимущества продукта

- Использование при высоких давлениях
- Исключительно стабильная рабочая кромка
- Малый износ
- Высокий ресурс

## Область применения

- Любые гидростатические приводы с низким числом оборотов

## Материал

| | |
|---|---|
| **Материал** | акрилонитрил-бутадиеновый каучук |
| **Обозначение** | 90 NBR 129208 |

## Рабочий диапазон

| | |
|---|---|
| **T** | −40 ... +100 °C |
| **v** | ≤2 м/с |
| **P** | ≤ 15 МПа |

Допустимые максимальные величины в зависимости от прочих условий работы.


© Freudenberg Simrit GmbH & Co. KG | Каталог Уплотнения Simmerring и вращающиеся уплотнения 2011

SIMM_RU.indb 150 27.05.2011 13:41:18

# Simmerring BAHD (FKM)

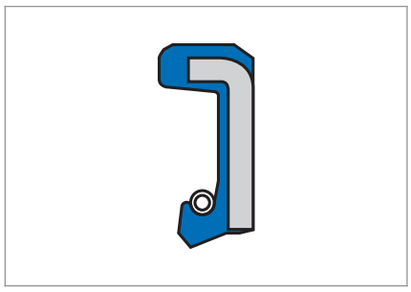

## Описание продукта

Уплотнение высокого давления. Конструкция BA с короткой, очень стабильной рабочей кромкой для высоких давлений, смазочные канавки на воздушной стороне уплотнения.

## Преимущества продукта

- Использование для высоких давлений
- Исключительно стабильная рабочая кромка
- Малый износ
- Длительный срок службы

## Область применения

- Любые гидростатические приводы с низким числом оборотов

## Материал

| | |
|---|---|
| **Материал** | Фторкаучук |
| **Обозначение** | 88 FKM 107725 |

## Рабочий диапазон

| | |
|---|---|
| **T** | −25 ...+160 °C |
| **v** | ≤2 м/с |
| **P** | ≤ 15 МПа |

Допустимые максимальные величины в зависимости от прочих условий работы.



SIMM_RU.indb 151 27.05.2011 13:41:19

# Simmerring BAOF

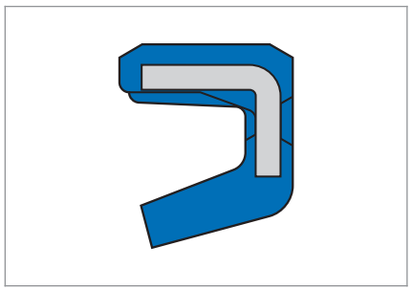

## Описание продукта

- Внешняя оболочка: эластомер
- Рабочая кромка без пружины

## Преимущества продукта

- Простой уплотнительный элемент для второстепенных применений
- Уплотнение консистентных смазок
- Дополнительное уплотнение против умеренного и среднего загрязнения

## Область применения

- Уплотнение поворотных опор
- Уплотнение исполнительных органов
- Электроинструмент

## Материал

| | |
|---|---|
| **Материал** | акрилонитрил-бутадиеновый каучук |
| **Обозначение** | 72 NBR 902 |
| **Цвет** | голубой |
| **Твёрдость** | 72 Шор A |

### Компоненты

| | |
|---|---|
| **Пластина жесткости** | углеродистая сталь DIN 1624 |

## Рабочий диапазон

| | |
|---|---|
| **Среды** | консистентные смазки |
| **T** | −40 ... +100 °C |
| **v** | 0 ... ≤6 м/с |

Допустимые максимальные величины в зависимости от прочих условий работы.

## Монтаж и установка

### Вал

| | |
|---|---|
| **Допуски** | ISO h 11 |
| **Круглость** | IT 8 |
| **Шероховатость** | $R_a$ = 0,2 ... 0,8 мкм<br>$R_z$ = 1,0 ... 5,0 мкм<br>$R_{max}$ ≤ 6,3 мкм |
| **Твёрдость** | 45 ... 60 HRC |
| **Структура** | без микроструктуры, предпочтительно врезное шлифование |

### Отверстие корпуса

| | |
|---|---|
| **Допуски** | ISO h8 |
| **Шероховатость, металлическая посадка с натягом** | $R_z$ = 10 ... 25 мкм |

Условием безупречной работы уплотнения является тщательный монтаж по DIN 3760. ➔ Техническое руководство.

### Диапазон Ø валов d1

| | |
|---|---|
| **Simmerring BAOF** | 3 ... 230 мм |


© Freudenberg Simrit GmbH & Co. KG | Каталог Уплотнения Simmerring и вращающиеся уплотнения 2011

SIMM_RU.indb 152 27.05.2011 13:41:20

## Номенклатурный перечень

| $d_1$ | $d_2$ | b | DIN 3761 | Наружная поверхность | Давление | Материал | Артикул N° | |
|---|---|---|---|---|---|---|---|---|
| 3 | 10 | 6 | A | гладкая | нет | 72 NBR 902 | 6317 | ● |
| 14 | 20 | 5 | A | гладкая | нет | 72 NBR 902 | 6681 | ● |
| 80 | 90 | 5 | A | гладкая | нет | 72 NBR 902 | 389266 | ● |
| 80 | 95 | 5 | A | гладкая | нет | 72 NBR 902 | 349011 | ● |
| 230 | 250 | 8 | A | гладкая | нет | 72 NBR 902 | 316204 | ● |

● Поставляется со склада ○ По запросу: Оснастка имеется, короткий срок поставки



SIMM_RU.indb 153 27.05.2011 13:41:20

# Simmerring BAUM.../SL

Simmerring BAUMX7, BAUMSLX7, BAUM, BAUMSL

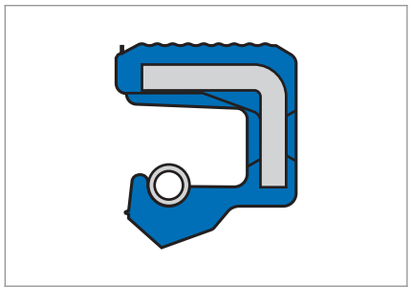

Simmerring BAUM ...

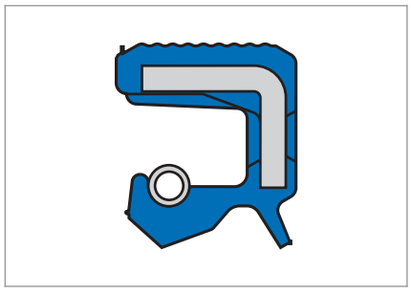

Simmerring BAUMSL ...

## Описание продукта

Стандартная конструкция по DIN 3760 с эластомерной наружной поверхностью и нагруженной пружиной уплотняющей кромкой из фторкаучука 75 FKM 585 для высоких температурных и химических требований. Поставляется с дополнительным пыльником против умеренного и среднего загрязнения или без него.

## Преимущества продукта

- Широкий спектр применений во всех областях промышленности
- Повышенная термическая и химическая стойкость
- Гарантированное уплотнение отверстий корпуса, также при высокой шероховатости, теплорасширении и разъемных корпусах
- Преимущество при уплотнении жидких и газообразных сред
- Дополнительный пыльник против внешнего умеренного и среднего загрязнения и запыления (BAUMSLX7) (замечание: из-за трения температура может повышаться).

## Свойства продукта

- Наружная поверхность: эластомер (гладкий или с проточками = X7)
- Поджатая рабочая кромка уплотнения
- Дополнительный пыльник (BAUMSL, BAUMSLX7)
- Оптимизированный по трению профиль рабочей кромки

## Область применения

- Оси мостов (при умеренной грязевой нагрузке)
- Электроинструмент
- Промышленные механизмы
- Коробки передач с/х и строительных машин

## Материал

| | |
|---|---|
| **Материал** | фторкаучук |
| **Обозначение** | 75 FKM 585 |
| **Цвет** | темно-коричневый |
| **Твёрдость** | 75 Шор A |

## Компоненты

| | |
|---|---|
| **Пластина жесткости** | углеродистая сталь DIN 10027-1 |
| **Пружина** | пружинная сталь DIN EN 10270-1 |



SIMM_RU.indb 154 27.05.2011 13:41:21

## Рабочий диапазон

| | |
|---|---|
| **Среды** | минеральные масла, синтетические масла, ароматические и хлорированные углеводороды, топливо, мазуты |
| **T** | −25 ... +160 °C |
| **v** | 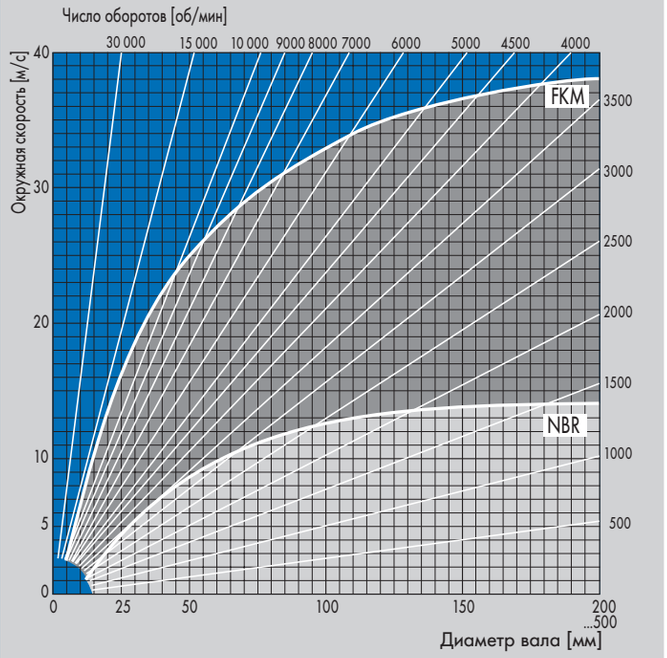 |
| **P** | ≤0,05 МПа; >0,05 МПа может использоваться Simmerring с опорным кольцом. ➔ Техническое руководство |



Допустимая окружная скорость для уплотнений Simmerring из материалов NBR (72 NBR 902) и FKM (75 FKM 585) при уплотнении моторного масла SAE 20. Использование Simmerring с SL (пыльником): v = 8 м/с макс.

Допустимые максимальные величины в зависимости от прочих условий работы.

## Монтаж и установка

Условием безупречной работы уплотнения является тщательный монтаж. по DIN 3760. ➔ Техническое руководство.

### Вал

| | |
|---|---|
| **Допуски** | ISO h 11 |
| **Круглость** | IT 8 |
| **Шероховатость** | $R_a$ = 0,2 ... 0,8 мкм<br>$R_z$ = 1,0 ... 5,0 мкм<br>$R_{max}$ ≤ 6,3 мкм |
| **Твёрдость** | 45 ... 60 HRC |
| **Структура** | без микроструктуры, предпочтительно врезное шлифование |

### Отверстие корпуса

| | |
|---|---|
| **Допуски** | ISO h8 |
| **Шероховатость, металлическая посадка с натягом** | $R_z$ = 10 ... 25 мкм |

### Диапазон Ø валов d1

| | |
|---|---|
| **Simmerring BAUM...** | 6 ... 220 мм |
| **Simmerring BAUM...SL** | 8 ... 220 мм |



SIMM_RU.indb 155 27.05.2011 13:41:21

## Номенклатурный перечень

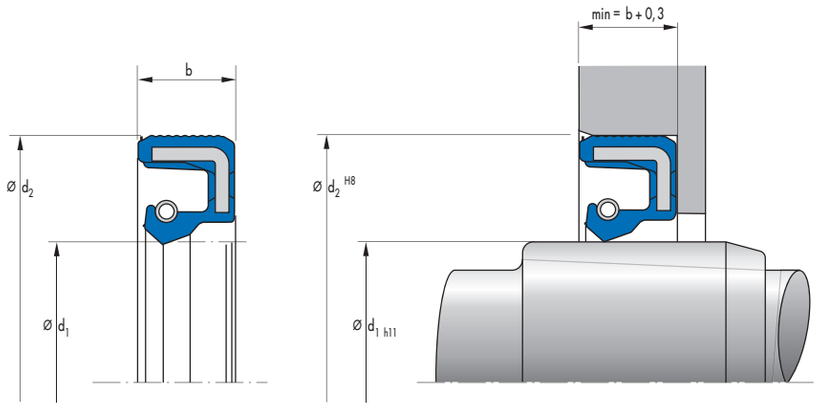


| $d_1$ | $d_2$ | b | DIN 3761 | Наружная поверхность | Давление | Материал | Конструкция | Артикул N° | |
|---|---|---|---|---|---|---|---|---|---|
| 6 | 16 | 6 | A | проточенная | 0,05 | 75 FKM 585 | BAUMX7 | 406308 | ● |
| 6 | 22 | 7 | A | проточенная | 0,05 | 75 FKM 585 | BAUMX7 | 400296 | ● |
| 7 | 22 | 7 | A | проточенная | 0,05 | 75 FKM 585 | BAUMX7 | 412598 | ○ |
| 8 | 20 | 6 | AS | проточенная | 0,05 | 75 FKM 585 | BAUMSLX7 | 421497 | ○ |
| 8 | 22 | 7 | A | проточенная | 0,05 | 75 FKM 585 | BAUMX7 | 406310 | ● |
| 8 | 22 | 8 | AS | проточенная | 0,05 | 75 FKM 585 | BAUMSLX7 | 468755 | ○ |
| 8 | 24 | 7 | A | проточенная | 0,05 | 75 FKM 585 | BAUMX7 | 406311 | ● |
| 9 | 18 | 6 | A | гладкая | 0,05 | 75 FKM 585 | BAUM | 396104 | ○ |
| 10 | 19 | 7 | A | проточенная | 0,05 | 75 FKM 585 | BAUMX7 | 400287 | ● |
| 10 | 22 | 7 | A | проточенная | 0,05 | 75 FKM 585 | BAUMX7 | 390099 | ● |
| 10 | 24 | 7 | A | проточенная | 0,05 | 75 FKM 585 | BAUMX7 | 412571 | ○ |
| 10 | 26 | 7 | A | проточенная | 0,05 | 75 FKM 585 | BAUMX7 | 406315 | ● |
| 10 | 26 | 5 | AS | проточенная | 0,05 | 75 FKM 585 | BAUMSLX27 | 468756 | ● |
| 11 | 22 | 7 | A | проточенная | 0,05 | 75 FKM 585 | BAUMX7 | 412600 | ● |
| 11 | 26 | 7 | AS | проточенная | 0,05 | 75 FKM 585 | BAUMSLX7 | 412558 | ● |
| 11 | 26 | 7 | A | проточенная | 0,05 | 75 FKM 585 | BAUMX7 | 412566 | ● |
| 11,8 | 28 | 5 | AS | проточенная | 0,05 | 75 FKM 585 | BAUMSLX7 | 49002913 | ○ |
| 12 | 20 | 6 | A | проточенная | 0,05 | 75 FKM 585 | BAUMX7 | 425209 | ○ |
| 12 | 20 | 6 | A | проточенная | 0,05 | 75 FKM 585 | BAUMX7 | 49036882 | ● |
| 12 | 22 | 7 | A | проточенная | 0,05 | 75 FKM 585 | BAUMX7 | 400278 | ● |
| 12 | 22 | 7 | AS | проточенная | 0,05 | 75 FKM 585 | BAUMSLX7 | 468757 | ● |
| 12 | 22 | 5 | A | проточенная | 0,05 | 75 FKM 585 | BAUMX27 | 49010681 | ● |
| 12 | 24 | 7 | A | проточенная | 0,05 | 75 FKM 585 | BAUMX7 | 406316 | ● |
| 12 | 24 | 6 | A | проточенная | 0,05 | 75 FKM 585 | BAUMX7 | 429608 | ● |
| 12 | 25 | 5 | A | гладкая | 0,05 | 75 FKM 585 | BAUM | 378263 | ● |
| 12 | 28 | 7 | AS | проточенная | 0,05 | 75 FKM 585 | BAUMSLX7 | 412560 | ● |
| 12 | 30 | 7 | A | проточенная | 0,05 | 75 FKM 585 | BAUMX7 | 412668 | ● |
| 12 | 32 | 7 | A | проточенная | 0,05 | 75 FKM 585 | BAUMX7 | 525462 | ● |
| 13 | 26 | 7 | A | проточенная | 0,05 | 75 FKM 585 | BAUMX7 | 521531 | ○ |
| 13,7 | 24 | 7 | AS | гладкая | 0,05 | 75 FKM 585 | BAUMSL | 521313 | ○ |
| 14 | 22 | 4 | A | гладкая | 0,05 | 75 FKM 585 | BAUM | 378313 | ○ |
| 14 | 23 | 7 | A | гладкая | 0,05 | 75 FKM 585 | BAUM | 378357 | ○ |
| 14 | 24 | 7 | A | проточенная | 0,05 | 75 FKM 585 | BAUMX7 | 406317 | ● |
| 14 | 24 | 7 | AS | проточенная | 0,05 | 75 FKM 585 | BAUMSLX7 | 468758 | ● |
| 14 | 28 | 7 | AS | проточенная | 0,05 | 75 FKM 585 | BAUMSLX7 | 405402 | ● |
| 14 | 30 | 7 | A | проточенная | 0,05 | 75 FKM 585 | BAUMX7 | 412665 | ● |
| 15 | 24 | 7 | A | проточенная | 0,05 | 75 FKM 585 | BAUMX7 | 386187 | ● |
| 15 | 25 | 5 | A | гладкая | 0,05 | 75 FKM 585 | BAUM | 49012993 | ● |
| 15 | 26 | 7 | A | проточенная | 0,05 | 75 FKM 585 | BAUMX7 | 407042 | ● |
| 15 | 26 | 7 | AS | проточенная | 0,05 | 75 FKM 585 | BAUMSLX7 | 471673 | ● |
| 15 | 28 | 7 | A | проточенная | 0,05 | 75 FKM 585 | BAUMX7 | 400666 | ● |
| 15 | 30 | 7 | A | проточенная | 0,05 | 75 FKM 585 | BAUMX7 | 388063 | ● |
| 15 | 30 | 10 | A | проточенная | 0,05 | 75 FKM 585 | BAUMX7 | 389461 | ● |
| 15 | 30 | 7 | A | проточенная | 0,05 | 75 FKM 585 | BAUMX7 | 528159 | ○ |
| 15 | 32 | 7 | A | проточенная | 0,05 | 75 FKM 585 | BAUMX7 | 411516 | ● |
| 15 | 35 | 7 | A | проточенная | 0,05 | 75 FKM 585 | BAUMX7 | 411517 | ● |

● Поставляется со склада ○ По запросу: Оснастка имеется, короткий срок поставки



SIMM_RU.indb 156 27.05.2011 13:41:23

| $d_1$ | $d_2$ | b | DIN 3761 | Наружная поверхность | Давление | Материал | Конструкция | Артикул N° | |
|---|---|---|---|---|---|---|---|---|---|
| 15 | 35 | 7 | AS | гладкая | 0,05 | 75 FKM 585 | BAUMSL | 466955 | ○ |
| 15 | 40 | 7 | A | гладкая | 0,05 | 75 FKM 585 | BAUM | 522177 | ○ |
| 15 | 42 | 7 | A | проточенная | 0,05 | 75 FKM 585 | BAUMX7 | 49001673 | ● |
| 15 | 42 | 10 | A | гладкая | 0,05 | 75 FKM 585 | BAUM | 49015432 | ○ |
| 16 | 28 | 7 | A | проточенная | 0,05 | 75 FKM 585 | BAUMX7 | 389802 | ● |
| 16 | 28 | 7 | AS | гладкая | 0,05 | 75 FKM 585 | BAUMSL | 411947 | ○ |
| 16 | 30 | 7 | A | проточенная | 0,05 | 75 FKM 585 | BAUMX7 | 386013 | ● |
| 16 | 30 | 10 | AS | проточенная | 0,05 | 75 FKM 585 | BAUMSLX7 | 468759 | ● |
| 16 | 32 | 7 | AS | проточенная | 0,05 | 75 FKM 585 | BAUMSLX7 | 405810 | ● |
| 16 | 35 | 7 | AS | проточенная | 0,05 | 75 FKM 585 | BAUMSLX7 | 404317 | ● |
| 17 | 25 | 4,5 | A | гладкая | 0,05 | 75 FKM 585 | BAUM | 49016724 | ● |
| 17 | 28 | 7 | A | проточенная | 0,05 | 75 FKM 585 | BAUMX7 | 398038 | ● |
| 17 | 28 | 7 | AS | проточенная | 0,05 | 75 FKM 585 | BAUMSLX7 | 520222 | ● |
| 17 | 30 | 7 | A | проточенная | 0,05 | 75 FKM 585 | BAUMX7 | 399045 | ● |
| 17 | 32 | 7 | AS | проточенная | 0,05 | 75 FKM 585 | BAUMSLX7 | 405409 | ● |
| 17 | 32 | 7 | A | проточенная | 0,05 | 75 FKM 585 | BAUMX7 | 407043 | ● |
| 17 | 35 | 7 | AS | проточенная | 0,05 | 75 FKM 585 | BAUMSLX7 | 405803 | ● |
| 17 | 40 | 7 | A | проточенная | 0,05 | 75 FKM 585 | BAUMX7 | 400677 | ● |
| 17 | 40 | 7 | AS | проточенная | 0,05 | 75 FKM 585 | BAUMSLX7 | 524290 | ● |
| 17 | 47 | 7 | A | проточенная | 0,05 | 75 FKM 585 | BAUMX7 | 524508 | ● |
| 18 | 28 | 7 | A | проточенная | 0,05 | 75 FKM 585 | BAUMX7 | 411518 | ● |
| 18 | 28 | 7 | A | проточенная | 0,05 | 75 FKM 585 | BAUMX7 | 49002248 | ○ |
| 18 | 30 | 7 | A | проточенная | 0,05 | 75 FKM 585 | BAUMX7 | 399819 | ● |
| 18 | 32 | 7 | A | проточенная | 0,05 | 75 FKM 585 | BAUMX7 | 403077 | ● |
| 18 | 35 | 7 | A | проточенная | 0,05 | 75 FKM 585 | BAUMX7 | 399825 | ● |
| 18 | 35 | 7 | AS | проточенная | 0,05 | 75 FKM 585 | BAUMSLX27 | 405796 | ● |
| 20 | 30 | 7 | A | проточенная | 0,05 | 75 FKM 585 | BAUMX7 | 399790 | ● |
| 20 | 30 | 5 | AS | проточенная | 0,05 | 75 FKM 585 | BAUMSLX27 | 521225 | ● |
| 20 | 30 | 5 | A | проточенная | 0,05 | 75 FKM 585 | BAUMX27 | 49024463 | ● |
| 20 | 32 | 7 | A | проточенная | 0,05 | 75 FKM 585 | BAUMX7 | 399787 | ● |
| 20 | 32 | 7 | AS | проточенная | 0,05 | 75 FKM 585 | BAUMSLX7 | 466633 | ● |
| 20 | 35 | 7 | A | проточенная | 0,05 | 75 FKM 585 | BAUMX7 | 388022 | ● |
| 20 | 35 | 7 | AS | проточенная | 0,05 | 75 FKM 585 | BAUMSLX7 | 521004 | ● |
| 20 | 36 | 7 | A | проточенная | 0,05 | 75 FKM 585 | BAUMX7 | 478616 | ● |
| 20 | 37 | 6 | A | проточенная | 0,05 | 75 FKM 585 | BAUMX7 | 524289 | ● |
| 20 | 37 | 6 | AS | проточенная | 0,05 | 75 FKM 585 | BAUMSLX7 | 524329 | ● |
| 20 | 40 | 7 | A | проточенная | 0,05 | 75 FKM 585 | BAUMX7 | 397819 | ● |
| 20 | 42 | 7 | A | проточенная | 0,05 | 75 FKM 585 | BAUMX7 | 403079 | ● |
| 20 | 42 | 7 | AS | проточенная | 0,05 | 75 FKM 585 | BAUMSLX7 | 405792 | ● |
| 20 | 42 | 6 | AS | гладкая | 0,05 | 75 FKM 585 | BAUMSL | 527066 | ○ |
| 20 | 47 | 7 | A | проточенная | 0,05 | 75 FKM 585 | BAUMX7 | 399832 | ● |
| 20 | 47 | 7 | AS | проточенная | 0,05 | 75 FKM 585 | BAUMSLX7 | 524288 | ● |
| 20 | 52 | 10 | A | проточенная | 0,05 | 75 FKM 585 | BAUMX7 | 402488 | ● |
| 20 | 52 | 6 | AS | гладкая | 0,05 | 75 FKM 585 | BAUMSL | 531003 | ○ |
| 22 | 32 | 7 | A | проточенная | 0,05 | 75 FKM 585 | BAUMX7 | 402894 | ● |
| 22 | 35 | 7 | A | проточенная | 0,05 | 75 FKM 585 | BAUMX7 | 388023 | ● |
| 22 | 35 | 7 | AS | проточенная | 0,05 | 75 FKM 585 | BAUMSLX7 | 520223 | ● |
| 22 | 35 | 5 | AS | проточенная | 0,05 | 75 FKM 585 | BAUMSLX27 | 520867 | ○ |
| 22 | 40 | 7 | A | проточенная | 0,05 | 75 FKM 585 | BAUMX7 | 410775 | ● |
| 22 | 40 | 7 | AS | проточенная | 0,05 | 75 FKM 585 | BAUMSLX7 | 520028 | ● |
| 22 | 40 | 7 | A | проточенная | 0,05 | 75 FKM 585 | BAUMX7 | 528161 | ● |
| 22 | 47 | 7 | AS | проточенная | 0,05 | 75 FKM 585 | BAUMSLX7 | 405788 | ● |
| 22 | 47 | 7 | A | проточенная | 0,05 | 75 FKM 585 | BAUMX7 | 523972 | ● |
| 22 | 52 | 10 | AS | проточенная | 0,05 | 75 FKM 585 | BAUMSLX7 | 523044 | ○ |
| 24 | 35 | 7 | A | проточенная | 0,05 | 75 FKM 585 | BAUMX7 | 394587 | ● |
| 24 | 37 | 7 | A | проточенная | 0,05 | 75 FKM 585 | BAUMX7 | 397820 | ○ |
| 24 | 40 | 7 | AS | проточенная | 0,05 | 75 FKM 585 | BAUMSLX7 | 404319 | ● |
| 25 | 35 | 7 | A | проточенная | 0,05 | 75 FKM 585 | BAUMX7 | 397821 | ● |
| 25 | 35 | 7 | AS | проточенная | 0,05 | 75 FKM 585 | BAUMSLX7 | 49027215 | ● |
| 25 | 37 | 7 | A | гладкая | 0,05 | 75 FKM 585 | BAUM | 49033008 | ● |
| 25 | 38 | 7 | A | проточенная | 0,05 | 75 FKM 585 | BAUMX7 | 410776 | ● |
| 25 | 38 | 7 | AS | проточенная | 0,05 | 75 FKM 585 | BAUMSLX7 | 529448 | ● |
| 25 | 40 | 5 | A | гладкая | 0,05 | 75 FKM 595 | BAUM | 342330 | ○ |
| 25 | 40 | 7 | A | проточенная | 0,05 | 75 FKM 585 | BAUMX7 | 400258 | ● |
| 25 | 40 | 7 | AS | проточенная | 0,05 | 75 FKM 585 | BAUMSLX7 | 410111 | ● |

● Поставляется со склада ○ По запросу: Оснастка имеется, короткий срок поставки



SIMM_RU.indb 157 27.05.2011 13:41:24

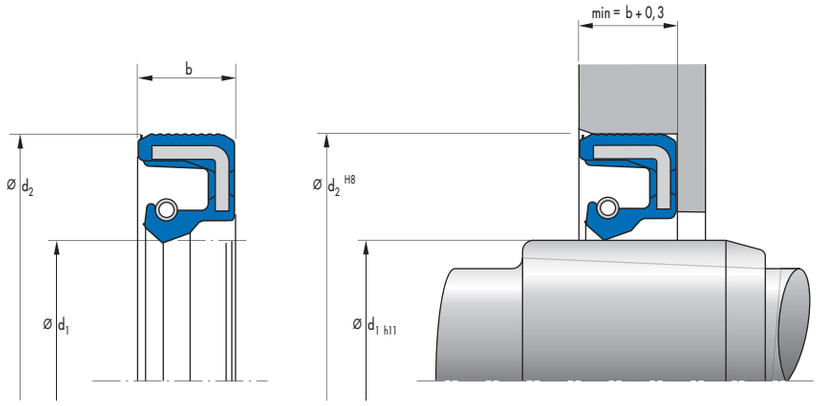


| $d_1$ | $d_2$ | b | DIN 3761 | Наружная поверхность | Давление | Материал | Конструкция | Артикул N° | |
|---|---|---|---|---|---|---|---|---|---|
| 25 | 40 | 8 | AS | гладкая | 0,05 | 75 FKM 585 | BAUMSL | 423186 | ○ |
| 25 | 40 | 5 | A | проточенная | 0,05 | 75 FKM 585 | BAUMX27 | 526412 | ● |
| 25 | 42 | 7 | A | проточенная | 0,05 | 75 FKM 585 | BAUMX7 | 390889 | ● |
| 25 | 42 | 7 | A | проточенная | 0,05 | 75 FKM 585 | BAUMX7 | 439222 | ○ |
| 25 | 42 | 7 | A | проточенная | 0,05 | 75 FKM 585 | BAUMX7 | 522783 | ○ |
| 25 | 42 | 6 | AS | гладкая | 0,05 | 75 FKM 585 | BAUMSL | 522919 | ● |
| 25 | 42 | 6 | A | гладкая | 0,05 | 75 FKM 585 | BAUM | 49036524 | ○ |
| 25 | 45 | 7 | A | проточенная | 0,05 | 75 FKM 585 | BAUMX7 | 410777 | ● |
| 25 | 47 | 7 | A | проточенная | 0,05 | 75 FKM 585 | BAUMX7 | 388045 | ● |
| 25 | 47 | 7 | AS | проточенная | 0,05 | 75 FKM 585 | BAUMSLX7 | 436712 | ● |
| 25 | 47 | 10 | AS | гладкая | 0,05 | 75 FKM 585 | BAUMSL | 527065 | ○ |
| 25 | 50 | 7 | AS | проточенная | 0,05 | 75 FKM 585 | BAUMSLX7 | 410112 | ● |
| 25 | 52 | 7 | A | проточенная | 0,05 | 75 FKM 585 | BAUMX7 | 400698 | ● |
| 25 | 52 | 7 | AS | проточенная | 0,05 | 75 FKM 585 | BAUMSLX7 | 524117 | ● |
| 25 | 62 | 7 | A | проточенная | 0,05 | 75 FKM 585 | BAUMX7 | 422899 | ● |
| 26 | 37 | 7 | AS | проточенная | 0,05 | 75 FKM 585 | BAUMSLX7 | 407128 | ● |
| 26 | 42 | 7 | A | проточенная | 0,05 | 75 FKM 585 | BAUMX7 | 402895 | ● |
| 26 | 47 | 7 | A | проточенная | 0,05 | 75 FKM 585 | BAUMX7 | 388813 | ○ |
| 28 | 38 | 7 | AS | проточенная | 0,05 | 75 FKM 585 | BAUMSLX7 | 410113 | ● |
| 28 | 38 | 7 | A | проточенная | 0,05 | 75 FKM 585 | BAUMX7 | 523862 | ● |
| 28 | 40 | 7 | A | проточенная | 0,05 | 75 FKM 585 | BAUMX7 | 400715 | ● |
| 28 | 40 | 7 | AS | гладкая | 0,05 | 75 FKM 595 | BAUMSL | 410719 | ○ |
| 28 | 45 | 8 | AS | проточенная | 0,05 | 75 FKM 585 | BAUMSLX7 | 474113 | ● |
| 28 | 47 | 7 | A | проточенная | 0,05 | 75 FKM 585 | BAUMX7 | 390252 | ● |
| 28 | 47 | 7 | AS | проточенная | 0,05 | 75 FKM 585 | BAUMSLX7 | 521005 | ● |
| 28 | 52 | 7 | A | проточенная | 0,05 | 75 FKM 585 | BAUMX7 | 400263 | ● |
| 28 | 52 | 7 | AS | гладкая | 0,05 | 75 FKM 585 | BAUMSL | 49011964 | ● |
| 30 | 40 | 7 | A | проточенная | 0,05 | 75 FKM 585 | BAUMX7 | 400273 | ● |
| 30 | 40 | 7 | AS | проточенная | 0,05 | 75 FKM 585 | BAUMSLX7 | 479046 | ● |
| 30 | 42 | 7 | A | проточенная | 0,05 | 75 FKM 585 | BAUMX7 | 400271 | ● |
| 30 | 42 | 7 | AS | проточенная | 0,05 | 75 FKM 585 | BAUMSLX7 | 479045 | ● |
| 30 | 45 | 7 | AS | проточенная | 0,05 | 75 FKM 585 | BAUMSLX7 | 410115 | ● |
| 30 | 47 | 7 | A | проточенная | 0,05 | 75 FKM 585 | BAUMX7 | 386014 | ● |
| 30 | 47 | 7 | AS | проточенная | 0,05 | 75 FKM 585 | BAUMSLX7 | 404326 | ● |
| 30 | 47 | 7 | A | гладкая | 0,05 | 75 FKM 595 | BAUM | 434416 | ○ |
| 30 | 48 | 8 | AS | проточенная | 0,05 | 75 FKM 585 | BAUMSLX7 | 476383 | ● |
| 30 | 48 | 7 | A | проточенная | 0,05 | 75 FKM 585 | BAUMX7 | 478615 | ● |
| 30 | 50 | 7 | A | проточенная | 0,05 | 75 FKM 585 | BAUMX7 | 400726 | ● |
| 30 | 52 | 7 | A | проточенная | 0,05 | 75 FKM 585 | BAUMX7 | 400453 | ● |
| 30 | 52 | 7 | AS | проточенная | 0,05 | 75 FKM 585 | BAUMSLX7 | 410116 | ● |
| 30 | 52 | 6 | AS | гладкая | 0,05 | 75 FKM 585 | BAUMSL | 522920 | ● |
| 30 | 55 | 7 | AS | проточенная | 0,05 | 75 FKM 585 | BAUMSLX7 | 477661 | ● |
| 30 | 62 | 7 | A | проточенная | 0,05 | 75 FKM 585 | BAUMX7 | 400456 | ● |
| 30 | 62 | 7 | AS | проточенная | 0,05 | 75 FKM 585 | BAUMSLX7 | 531232 | ● |
| 30 | 72 | 10 | A | проточенная | 0,05 | 75 FKM 585 | BAUMX7 | 432764 | ● |
| 32 | 42 | 7 | A | проточенная | 0,05 | 75 FKM 585 | BAUMX7 | 402911 | ● |
| 32 | 42 | 7 | AS | проточенная | 0,05 | 75 FKM 585 | BAUMSLX7 | 450967 | ● |
| 32 | 45 | 7 | A | гладкая | 0,05 | 75 FKM 595 | BAUM | 520083 | ○ |

● Поставляется со склада ○ По запросу: Оснастка имеется, короткий срок поставки



SIMM_RU.indb 158 27.05.2011 13:41:25

| $d_1$ | $d_2$ | b | DIN 3761 | Наружная поверхность | Давление | Материал | Конструкция | Артикул N° | |
|---|---|---|---|---|---|---|---|---|---|
| 32 | 47 | 7 | A | проточенная | 0,05 | 75 FKM 585 | BAUMX7 | 400458 | ● |
| 32 | 47 | 7 | AS | проточенная | 0,05 | 75 FKM 585 | BAUMSLX7 | 407132 | ● |
| 32 | 50 | 7 | A | проточенная | 0,05 | 75 FKM 585 | BAUMX7 | 410778 | ● |
| 32 | 50 | 10 | AS | проточенная | 0,05 | 75 FKM 585 | BAUMSLX7 | 523389 | ● |
| 32 | 52 | 7 | A | проточенная | 0,05 | 75 FKM 585 | BAUMX7 | 400754 | ● |
| 32 | 52 | 7 | AS | проточенная | 0,05 | 75 FKM 585 | BAUMSLX7 | 521226 | ● |
| 32 | 62 | 10 | AS | гладкая | 0,05 | 75 FKM 585 | BAUMSL | 49011963 | ○ |
| 35 | 45 | 7 | A | проточенная | 0,05 | 75 FKM 585 | BAUMX7 | 402913 | ● |
| 35 | 47 | 7 | A | гладкая | 0,05 | 75 FKM 595 | BAUM | 121904 | ○ |
| 35 | 47 | 7 | AS | гладкая | 0,05 | 75 FKM 585 | BAUMSL | 305066 | ○ |
| 35 | 47 | 7 | A | проточенная | 0,05 | 75 FKM 585 | BAUMX7 | 388048 | ● |
| 35 | 47 | 7 | AS | проточенная | 0,05 | 75 FKM 585 | BAUMSLX7 | 478651 | ● |
| 35 | 47 | 4,5 | A | гладкая | 0,05 | 75 FKM 585 | BAUM | 521388 | ● |
| 35 | 48 | 7 | AS | проточенная | 0,05 | 75 FKM 585 | BAUMSLX7 | 410779 | ● |
| 35 | 50 | 7 | A | проточенная | 0,05 | 75 FKM 585 | BAUMX7 | 400759 | ● |
| 35 | 50 | 7 | AS | проточенная | 0,05 | 75 FKM 585 | BAUMSLX7 | 429489 | ● |
| 35 | 52 | 7 | A | проточенная | 0,05 | 75 FKM 585 | BAUMX7 | 403081 | ● |
| 35 | 52 | 7 | AS | проточенная | 0,05 | 75 FKM 585 | BAUMSLX7 | 521006 | ● |
| 35 | 55 | 7 | AS | проточенная | 0,05 | 75 FKM 585 | BAUMSLX7 | 410780 | ● |
| 35 | 55 | 7 | A | проточенная | 0,05 | 75 FKM 585 | BAUMX7 | 526017 | ● |
| 35 | 55 | 7,5 | A | гладкая | 0,05 | 75 FKM 585 | BAUM | 49036525 | ○ |
| 35 | 62 | 7 | A | проточенная | 0,05 | 75 FKM 585 | BAUMX7 | 400459 | ● |
| 35 | 62 | 8 | AS | гладкая | 0,05 | 75 FKM 585 | BAUMSL | 477146 | ● |
| 35 | 62 | 7 | AS | проточенная | 0,05 | 75 FKM 585 | BAUMSLX7 | 477670 | ● |
| 35 | 72 | 7 | A | проточенная | 0,05 | 75 FKM 585 | BAUMX7 | 400466 | ● |
| 35 | 72 | 7 | AS | гладкая | 0,05 | 75 FKM 585 | BAUMSL | 49012066 | ● |
| 35 | 80 | 13 | A | гладкая | 0,05 | 75 FKM 585 | BAUM | 49012064 | ● |
| 36 | 47 | 7 | A | проточенная | 0,05 | 75 FKM 585 | BAUMX7 | 403084 | ● |
| 36 | 50 | 7 | AS | проточенная | 0,05 | 75 FKM 585 | BAUMSLX7 | 410183 | ● |
| 36 | 52 | 7 | A | проточенная | 0,05 | 75 FKM 585 | BAUMX7 | 410781 | ● |
| 38 | 50 | 7 | A | проточенная | 0,05 | 75 FKM 585 | BAUMX7 | 410782 | ● |
| 38 | 52 | 7 | A | проточенная | 0,05 | 75 FKM 585 | BAUMX7 | 402914 | ● |
| 38 | 52 | 7 | AS | проточенная | 0,05 | 75 FKM 585 | BAUMSLX7 | 410184 | ● |
| 38 | 55 | 7 | A | проточенная | 0,05 | 75 FKM 585 | BAUMX7 | 388816 | ● |
| 38 | 55 | 10 | AS | проточенная | 0,05 | 75 FKM 585 | BAUMSLX7 | 476382 | ● |
| 38 | 56 | 10 | AS | проточенная | 0,05 | 75 FKM 585 | BAUMSLX7 | 49042633 | ○ |
| 38 | 60 | 7 | A | проточенная | 0,05 | 75 FKM 585 | BAUMX7 | 410783 | ● |
| 38 | 62 | 7 | A | проточенная | 0,05 | 75 FKM 585 | BAUMX7 | 400528 | ● |
| 38 | 62 | 7 | AS | проточенная | 0,05 | 75 FKM 585 | BAUMSLX7 | 407134 | ● |
| 40 | 52 | 7 | A | гладкая | 0,05 | 75 FKM 595 | BAUM | 30678 | ○ |
| 40 | 52 | 7 | A | гладкая | 0,05 | 75 FKM 595 | BAUM | 310039 | ○ |
| 40 | 52 | 7 | A | проточенная | 0,05 | 75 FKM 585 | BAUMX7 | 388077 | ● |
| 40 | 52 | 7 | AS | проточенная | 0,05 | 75 FKM 585 | BAUMSLX7 | 521007 | ● |
| 40 | 55 | 7 | A | проточенная | 0,05 | 75 FKM 585 | BAUMX7 | 388060 | ● |
| 40 | 55 | 7 | AS | проточенная | 0,05 | 75 FKM 585 | BAUMSLX7 | 407135 | ● |
| 40 | 58 | 9 | AS | проточенная | 0,05 | 75 FKM 585 | BAUMSLX7 | 418363 | ● |
| 40 | 60 | 12 | A | гладкая | 0,05 | 75 FKM 595 | BAUM | 129960 | ○ |
| 40 | 60 | 10 | A | проточенная | 0,05 | 75 FKM 585 | BAUMX7 | 402487 | ● |
| 40 | 62 | 7 | A | проточенная | 0,05 | 75 FKM 585 | BAUMX7 | 388076 | ● |
| 40 | 62 | 7 | AS | проточенная | 0,05 | 75 FKM 585 | BAUMSLX7 | 410185 | ● |
| 40 | 68 | 8 | AS | проточенная | 0,05 | 75 FKM 585 | BAUMSLX7 | 477665 | ● |
| 40 | 68 | 6 | AS | гладкая | 0,05 | 75 FKM 585 | BAUMSL | 529095 | ● |
| 40 | 68 | 8 | A | проточенная | 0,05 | 75 FKM 585 | BAUMX7 | 49012132 | ● |
| 40 | 72 | 7 | A | проточенная | 0,05 | 75 FKM 585 | BAUMX7 | 400807 | ● |
| 40 | 72 | 10 | AS | гладкая | 0,05 | 75 FKM 585 | BAUMSL | 477147 | ● |
| 40 | 80 | 10 | AS | гладкая | 0,05 | 75 FKM 585 | BAUMSL | 455618 | ● |
| 40 | 80 | 7 | AS | гладкая | 0,05 | 75 FKM 585 | BAUMSL | 49011968 | ● |
| 40 | 85 | 10 | A | проточенная | 0,05 | 75 FKM 585 | BAUMX7 | 474893 | ● |
| 40 | 90 | 10 | AS | гладкая | 0,05 | 75 FKM 585 | BAUMSL | 520956 | ● |
| 42 | 55 | 8 | AS | проточенная | 0,05 | 75 FKM 585 | BAUMSLX7 | 404322 | ● |
| 42 | 62 | 8 | A | проточенная | 0,05 | 75 FKM 585 | BAUMX7 | 388822 | ● |
| 42 | 62 | 8 | AS | проточенная | 0,05 | 75 FKM 585 | BAUMSLX7 | 524291 | ● |
| 42 | 65 | 10 | A | проточенная | 0,05 | 75 FKM 585 | BAUMX7 | 389459 | ● |
| 42 | 68 | 8 | A | проточенная | 0,05 | 75 FKM 585 | BAUMX7 | 407044 | ○ |
| 42 | 72 | 8 | A | проточенная | 0,05 | 75 FKM 585 | BAUMX7 | 411519 | ● |

● Поставляется со склада ○ По запросу: Оснастка имеется, короткий срок поставки



SIMM_RU.indb 159 27.05.2011 13:41:26

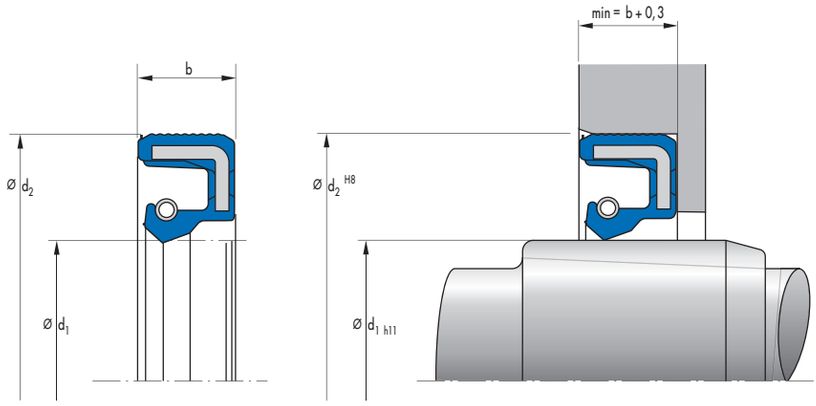


| $d_1$ | $d_2$ | b | DIN 3761 | Наружная поверхность | Давление | Материал | Конструкция | Артикул N° | |
|---|---|---|---|---|---|---|---|---|---|
| 42 | 72 | 8 | AS | проточенная | 0,05 | 75 FKM 585 | BAUMSLX7 | 477669 | ● |
| 44 | 65 | 8 | A | проточенная | 0,05 | 75 FKM 585 | BAUMX7 | 411520 | ● |
| 45 | 60 | 7 | A | гладкая | 0,05 | 75 FKM 595 | BAUM | 121905 | ○ |
| 45 | 60 | 8 | A | проточенная | 0,05 | 75 FKM 585 | BAUMX7 | 397330 | ● |
| 45 | 60 | 8 | AS | проточенная | 0,05 | 75 FKM 585 | BAUMSLX7 | 407136 | ● |
| 45 | 62 | 8 | A | проточенная | 0,05 | 75 FKM 585 | BAUMX7 | 388081 | ● |
| 45 | 62 | 7 | A | проточенная | 0,05 | 75 FKM 585 | BAUMX7 | 522386 | ● |
| 45 | 65 | 8 | A | проточенная | 0,05 | 75 FKM 585 | BAUMX7 | 398036 | ● |
| 45 | 65 | 10 | AS | проточенная | 0,05 | 75 FKM 585 | BAUMSLX7 | 405454 | ● |
| 45 | 68 | 10 | A | проточенная | 0,05 | 75 FKM 585 | BAUMX7 | 472400 | ● |
| 45 | 72 | 8 | A | проточенная | 0,05 | 75 FKM 585 | BAUMX7 | 388865 | ● |
| 45 | 72 | 8 | AS | проточенная | 0,05 | 75 FKM 585 | BAUMSLX7 | 431911 | ● |
| 45 | 72 | 8 | A | гладкая | 0,05 | 75 FKM 585 | BAUM | 49036527 | ○ |
| 45 | 75 | 8 | AS | проточенная | 0,05 | 75 FKM 585 | BAUMSLX7 | 411214 | ● |
| 45 | 75 | 8 | AS | гладкая | 0,05 | 75 FKM 585 | BAUMSL | 49008402 | ○ |
| 45 | 75 | 7 | AS | гладкая | 0,05 | 75 FKM 585 | BAUMSL | 49011967 | ● |
| 45 | 75 | 7 | A | гладкая | 0,05 | 75 FKM 585 | BAUM | 49012131 | ● |
| 45 | 80 | 10 | AS | проточенная | 0,05 | 75 FKM 585 | BAUMSLX7 | 477668 | ● |
| 45 | 85 | 10 | AS | гладкая | 0,05 | 75 FKM 585 | BAUMSL | 470430 | ● |
| 47 | 65 | 10 | AS | гладкая | 0,05 | 75 FKM 585 | BAUMSL | 478469 | ● |
| 47 | 90 | 10 | AS | гладкая | 0,05 | 75 FKM 585 | BAUMSL | 478473 | ● |
| 48 | 62 | 8 | A | проточенная | 0,05 | 75 FKM 585 | BAUMX7 | 400946 | ● |
| 48 | 62 | 8 | AS | проточенная | 0,05 | 75 FKM 585 | BAUMSLX7 | 530500 | ● |
| 48 | 65 | 8 | AS | проточенная | 0,05 | 75 FKM 585 | BAUMSLX7 | 410186 | ● |
| 48 | 68 | 8 | AS | проточенная | 0,05 | 75 FKM 585 | BAUMSLX7 | 411231 | ● |
| 48 | 72 | 8 | A | проточенная | 0,05 | 75 FKM 585 | BAUMX7 | 388860 | ● |
| 48 | 72 | 8 | AS | проточенная | 0,05 | 75 FKM 585 | BAUMSLX7 | 460943 | ● |
| 50 | 60 | 4,5 | AS | проточенная | 0,05 | 75 FKM 585 | BAUMSLX27 | 521194 | ● |
| 50 | 65 | 8 | A | проточенная | 0,05 | 75 FKM 585 | BAUMX7 | 389801 | ● |
| 50 | 65 | 8 | AS | проточенная | 0,05 | 75 FKM 585 | BAUMSLX7 | 410188 | ● |
| 50 | 65 | 10 | AS | гладкая | 0,05 | 75 FKM 585 | BAUMSL | 455620 | ● |
| 50 | 68 | 8 | A | проточенная | 0,05 | 75 FKM 585 | BAUMX7 | 386015 | ● |
| 50 | 68 | 8 | AS | проточенная | 0,05 | 75 FKM 585 | BAUMSLX7 | 433708 | ● |
| 50 | 70 | 8 | A | проточенная | 0,05 | 75 FKM 585 | BAUMX7 | 411521 | ● |
| 50 | 72 | 8 | A | проточенная | 0,05 | 75 FKM 585 | BAUMX7 | 388083 | ● |
| 50 | 72 | 8 | AS | проточенная | 0,05 | 75 FKM 585 | BAUMSLX7 | 410430 | ● |
| 50 | 75 | 8 | AS | проточенная | 0,05 | 75 FKM 585 | BAUMSLX7 | 468760 | ● |
| 50 | 80 | 8 | A | проточенная | 0,05 | 75 FKM 585 | BAUMX7 | 389830 | ● |
| 50 | 80 | 10 | AS | проточенная | 0,05 | 75 FKM 585 | BAUMSLX7 | 405447 | ● |
| 50 | 80 | 10 | AS | гладкая | 0,05 | 75 FKM 585 | BAUMSL | 455622 | ● |
| 50 | 80 | 8 | AS | проточенная | 0,05 | 75 FKM 585 | BAUMSLX7 | 477663 | ● |
| 50 | 80 | 10 | AS | проточенная | 0,05 | 75 FKM 585 | BAUMSLX7 | 526239 | ○ |
| 50 | 90 | 10 | AS | гладкая | 0,05 | 75 FKM 585 | BAUMSL | 455624 | ● |
| 50 | 90 | 8 | AS | гладкая | 0,05 | 75 FKM 585 | BAUMSL | 49011966 | ● |
| 50 | 110 | 10 | AS | гладкая | 0,05 | 75 FKM 585 | BAUMSL | 49014240 | ● |
| 52 | 68 | 8 | A | проточенная | 0,05 | 75 FKM 585 | BAUMX7 | 400964 | ● |
| 52 | 68 | 8 | AS | проточенная | 0,05 | 75 FKM 585 | BAUMSLX7 | 409244 | ● |
| 52 | 72 | 8 | A | проточенная | 0,05 | 75 FKM 585 | BAUMX7 | 389280 | ● |

● Поставляется со склада ○ По запросу: Оснастка имеется, короткий срок поставки



SIMM_RU.indb 160 27.05.2011 13:41:28

| $d_1$ | $d_2$ | b | DIN 3761 | Наружная поверхность | Давление | Материал | Конструкция | Артикул N° | |
|---|---|---|---|---|---|---|---|---|---|
| 52 | 72 | 8 | AS | проточенная | 0,05 | 75 FKM 585 | BAUMSLX7 | 410422 | ● |
| 52 | 72 | 10 | AS | гладкая | 0,05 | 75 FKM 585 | BAUMSL | 470380 | ● |
| 52 | 80 | 10 | AS | проточенная | 0,05 | 75 FKM 585 | BAUMSLX7 | 532940 | ● |
| 52 | 85 | 10 | AS | проточенная | 0,05 | 75 FKM 585 | BAUMSLX7 | 465368 | ● |
| 52 | 100 | 10 | AS | гладкая | 0,05 | 75 FKM 585 | BAUMSL | 470340 | ● |
| 52 | 100 | 10 | A | проточенная | 0,05 | 75 FKM 585 | BAUMX7 | 524706 | ○ |
| 54 | 70 | 8 | AS | проточенная | 0,05 | 75 FKM 585 | BAUMSLX7 | 532939 | ● |
| 55 | 68 | 8 | AS | проточенная | 0,05 | 75 FKM 585 | BAUMSLX7 | 520864 | ● |
| 55 | 68 | 8 | A | проточенная | 0,05 | 75 FKM 585 | BAUMX7 | 525674 | ● |
| 55 | 70 | 10 | A | проточенная | 0,05 | 75 FKM 585 | BAUMX7 | 386016 | ● |
| 55 | 70 | 8 | AS | проточенная | 0,05 | 75 FKM 585 | BAUMSLX7 | 476381 | ● |
| 55 | 72 | 8 | A | проточенная | 0,05 | 75 FKM 585 | BAUMX7 | 386017 | ● |
| 55 | 72 | 8 | AS | проточенная | 0,05 | 75 FKM 585 | BAUMSLX7 | 407140 | ● |
| 55 | 72 | 10 | AS | гладкая | 0,05 | 75 FKM 585 | BAUMSL | 462744 | ● |
| 55 | 75 | 8 | AS | проточенная | 0,05 | 75 FKM 585 | BAUMSLX7 | 410784 | ● |
| 55 | 78 | 10 | AS | проточенная | 0,05 | 75 FKM 585 | BAUMSLX7 | 474111 | ● |
| 55 | 80 | 10 | A | проточенная | 0,05 | 75 FKM 585 | BAUMX7 | 388830 | ● |
| 55 | 80 | 8 | A | проточенная | 0,05 | 75 FKM 585 | BAUMX7 | 400987 | ● |
| 55 | 80 | 8 | AS | проточенная | 0,05 | 75 FKM 585 | BAUMSLX7 | 521008 | ● |
| 55 | 85 | 10 | A | проточенная | 0,05 | 75 FKM 585 | BAUMX7 | 389288 | ● |
| 55 | 85 | 8 | A | проточенная | 0,05 | 75 FKM 585 | BAUMX7 | 411522 | ● |
| 55 | 90 | 10 | AS | гладкая | 0,05 | 75 FKM 585 | BAUMSL | 455629 | ○ |
| 55 | 90 | 8 | AS | проточенная | 0,05 | 75 FKM 585 | BAUMSLX7 | 477662 | ● |
| 55 | 90 | 8 | A | гладкая | 0,05 | 75 FKM 585 | BAUM | 49012068 | ● |
| 55 | 100 | 10 | AS | гладкая | 0,05 | 75 FKM 585 | BAUMSL | 470438 | ● |
| 55 | 100 | 8 | AS | гладкая | 0,05 | 75 FKM 585 | BAUMSL | 49011965 | ● |
| 55 | 110 | 10 | AS | проточенная | 0,05 | 75 FKM 585 | BAUMSLX7 | 465367 | ● |
| 56 | 70 | 8 | AS | проточенная | 0,05 | 75 FKM 585 | BAUMSLX7 | 407296 | ● |
| 56 | 72 | 8 | AS | проточенная | 0,05 | 75 FKM 585 | BAUMSLX7 | 410420 | ● |
| 56 | 80 | 8 | A | проточенная | 0,05 | 75 FKM 585 | BAUMX7 | 411523 | ● |
| 56 | 85 | 8 | A | проточенная | 0,05 | 75 FKM 585 | BAUMX7 | 411524 | ● |
| 58 | 72 | 8 | A | проточенная | 0,05 | 75 FKM 585 | BAUMX7 | 403099 | ● |
| 58 | 72 | 8 | AS | проточенная | 0,05 | 75 FKM 585 | BAUMSLX7 | 49009508 | ● |
| 58 | 80 | 8 | A | проточенная | 0,05 | 75 FKM 585 | BAUMX7 | 411526 | ● |
| 58 | 80 | 8 | AS | проточенная | 0,05 | 75 FKM 585 | BAUMSLX7 | 478514 | ○ |
| 60 | 75 | 8 | AS | проточенная | 0,05 | 75 FKM 585 | BAUMSLX7 | 404321 | ● |
| 60 | 75 | 8 | A | проточенная | 0,05 | 75 FKM 585 | BAUMX7 | 49015826 | ● |
| 60 | 78 | 10 | A | проточенная | 0,05 | 75 FKM 585 | BAUMX7 | 49037121 | ● |
| 60 | 80 | 10 | A | проточенная | 0,05 | 75 FKM 585 | BAUMX7 | 386182 | ● |
| 60 | 80 | 8 | AS | проточенная | 0,05 | 75 FKM 585 | BAUMSLX7 | 407294 | ● |
| 60 | 80 | 8 | A | проточенная | 0,05 | 75 FKM 585 | BAUMX7 | 520224 | ● |
| 60 | 85 | 8 | A | гладкая | 0,05 | 75 FKM 595 | BAUM | 121907 | ○ |
| 60 | 85 | 10 | AS | гладкая | 0,05 | 75 FKM 585 | BAUMSL | 384292 | ● |
| 60 | 85 | 8 | A | проточенная | 0,05 | 75 FKM 585 | BAUMX7 | 389828 | ● |
| 60 | 90 | 10 | A | проточенная | 0,05 | 75 FKM 585 | BAUMX7 | 389605 | ● |
| 60 | 90 | 8 | A | проточенная | 0,05 | 75 FKM 585 | BAUMX7 | 400796 | ● |
| 60 | 90 | 8 | AS | проточенная | 0,05 | 75 FKM 585 | BAUMSLX7 | 407448 | ● |
| 60 | 95 | 8 | AS | проточенная | 0,05 | 75 FKM 585 | BAUMSLX7 | 468761 | ● |
| 60 | 100 | 10 | A | проточенная | 0,05 | 75 FKM 585 | BAUMX7 | 524450 | ● |
| 60 | 110 | 12 | AS | гладкая | 0,05 | 75 FKM 585 | BAUMSL | 455631 | ● |
| 60 | 110 | 10 | A | проточенная | 0,05 | 75 FKM 585 | BAUMX7 | 478357 | ● |
| 60 | 110 | 10 | AS | гладкая | 0,05 | 75 FKM 585 | BAUMSL | 49012130 | ● |
| 62 | 85 | 10 | A | проточенная | 0,05 | 75 FKM 585 | BAUMX7 | 400994 | ● |
| 62 | 90 | 10 | A | проточенная | 0,05 | 75 FKM 585 | BAUMX7 | 402395 | ● |
| 62 | 90 | 12 | AS | гладкая | 0,05 | 75 FKM 585 | BAUMSL | 470365 | ● |
| 62 | 90 | 10 | AS | проточенная | 0,05 | 75 FKM 585 | BAUMSLX7 | 520029 | ○ |
| 62 | 120 | 12 | AS | гладкая | 0,05 | 75 FKM 585 | BAUMSL | 470347 | ● |
| 63 | 85 | 10 | A | проточенная | 0,05 | 75 FKM 585 | BAUMX7 | 411527 | ● |
| 63 | 90 | 10 | AS | проточенная | 0,05 | 75 FKM 585 | BAUMSLX7 | 410417 | ● |
| 63 | 90 | 10 | A | проточенная | 0,05 | 75 FKM 585 | BAUMX7 | 411528 | ○ |
| 64 | 90 | 10 | AS | проточенная | 0,05 | 75 FKM 585 | BAUMSLX7 | 532938 | ● |
| 65 | 80 | 8 | AS | проточенная | 0,05 | 75 FKM 585 | BAUMSLX7 | 474109 | ● |
| 65 | 80 | 8 | A | проточенная | 0,05 | 75 FKM 585 | BAUMX7 | 520225 | ● |
| 65 | 85 | 12 | A | проточенная | 0,05 | 75 FKM 585 | BAUMX7 | 389292 | ● |
| 65 | 85 | 10 | A | проточенная | 0,05 | 75 FKM 585 | BAUMX7 | 389826 | ● |

● Поставляется со склада ○ По запросу: Оснастка имеется, короткий срок поставки



SIMM_RU.indb 161 27.05.2011 13:41:29

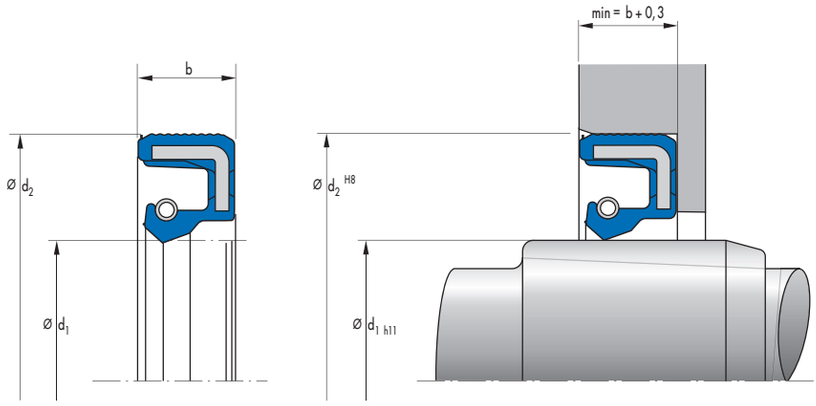


| $d_1$ | $d_2$ | b | DIN 3761 | Наружная поверхность | Давление | Материал | Конструкция | Артикул N° | |
|---|---|---|---|---|---|---|---|---|---|
| 65 | 85 | 10 | AS | проточенная | 0,05 | 75 FKM 585 | BAUMSLX7 | 389999 | ● |
| 65 | 85 | 12 | AS | гладкая | 0,05 | 75 FKM 585 | BAUMSL | 470432 | ● |
| 65 | 90 | 12 | A | проточенная | 0,05 | 75 FKM 585 | BAUMX7 | 389584 | ● |
| 65 | 90 | 10 | A | проточенная | 0,05 | 75 FKM 585 | BAUMX7 | 403074 | ● |
| 65 | 90 | 10 | AS | проточенная | 0,05 | 75 FKM 585 | BAUMSLX7 | 416246 | ● |
| 65 | 90 | 8 | AS | гладкая | 0,05 | 75 FKM 585 | BAUMSL | 49017460 | ● |
| 65 | 95 | 10 | A | проточенная | 0,05 | 75 FKM 585 | BAUMX7 | 411733 | ● |
| 65 | 100 | 10 | A | проточенная | 0,05 | 75 FKM 585 | BAUMX7 | 401003 | ● |
| 65 | 100 | 10 | AS | проточенная | 0,05 | 75 FKM 585 | BAUMSLX7 | 410408 | ● |
| 65 | 100 | 12 | AS | гладкая | 0,05 | 75 FKM 585 | BAUMSL | 470434 | ● |
| 65 | 120 | 12 | AS | гладкая | 0,05 | 75 FKM 585 | BAUMSL | 455633 | ● |
| 65 | 120 | 10 | AS | гладкая | 0,05 | 75 FKM 585 | BAUMSL | 49011962 | ● |
| 65 | 120 | 10 | A | гладкая | 0,05 | 75 FKM 585 | BAUM | 49012129 | ● |
| 65 | 140 | 12 | AS | гладкая | 0,05 | 75 FKM 585 | BAUMSL | 455635 | ● |
| 67 | 90 | 10 | AS | проточенная | 0,05 | 75 FKM 585 | BAUMSLX7 | 531790 | ● |
| 68 | 90 | 10 | A | проточенная | 0,05 | 75 FKM 585 | BAUMX7 | 389793 | ● |
| 68 | 90 | 10 | AS | проточенная | 0,05 | 75 FKM 585 | BAUMSLX7 | 407291 | ● |
| 68 | 100 | 10 | A | проточенная | 0,05 | 75 FKM 585 | BAUMX7 | 411777 | ● |
| 69,85 | 104,75 | 14,2 | AS | гладкая | 0,05 | 75 FKM 595 | BAUMSL | 429414 | ○ |
| 70 | 85 | 8 | A | проточенная | 0,05 | 75 FKM 585 | BAUMX7 | 407045 | ● |
| 70 | 85 | 8 | AS | проточенная | 0,05 | 75 FKM 585 | BAUMSLX7 | 532958 | ● |
| 70 | 90 | 10 | A | проточенная | 0,05 | 75 FKM 585 | BAUMX7 | 376664 | ● |
| 70 | 90 | 12 | A | проточенная | 0,05 | 75 FKM 585 | BAUMX7 | 388870 | ● |
| 70 | 90 | 12 | AS | гладкая | 0,05 | 75 FKM 585 | BAUMSL | 455637 | ● |
| 70 | 90 | 10 | AS | проточенная | 0,05 | 75 FKM 585 | BAUMSLX7 | 520226 | ● |
| 70 | 95 | 12 | AS | проточенная | 0,05 | 75 FKM 585 | BAUMSLX7 | 405449 | ● |
| 70 | 100 | 10 | A | проточенная | 0,05 | 75 FKM 585 | BAUMX7 | 398035 | ● |
| 70 | 100 | 10 | AS | проточенная | 0,05 | 75 FKM 585 | BAUMSLX7 | 524105 | ● |
| 70 | 110 | 12 | AS | гладкая | 0,05 | 75 FKM 585 | BAUMSL | 455639 | ● |
| 70 | 110 | 8 | A | гладкая | 0,05 | 75 FKM 585 | BAUM | 49012067 | ● |
| 70 | 130 | 10 | AS | гладкая | 0,05 | 75 FKM 585 | BAUMSL | 49011951 | ● |
| 70 | 130 | 10 | A | гладкая | 0,05 | 75 FKM 585 | BAUM | 49012128 | ○ |
| 72 | 84 | 7 | A | проточенная | 0,05 | 75 FKM 585 | BAUMX7 | 410718 | ● |
| 72 | 90 | 10 | A | гладкая | 0,05 | 75 FKM 595 | BAUM | 418071 | ○ |
| 72 | 95 | 10 | A | проточенная | 0,05 | 75 FKM 585 | BAUMX7 | 411780 | ● |
| 72 | 95 | 12 | AS | гладкая | 0,05 | 75 FKM 585 | BAUMSL | 470367 | ● |
| 72 | 100 | 10 | A | проточенная | 0,05 | 75 FKM 585 | BAUMX7 | 401034 | ● |
| 72 | 100 | 10 | AS | проточенная | 0,05 | 75 FKM 585 | BAUMSLX7 | 407289 | ● |
| 72 | 140 | 12 | AS | гладкая | 0,05 | 75 FKM 585 | BAUMSL | 470351 | ● |
| 75 | 90 | 10 | A | проточенная | 0,05 | 75 FKM 585 | BAUMX7 | 435005 | ● |
| 75 | 90 | 10 | AS | проточенная | 0,05 | 75 FKM 585 | BAUMSLX7 | 468762 | ● |
| 75 | 90 | 8 | A | проточенная | 0,05 | 75 FKM 585 | BAUMX7 | 520865 | ● |
| 75 | 95 | 12 | A | проточенная | 0,05 | 75 FKM 585 | BAUMX7 | 389609 | ● |
| 75 | 95 | 10 | A | проточенная | 0,05 | 75 FKM 585 | BAUMX7 | 402396 | ● |
| 75 | 95 | 10 | AS | проточенная | 0,05 | 75 FKM 585 | BAUMSLX7 | 521009 | ● |
| 75 | 100 | 12 | A | проточенная | 0,05 | 75 FKM 585 | BAUMX7 | 389296 | ● |
| 75 | 100 | 10 | A | проточенная | 0,05 | 75 FKM 585 | BAUMX7 | 398031 | ● |
| 75 | 100 | 10 | AS | проточенная | 0,05 | 75 FKM 585 | BAUMSLX7 | 407279 | ● |

● Поставляется со склада ○ По запросу: Оснастка имеется, короткий срок поставки



SIMM_RU.indb 162 27.05.2011 13:41:31

| $d_1$ | $d_2$ | b | DIN 3761 | Наружная поверхность | Давление | Материал | Конструкция | Артикул N° | |
|---|---|---|---|---|---|---|---|---|---|
| 75 | 115 | 12 | AS | проточенная | 0,05 | 75 FKM 585 | BAUMSLX7 | 477664 | ● |
| 75 | 120 | 12 | AS | гладкая | 0,05 | 75 FKM 585 | BAUMSL | 49012063 | ● |
| 75 | 120 | 12 | A | гладкая | 0,05 | 75 FKM 585 | BAUM | 49013714 | ○ |
| 75 | 125 | 12 | AS | гладкая | 0,05 | 75 FKM 595 | BAUMSL | 474897 | ○ |
| 75 | 130 | 12 | AS | гладкая | 0,05 | 75 FKM 585 | BAUMSL | 455642 | ● |
| 78 | 100 | 10 | A | проточенная | 0,05 | 75 FKM 585 | BAUMX7 | 401025 | ● |
| 80 | 100 | 12 | A | проточенная | 0,05 | 75 FKM 585 | BAUMX7 | 388823 | ● |
| 80 | 100 | 10 | A | проточенная | 0,05 | 75 FKM 585 | BAUMX7 | 398029 | ● |
| 80 | 100 | 10 | AS | проточенная | 0,05 | 75 FKM 585 | BAUMSLX7 | 468978 | ● |
| 80 | 100 | 12 | AS | гладкая | 0,05 | 75 FKM 585 | BAUMSL | 470440 | ● |
| 80 | 110 | 10 | A | проточенная | 0,05 | 75 FKM 585 | BAUMX7 | 397823 | ● |
| 80 | 110 | 10 | AS | проточенная | 0,05 | 75 FKM 585 | BAUMSLX7 | 427699 | ● |
| 80 | 125 | 12 | AS | гладкая | 0,05 | 75 FKM 585 | BAUMSL | 470442 | ● |
| 80 | 140 | 13 | AS | проточенная | 0,05 | 75 FKM 585 | BAUMSLX7 | 477666 | ● |
| 80 | 140 | 13 | A | проточенная | 0,05 | 75 FKM 585 | BAUMX7 | 49012109 | ● |
| 80 | 150 | 15 | AS | гладкая | 0,05 | 75 FKM 585 | BAUMSL | 520739 | ● |
| 80 | 170 | 13 | AS | гладкая | 0,05 | 75 FKM 585 | BAUMSL | 439857 | ● |
| 82 | 100 | 10 | A | проточенная | 0,05 | 75 FKM 585 | BAUMX7 | 460327 | ● |
| 82 | 120 | 13 | AS | гладкая | 0,05 | 75 FKM 585 | BAUMSL | 470378 | ● |
| 82 | 160 | 13 | AS | гладкая | 0,05 | 75 FKM 585 | BAUMSL | 470382 | ● |
| 85 | 100 | 8 | AS | проточенная | 0,05 | 75 FKM 585 | BAUMSLX7 | 520227 | ● |
| 85 | 105 | 13 | A | гладкая | 0,05 | 75 FKM 595 | BAUM | 4061 | ○ |
| 85 | 105 | 7 | AS | проточенная | 0,05 | 75 FKM 585 | BAUMSLX7 | 522850 | ● |
| 85 | 105 | 12 | A | проточенная | 0,05 | 75 FKM 585 | BAUMX7 | 526104 | ● |
| 85 | 110 | 12 | A | проточенная | 0,05 | 75 FKM 585 | BAUMX7 | 388841 | ● |
| 85 | 110 | 12 | AS | гладкая | 0,05 | 75 FKM 585 | BAUMSL | 455644 | ● |
| 85 | 110 | 10 | A | проточенная | 0,05 | 75 FKM 585 | BAUMX7 | 476119 | ● |
| 85 | 120 | 12 | A | проточенная | 0,05 | 75 FKM 585 | BAUMX7 | 388807 | ● |
| 85 | 130 | 10 | AS | проточенная | 0,05 | 75 FKM 585 | BAUMSLX7 | 477667 | ● |
| 85 | 130 | 10 | A | проточенная | 0,05 | 75 FKM 585 | BAUMX7 | 49012126 | ● |
| 85 | 140 | 12 | AS | гладкая | 0,05 | 75 FKM 585 | BAUMSL | 455647 | ● |
| 85 | 150 | 12 | AS | проточенная | 0,05 | 75 FKM 585 | BAUMSLX7 | 520105 | ● |
| 88 | 110 | 13 | A | гладкая | 0,05 | 75 FKM 595 | BAUM | 142385 | ○ |
| 88 | 160 | 13 | AS | проточенная | 0,05 | 75 FKM 585 | BAUMSLX7 | 477611 | ○ |
| 90 | 110 | 12 | A | проточенная | 0,05 | 75 FKM 585 | BAUMX7 | 388824 | ● |
| 90 | 110 | 12 | AS | проточенная | 0,05 | 75 FKM 585 | BAUMSLX7 | 521010 | ● |
| 90 | 115 | 12 | AS | проточенная | 0,05 | 75 FKM 585 | BAUMSLX7 | 428612 | ● |
| 90 | 120 | 12 | A | проточенная | 0,05 | 75 FKM 585 | BAUMX7 | 389300 | ● |
| 90 | 120 | 12 | AS | проточенная | 0,05 | 75 FKM 585 | BAUMSLX7 | 420404 | ● |
| 90 | 130 | 12 | AS | проточенная | 0,05 | 75 FKM 585 | BAUMSLX7 | 420402 | ● |
| 95 | 115 | 13 | A | проточенная | 0,05 | 75 FKM 585 | BAUMX7 | 389615 | ● |
| 95 | 120 | 12 | A | проточенная | 0,05 | 75 FKM 585 | BAUMX7 | 388845 | ● |
| 95 | 120 | 12 | AS | проточенная | 0,05 | 75 FKM 585 | BAUMSLX7 | 521011 | ● |
| 95 | 125 | 12 | A | проточенная | 0,05 | 75 FKM 585 | BAUMX7 | 403102 | ● |
| 95 | 125 | 12 | AS | проточенная | 0,05 | 75 FKM 585 | BAUMSLX7 | 436020 | ● |
| 95 | 125 | 13 | AS | гладкая | 0,05 | 75 FKM 585 | BAUMSL | 455649 | ● |
| 95 | 145 | 13 | AS | гладкая | 0,05 | 75 FKM 585 | BAUMSL | 470444 | ● |
| 95 | 145 | 13 | A | гладкая | 0,05 | 75 FKM 585 | BAUM | 49012060 | ● |
| 95 | 170 | 13 | AS | гладкая | 0,05 | 75 FKM 585 | BAUMSL | 455652 | ● |
| 98 | 125 | 13 | A | гладкая | 0,05 | 75 FKM 595 | BAUM | 142387 | ○ |
| 100 | 115 | 9 | AS | проточенная | 0,05 | 75 FKM 595 | BAUMSLX7 | 412884 | ○ |
| 100 | 120 | 12 | AS | проточенная | 0,05 | 75 FKM 595 | BAUMSLX7 | 350248 | ○ |
| 100 | 120 | 12 | A | проточенная | 0,05 | 75 FKM 585 | BAUMX7 | 389309 | ● |
| 100 | 120 | 12 | AS | проточенная | 0,05 | 75 FKM 585 | BAUMSLX7 | 411235 | ● |
| 100 | 125 | 12 | A | проточенная | 0,05 | 75 FKM 585 | BAUMX7 | 389690 | ● |
| 100 | 125 | 12 | AS | проточенная | 0,05 | 75 FKM 585 | BAUMSLX7 | 521012 | ● |
| 100 | 130 | 13 | AS | гладкая | 0,05 | 75 FKM 585 | BAUMSL | 310982 | ○ |
| 100 | 130 | 12 | A | проточенная | 0,05 | 75 FKM 585 | BAUMX7 | 389698 | ● |
| 100 | 130 | 12 | AS | проточенная | 0,05 | 75 FKM 585 | BAUMSLX7 | 49000979 | ● |
| 100 | 160 | 14 | AS | гладкая | 0,05 | 75 FKM 585 | BAUMSL | 49012061 | ● |
| 100 | 160 | 14 | A | гладкая | 0,05 | 75 FKM 585 | BAUM | 49012062 | ● |
| 100 | 180 | 12 | A | гладкая | 0,05 | 75 FKM 585 | BAUM | 49012124 | ● |
| 100 | 190 | 15 | AS | проточенная | 0,05 | 75 FKM 585 | BAUMSLX7 | 520740 | ● |
| 105 | 130 | 12 | A | проточенная | 0,05 | 75 FKM 585 | BAUMX7 | 389699 | ● |
| 105 | 130 | 12 | AS | проточенная | 0,05 | 75 FKM 585 | BAUMSLX7 | 411280 | ● |

● Поставляется со склада ○ По запросу: Оснастка имеется, короткий срок поставки



SIMM_RU.indb 163 27.05.2011 13:41:32

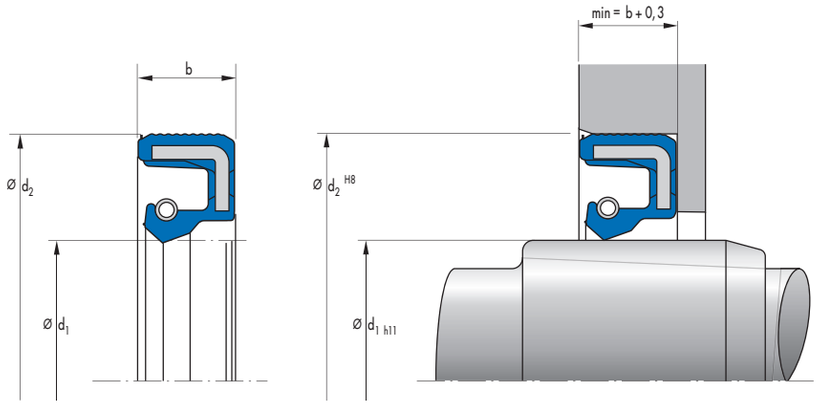


| $d_1$ | $d_2$ | b | DIN 3761 | Наружная поверхность | Давление | Материал | Конструкция | Артикул N° | |
|---|---|---|---|---|---|---|---|---|---|
| 105 | 140 | 12 | A | проточенная | 0,05 | 75 FKM 585 | BAUMX7 | 411268 | ● |
| 105 | 160 | 12 | AS | проточенная | 0,05 | 75 FKM 585 | BAUMSLX7 | 477615 | ● |
| 108 | 140 | 15 | AS | гладкая | 0,05 | 75 FKM 585 | BAUMSL | 470436 | ● |
| 108 | 170 | 15 | AS | гладкая | 0,05 | 75 FKM 585 | BAUMSL | 470384 | ● |
| 110 | 128 | 12 | A | проточенная | 0,05 | 75 FKM 585 | BAUMX7 | 436018 | ● |
| 110 | 130 | 12 | A | проточенная | 0,05 | 75 FKM 585 | BAUMX7 | 376665 | ● |
| 110 | 130 | 12 | AS | проточенная | 0,05 | 75 FKM 585 | BAUMSLX7 | 407283 | ● |
| 110 | 130 | 8 | AS | проточенная | 0,05 | 75 FKM 585 | BAUMSLX7 | 520228 | ● |
| 110 | 140 | 12 | A | проточенная | 0,05 | 75 FKM 585 | BAUMX7 | 389454 | ● |
| 110 | 140 | 12 | AS | проточенная | 0,05 | 75 FKM 585 | BAUMSLX7 | 521013 | ● |
| 110 | 170 | 15 | AS | гладкая | 0,05 | 75 FKM 585 | BAUMSL | 520741 | ● |
| 110 | 200 | 13 | AS | гладкая | 0,05 | 75 FKM 585 | BAUMSL | 49012065 | ● |
| 110 | 215 | 15 | AS | гладкая | 0,05 | 75 FKM 585 | BAUMSL | 520742 | ● |
| 112 | 130 | 12 | A | проточенная | 0,05 | 75 FKM 585 | BAUMX7 | 520866 | ● |
| 115 | 140 | 12 | AS | гладкая | 0,05 | 75 FKM 585 | BAUMSL | 142971 | ○ |
| 115 | 140 | 12 | A | гладкая | 0,05 | 75 FKM 595 | BAUM | 351142 | ○ |
| 115 | 140 | 12 | A | проточенная | 0,05 | 75 FKM 585 | BAUMX7 | 389700 | ● |
| 115 | 140 | 12 | AS | проточенная | 0,05 | 75 FKM 585 | BAUMSLX7 | 522388 | ● |
| 115 | 140 | 12 | AS | проточенная | 0,05 | 75 FKM 585 | BAUMSLX7 | 522120 | ○ |
| 115 | 150 | 12 | A | проточенная | 0,05 | 75 FKM 585 | BAUMX7 | 407103 | ● |
| 115 | 150 | 12 | AS | проточенная | 0,05 | 75 FKM 585 | BAUMSLX7 | 411270 | ● |
| 115 | 160 | 12 | A | проточенная | 0,05 | 75 FKM 585 | BAUMX7 | 49010597 | ● |
| 118 | 150 | 12 | AS | гладкая | 0,05 | 75 FKM 585 | BAUMSL | 461900 | ● |
| 118 | 150 | 12 | A | гладкая | 0,05 | 75 FKM 585 | BAUM | 462757 | ● |
| 120 | 140 | 13 | AS | проточенная | 0,05 | 75 FKM 585 | BAUMSLX7 | 405832 | ● |
| 120 | 140 | 13 | A | проточенная | 0,05 | 75 FKM 585 | BAUMX7 | 525673 | ● |
| 120 | 150 | 13 | AS | гладкая | 0,05 | 75 FKM 595 | BAUMSL | 384118 | ○ |
| 120 | 150 | 15 | A | проточенная | 0,05 | 75 FKM 585 | BAUMX7 | 389455 | ● |
| 120 | 150 | 12 | A | проточенная | 0,05 | 75 FKM 585 | BAUMX7 | 401018 | ● |
| 120 | 150 | 15 | AS | гладкая | 0,05 | 75 FKM 585 | BAUMSL | 470448 | ● |
| 120 | 150 | 12 | AS | проточенная | 0,05 | 75 FKM 585 | BAUMSLX7 | 474123 | ● |
| 120 | 160 | 12 | A | проточенная | 0,05 | 75 FKM 585 | BAUMX7 | 407104 | ● |
| 120 | 160 | 12 | AS | проточенная | 0,05 | 75 FKM 585 | BAUMSLX7 | 411290 | ● |
| 120 | 180 | 15 | AS | гладкая | 0,05 | 75 FKM 585 | BAUMSL | 470452 | ● |
| 120 | 180 | 12 | AS | гладкая | 0,05 | 75 FKM 585 | BAUMSL | 49043672 | ● |
| 120 | 180 | 12 | A | гладкая | 0,05 | 75 FKM 585 | BAUM | 49043673 | ● |
| 120 | 200 | 14 | AS | гладкая | 0,05 | 75 FKM 585 | BAUMSL | 49011950 | ● |
| 120 | 200 | 14 | A | гладкая | 0,05 | 75 FKM 585 | BAUM | 49012125 | ○ |
| 122 | 200 | 15 | AS | проточенная | 0,05 | 75 FKM 585 | BAUMSLX7 | 477613 | ○ |
| 125 | 145 | 13 | A | проточенная | 0,05 | 75 FKM 585 | BAUMX7 | 49016136 | ○ |
| 125 | 150 | 15 | A | проточенная | 0,05 | 75 FKM 585 | BAUMX7 | 389702 | ● |
| 125 | 150 | 12 | AS | проточенная | 0,05 | 75 FKM 585 | BAUMSLX7 | 407276 | ● |
| 125 | 150 | 12 | A | проточенная | 0,05 | 75 FKM 585 | BAUMX7 | 49045094 | ● |
| 125 | 160 | 12 | A | проточенная | 0,05 | 75 FKM 585 | BAUMX7 | 411240 | ● |
| 125 | 160 | 15 | AS | гладкая | 0,05 | 75 FKM 585 | BAUMSL | 470446 | ● |
| 125 | 200 | 15 | AS | гладкая | 0,05 | 75 FKM 585 | BAUMSL | 470426 | ● |
| 130 | 150 | 15 | A | проточенная | 0,05 | 75 FKM 585 | BAUMX7 | 530591 | ● |
| 130 | 160 | 15 | A | проточенная | 0,05 | 75 FKM 585 | BAUMX7 | 389456 | ● |

● Поставляется со склада ○ По запросу: Оснастка имеется, короткий срок поставки



SIMM_RU.indb 164 27.05.2011 13:41:34

| $d_1$ | $d_2$ | b | DIN 3761 | Наружная поверхность | Давление | Материал | Конструкция | Артикул N° | |
|---|---|---|---|---|---|---|---|---|---|
| 130 | 160 | 12 | A | проточенная | 0,05 | 75 FKM 585 | BAUMX7 | 402397 | ● |
| 130 | 160 | 12 | AS | проточенная | 0,05 | 75 FKM 585 | BAUMSLX7 | 474122 | ● |
| 130 | 170 | 12 | A | проточенная | 0,05 | 75 FKM 585 | BAUMX7 | 407050 | ● |
| 130 | 170 | 12 | AS | проточенная | 0,05 | 75 FKM 585 | BAUMSLX7 | 411238 | ● |
| 130 | 200 | 15 | AS | проточенная | 0,05 | 75 FKM 585 | BAUMSLX7 | 477612 | ● |
| 130 | 215 | 15 | AS | гладкая | 0,05 | 75 FKM 585 | BAUMSL | 520743 | ○ |
| 135 | 165 | 12 | A | проточенная | 0,05 | 75 FKM 585 | BAUMX7 | 521829 | ● |
| 135 | 170 | 12 | AS | гладкая | 0,05 | 75 FKM 585 | BAUMSL | 375318 | ○ |
| 135 | 170 | 15 | A | проточенная | 0,05 | 75 FKM 585 | BAUMX7 | 389749 | ● |
| 135 | 170 | 12 | A | проточенная | 0,05 | 75 FKM 585 | BAUMX7 | 411236 | ● |
| 140 | 170 | 15 | A | проточенная | 0,05 | 75 FKM 595 | BAUMX7 | 348664 | ○ |
| 140 | 170 | 15 | A | проточенная | 0,05 | 75 FKM 585 | BAUMX7 | 389458 | ● |
| 140 | 170 | 13 | AS | проточенная | 0,05 | 75 FKM 585 | BAUMSLX7 | 434702 | ● |
| 140 | 230 | 15 | AS | гладкая | 0,05 | 75 FKM 585 | BAUMSL | 49012059 | ● |
| 140 | 230 | 15 | A | гладкая | 0,05 | 75 FKM 585 | BAUM | 49012122 | ● |
| 140 | 250 | 15 | AS | гладкая | 0,05 | 75 FKM 585 | BAUMSL | 49012058 | ● |
| 140 | 250 | 15 | A | гладкая | 0,05 | 75 FKM 585 | BAUM | 49012123 | ● |
| 145 | 175 | 15 | A | проточенная | 0,05 | 75 FKM 585 | BAUMX7 | 402486 | ● |
| 145 | 190 | 17 | AS | гладкая | 0,05 | 75 FKM 585 | BAUMSL | 470450 | ● |
| 145 | 230 | 17 | AS | гладкая | 0,05 | 75 FKM 585 | BAUMSL | 470428 | ● |
| 150 | 180 | 15 | A | проточенная | 0,05 | 75 FKM 585 | BAUMX7 | 389750 | ● |
| 150 | 180 | 15 | AS | проточенная | 0,05 | 75 FKM 585 | BAUMSLX7 | 521014 | ● |
| 150 | 225 | 15 | AS | проточенная | 0,05 | 75 FKM 585 | BAUMSLX7 | 477610 | ● |
| 155 | 174 | 12 | A | гладкая | 0,05 | 75 FKM 595 | BAUM | 410711 | ○ |
| 155 | 180 | 15 | A | гладкая | 0,05 | 75 FKM 585 | BAUM | 463990 | ○ |
| 155 | 180 | 15 | AS | проточенная | 0,05 | 75 FKM 585 | BAUMSLX7 | 474107 | ● |
| 160 | 190 | 15 | A | проточенная | 0,05 | 75 FKM 585 | BAUMX7 | 389752 | ● |
| 160 | 190 | 15 | AS | проточенная | 0,05 | 75 FKM 585 | BAUMSLX7 | 521015 | ● |
| 160 | 240 | 14 | AS | проточенная | 0,05 | 75 FKM 585 | BAUMSLX7 | 477614 | ● |
| 160 | 290 | 18 | AS | гладкая | 0,05 | 75 FKM 595 | BAUMSL | 49012057 | ● |
| 160 | 290 | 18 | A | гладкая | 0,05 | 75 FKM 595 | BAUM | 49012110 | ● |
| 162 | 190 | 12 | A | гладкая | 0,05 | 75 FKM 585 | BAUM | 410714 | ○ |
| 162 | 190 | 12 | AS | проточенная | 0,05 | 75 FKM 585 | BAUMSLX7 | 520229 | ● |
| 170 | 200 | 15 | A | проточенная | 0,05 | 75 FKM 585 | BAUMX7 | 389755 | ● |
| 170 | 200 | 15 | AS | проточенная | 0,05 | 75 FKM 585 | BAUMSLX7 | 521016 | ● |
| 180 | 210 | 15 | A | проточенная | 0,05 | 75 FKM 585 | BAUMX7 | 402490 | ● |
| 180 | 210 | 15 | AS | проточенная | 0,05 | 75 FKM 585 | BAUMSLX7 | 521017 | ● |
| 180 | 215 | 16 | AS | гладкая | 0,05 | 75 FKM 585 | BAUMSL | 392790 | ○ |
| 184 | 210 | 15 | AS | гладкая | 0,05 | 75 FKM 595 | BAUMSL | 304125 | ○ |
| 190 | 220 | 15 | A | проточенная | 0,05 | 75 FKM 585 | BAUMX7 | 389697 | ● |
| 190 | 220 | 15 | AS | проточенная | 0,05 | 75 FKM 585 | BAUMSLX7 | 454176 | ● |
| 200 | 230 | 15 | A | проточенная | 0,05 | 75 FKM 585 | BAUMX7 | 407051 | ● |
| 200 | 230 | 15 | AS | проточенная | 0,05 | 75 FKM 585 | BAUMSLX7 | 520230 | ● |
| 200 | 310 | 18 | AS | гладкая | 0,05 | 75 FKM 595 | BAUMSL | 49011949 | ● |
| 200 | 310 | 18 | A | гладкая | 0,05 | 75 FKM 595 | BAUM | 49012111 | ● |
| 205 | 230 | 15 | A | проточенная | 0,05 | 75 FKM 585 | BAUMX7 | 528843 | ● |
| 210 | 240 | 15 | AS | проточенная | 0,05 | 75 FKM 585 | BAUMSLX7 | 474108 | ● |
| 215 | 235 | 10 | AS | гладкая | 0,05 | 75 FKM 595 | BAUMSL | 478540 | ○ |
| 220 | 250 | 15 | A | проточенная | 0,05 | 75 FKM 585 | BAUMX7 | 435004 | ● |
| 220 | 250 | 15 | AS | проточенная | 0,05 | 75 FKM 585 | BAUMSLX7 | 468763 | ● |
| 230 | 260 | 15 | A | проточенная | 0,05 | 75 FKM 585 | BAUMX7 | 412593 | ● |
| 230 | 260 | 15 | AS | проточенная | 0,05 | 75 FKM 585 | BAUMSLX7 | 520231 | ● |
| 240 | 270 | 15 | A | гладкая | 0,05 | 75 FKM 585 | BAUM | 414150 | ● |
| 240 | 270 | 15 | AS | проточенная | 0,05 | 75 FKM 585 | BAUMSLX7 | 520694 | ● |
| 250 | 280 | 15 | A | гладкая | 0,05 | 75 FKM 585 | BAUM | 142223 | ● |
| 250 | 280 | 15 | AS | проточенная | 0,05 | 75 FKM 585 | BAUMSLX7 | 520695 | ● |
| 250 | 280 | 15 | A | проточенная | 0,05 | 75 FKM 585 | BAUMX7 | 49035578 | ● |
| 260 | 300 | 20 | AS | проточенная | 0,05 | 75 FKM 585 | BAUMSLX7 | 520696 | ● |
| 270 | 300 | 15 | A | гладкая | 0,05 | 75 FKM 585 | BAUM | 333308 | ○ |
| 270 | 310 | 16 | A | гладкая | 0,05 | 75 FKM 585 | BAUM | 335347 | ● |
| 280 | 320 | 20 | AS | проточенная | 0,05 | 75 FKM 585 | BAUMSLX7 | 520697 | ● |
| 300 | 340 | 20 | AS | проточенная | 0,05 | 75 FKM 585 | BAUMSLX7 | 520698 | ● |
| 300 | 340 | 16 | A | гладкая | 0,05 | 75 FKM 585 | BAUM | 530862 | ● |
| 320 | 360 | 20 | A | гладкая | 0,05 | 75 FKM 595 | BAUM | 324209 | ○ |
| 320 | 360 | 20 | AS | проточенная | 0,05 | 75 FKM 585 | BAUMSLX7 | 520699 | ● |

● Поставляется со склада ○ По запросу: Оснастка имеется, короткий срок поставки



SIMM_RU.indb 165 27.05.2011 13:41:35

| $d_1$ | $d_2$ | b | DIN 3761 | Наружная поверхность | Давление | Материал | Конструкция | Артикул N° | |
|---|---|---|---|---|---|---|---|---|---|
| 340 | 380 | 20 | A | проточенная | 0,05 | 75 FKM 585 | BAUMX7 | 522482 | ○ |
| 340 | 380 | 20 | AS | проточенная | 0,05 | 75 FKM 585 | BAUMSLX7 | 523042 | ● |
| 420 | 460 | 20 | A | гладкая | 0,05 | 75 FKM 585 | BAUM | 346641 | ○ |
| 448 | 480 | 15 | A | гладкая | 0,05 | 75 FKM 585 | BAUM | 451881 | ○ |
| 480 | 520 | 20 | A | гладкая | 0,05 | 75 FKM 595 | BAUM | 49008731 | ○ |
| 530 | 580 | 20 | A | гладкая | 0,05 | 75 FKM 585 | BAUM | 49013753 | ● |
| 560 | 610 | 20 | A | гладкая | 0,05 | 75 FKM 595 | BAUM | 425242 | ○ |
| 760 | 800 | 20 | A | гладкая | 0,05 | 75 FKM 585 | BAUM | 437124 | ○ |
| 810 | 850 | 20 | A | гладкая | 0,05 | 75 FKM 585 | BAUM | 436090 | ○ |

● Поставляется со склада ○ По запросу: Оснастка имеется, короткий срок поставки



SIMM_RU.indb 166 27.05.2011 13:41:35

# Simmerring Radiamatic® EWDR из PTFE

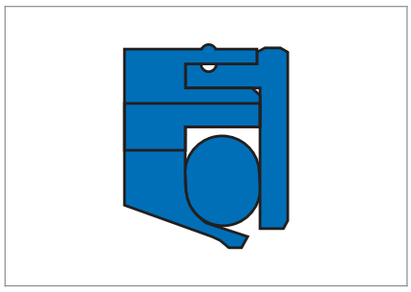

## Описание продуктов

Разгруженное уплотнение Simmerring с нажимным кольцом из PTFE-компаунда, зажимным кольцом из высококачественной стали и кольцом круглого сечения (FKM) в качестве вторичного уплотнения.

## Преимущества продукта

Выдерживает одновременно высокое давление и высокую скорость.

- Низкая мощность потерь
- Низкая скорость течи
- Простой монтаж
- При техобслуживании или замене уплотнения вал не обрабатывается

## Область применения

- Вращающиеся втулки выводов для охлаждающей и гидравлической жидкости и газов
- Первичное уплотнение в насосах и компрессорах
- Предохранительное уплотнение в дополнение к торцевому уплотнению

## Материал

| | |
|---|---|
| **PTFE-уголь (стандартное качество)** | имеет допуск KTW (питьевая вода) и BAM (кислород) |
| **PTFE / эконол** | одобренно TNO, Лабораторией питания и исследования пищевых продуктов (NL) для продуктов питания |
| **Зажимное кльцо** | использование высококачественных сталей |

## Рабочий диапазон

| | |
|---|---|
| **Среды** | устойчивость соответствует FKM |
| **Температура** | −20 ... +200 °C |
| **Окружная скорость** | макс. 20 м/с при 1 МПа |
| **Перепад давлений** | макс. 3 МПа ... 0,2 МПа |
| **При переменном вакууме или давлении** | до 0,2 МПа, закрытый корпус |

## Рекомендации по проектированию

### Твердость рабочей поверхности

В зависимости от материала: 50–65 HRC при глубине закалки >0,5 мм.

### Качество поверхностей

| Глубина шероховатости | $R_a$ | $R_t$ |
|---|---|---|
| Корпус | <1,8 мкм | <10,0 мкм |
| Вал, отшлифован без поверхностной микроструктуры | 0,1 ... 0,2 мкм | 0,5 ...1,0 мкм |

### Допуски

| Вал | Биение вала, макс.* |
|---|---|
| H11 | ±0,05 мм |

* при увеличении числа оборотов биение вала необходимо ограничивать. Пожалуйста, обращайтесь за консультацией.

### p • v-диаграмма

| | |
|---|---|
| **p • v-диаграмма** | 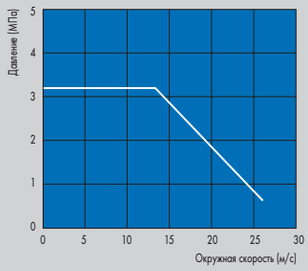 |
| **Время испытания** | 5–6 ч динамика; 4–16 ч статика / без давления |
| **Среда** | масляные теплоносители |
| **Температура T** | 85 °C на уплотнении |





SIMM_RU.indb 167 27.05.2011 13:41:36

## Монтаж и установка

Порядок монтажа: запрессуйте Simmerring Radiamatic EWDR в корпус; вставьте вал.

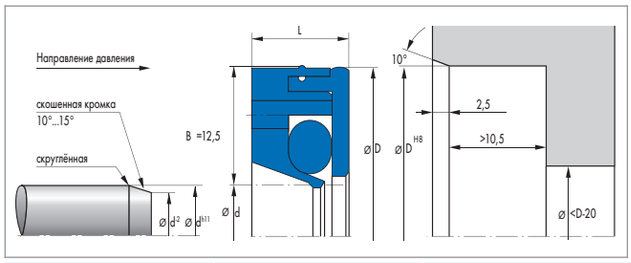


| Ном.-Ø d | Ном.-Ø D | L |
|---|---|---|
| 20 | 45 | 10,5 |
| 25 | 50 | 10,5 |
| 28 | 53 | 10,5 |
| 30 | 55 | 10,5 |
| 35 | 60 | 10,5 |
| 40 | 65 | 10,5 |
| 45 | 70 | 10,5 |
| 50 | 75 | 10,5 |
| 55 | 80 | 10,5 |
| 60 | 85 | 10,5 |
| 65 | 90 | 10,5 |
| 70 | 95 | 10,5 |
| 75 | 100 | 10,5 |
| 80 | 105 | 10,5 |
| 90 | 115 | 10,5 |
| 100 | 125 | 10,5 |

Другие размеры по дополнительному заказу.


© Freudenberg Simrit GmbH & Co. KG | Каталог Уплотнения Simmerring и вращающиеся уплотнения 2011

SIMM_RU.indb 168 27.05.2011 13:41:37

# Simmerring ESS (NBR)

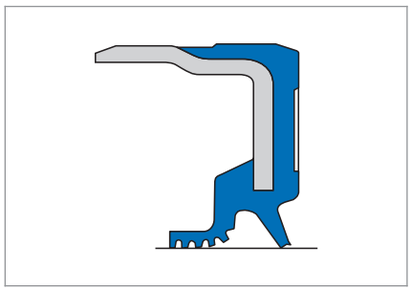

## Описание продукта

Simmerring с исключительно малым трением, не нагруженная пружиной рабочая кромка имеет насечки для обратного отсоса, в зависимости от направления движения. У этого уплотнения Simmerring без пружины (ESS) уплотнительная функция достигается благодаря специальной конструкции и специальным свойствам используемого эластомера.

## Преимущества продукта

- Низкое трение
- Сокращенная мощность потерь и тепловыделение
- Малый износ
- Длительный ресурс

## Свойства продукта

Simmerring  без пружины с насечками для обратного отсоса

## Область применения

- Автомобильные и промышленные коробки передач
- Двигатели

## Материал

| | |
|---|---|
| **Материал** | акрилонитрил-бутадиеновый каучук |
| **Обозначение** | 75 NBR 106200 |

## Рабочий диапазон

Для одного направления вращения вала :

| | |
|---|---|
| **T** | −40 ...+100 °C |
| **v** | ≤30 м/с |
| **P** | ≤ 0,02 МПа |

Максимально допустимые значения в зависимости от прочих условий работы.



SIMM_RU.indb 169 27.05.2011 13:41:38

# Simmerring ESS (FKM)

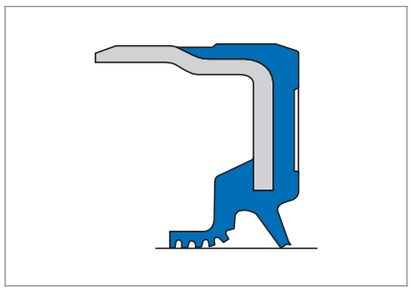

## Описание продукта

Simmerring с исключительно малым трением, ненагруженная пружиной рабочая кромка имеет насечки для обратного отсоса, в зависимости от направления движения. У этого уплотнения Simmerring без пружины (ESS) уплотнительная функция достигается благодаря специальной конструкции и специальным свойствам используемого эластомера.

## Преимущества продукта

- Низкое трение
- Сокращенная мощность потерь и тепловыделение
- Малый износ
- Длительный ресурс

## Свойства продукта

Simmerring  без пружины с насечками для обратного отсоса

## Область применения

- Автомобильные и промышленные коробки передач
- Двигатели

## Материал

| | |
|---|---|
| **Материал** | фторкаучук |
| **Обозначение** | 75 FKM 595 |

## Рабочий диапазон

Для одного направления вращения вала :

| | |
|---|---|
| **T** | −25 ...+160 °C |
| **v** | ≤30 м/с |
| **P** | ≤ 0,02 МПа |

Максимально допустимые значения в зависимости от прочих производственных условий.


© Freudenberg Simrit GmbH & Co. KG | Каталог Уплотнения Simmerring и вращающиеся уплотнения 2011

SIMM_RU.indb 170 27.05.2011 13:41:39

# Simmerring ESS (ACM)

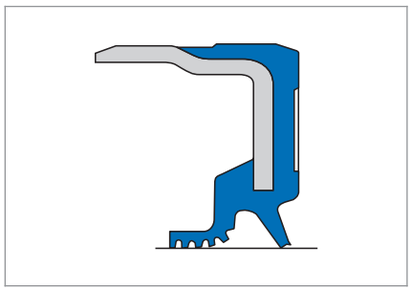

## Описание продуктов

Simmerring с исключительно малым трением, ненагруженная пружиной рабочая кромка имеет насечки для обратного отсоса, в зависимости от направления движения. У этого уплотнения Simmerring без пружины (ESS) уплотнительная функция достигается благодаря специальной конструкции и специальным свойствам используемого эластомера.

## Преимущества продукта

- Низкое трение
- Сокращенная мощность потерь и тепловыделение
- Малый износ
- Длительный ресурс

## Свойства продукта

Simmerring без пружины с насечками для обратного отсоса

## Область применения

- Автомобильные и промышленные коробки передач
- Двигатели

## Материал

| | |
|---|---|
| **Материал** | акрилатный каучук |
| **Обозначение** | 70 ACM121433 |

## Рабочий диапазон

Для одного направления вращения вала :

| | |
|---|---|
| **T** | −30 ... 150 °C |
| **v** | ≤30 м/с |
| **P** | ≤ 0,02 МПа |

Максимально допустимые значения в зависимости от прочих производственных условий.



SIMM_RU.indb 171 27.05.2011 13:41:39

# Simmerring HLPS

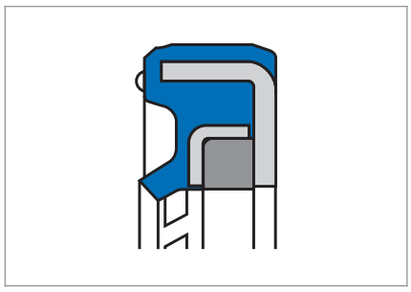

## Описание продукта

Simmerring для гидростатических приводов, отличается высокими уплотняющими свойствами, особенно при повышенном давлении до 22 МПа, минимальным трением и малой мощностью потерь. Используемый материал, HNBR, является очень износостойким и выдерживает большие тепловые нагрузки.

## Преимущества продукта

- Надёжное уплотнение при экстремальных давлениях
- Длительный ресурс
- Малый износ
- Компактная конструкция

## Свойства продуктов

Особая конструкция BA с рабочей кромкой без пружины и специальным встроенным опорным кольцом.

## Область применения

- Очень сильно нагруженные гидростатические приводы

## Материал

| | |
|---|---|
| **Материал** | гидрированный акрилонитрил-бутадиеновый каучук |
| **Обозначение** | HNBR |

### Компоненты

| | |
|---|---|
| **Опорное кольцо** | политетрафторэтилен |

## Рабочий диапазон

| | |
|---|---|
| **T** | −40 ...+120 °C |
| **v** | ≤2 м/с |
| **P** | ≤ 22 МПа |

Допустимые максимальные величины в зависимости от прочих условий работы.



SIMM_RU.indb 172 27.05.2011 13:41:40

# Simmerring Radiamatic® HTS II из PTFE

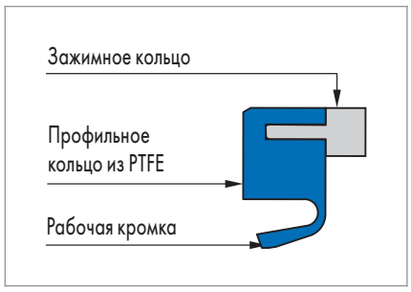


## Описание продукта

Simmerring для открытых монтажных пространств. По сравнению с традиционной геометрией существенно уменьшено натяжение рабочей кромки при повышенной надёжности уплотнения течи.

## Преимущества продукта

- Незначительный момент сил трения
- Хорошие свойства при сухом ходе
- Мертвое плечо зоны сжатия
- Легко очищается
- Конструкция легко адаптируется к монтажному пространству

## Область применения

- Воздуходувки
- Передаточные механизмы
- Компрессоры
- Центробежные насосы
- Смесители
- Мешалки
- Станки

## Материал

| | |
|---|---|
| **PTFE-уголь (стандартное качество)** | имеет допуск KTW (питьевая вода) и BAM (кислород) |
| **PTFE - эконол** | одобренно TNO, Лабораторией питания и исследования пищевых продуктов (NL) для продуктов питания |
| **Зажимное кльцо** | использование высококачественных сталей |

## Рабочий диапазон

| | |
|---|---|
| **Температура** | −20 ...+200 °C |
| **Окружная скорость** | 18 м/с при 0,15 МПа |
| **Давление абс.** | 0,6 МПа |

При использовании без давления возможны более высокие окружные скорости. Для работы в переменном режиме давление / вакуум имеются специальные разработки.

## Рекомендации по проектированию

Соблюдайте наши общие рекомендации по проектированию, приведенные в ➔ Техническом руководстве.

### Твердость рабочей поверхности

В зависимости от материала: 50−65 HRC при глубине закалки >0,5 мм. Твёрдость поверхностного слоя контртела должна составлять 30 HRC.

### Качество поверхностей

| Глубина шероховатости | $R_a$ | $R_t$ |
|---|---|---|
| Корпус | <1,8 мкм | <10,0 мкм |
| Вал, отшлифован без поверхностной микроструктуры | 0,1 ... 0,2 мкм | 0,5 ... 1,0 мкм |

Длина несущего профиля $M_r$ >50% до макс. 90% при глубине микропрофиля c = Rz/2 и базовой линии C ref = 0%.

### Допуски

| Отверстие корпуса | Вал | Биение вала, макс.* |
|---|---|---|
| H8 | H11 | ±0,05 мм |

* при увеличении числа оборотов биение вала необходимо ограничивать. Пожалуйста, обращайтесь за консультацией.

### p • v-диаграмма

| | |
|---|---|
| **p • v-диаграмма** | 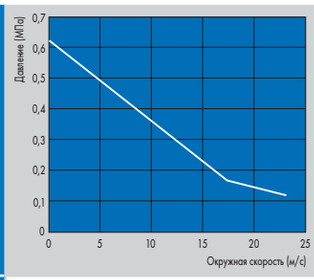 |
| **Время испытания** | 5−6 ч динамика; 4−16 ч статика / без давления |
| **Среда** | масляные теплоносители |
| **Температура T** | 85 °C на уплотнении |



## Монтаж и установка

Условием для безупречной работы уплотнения является тщательный монтаж. ➔ Техническое руководство.



SIMM_RU.indb 173 27.05.2011 13:41:41

# Simmerring PPS (NBR)

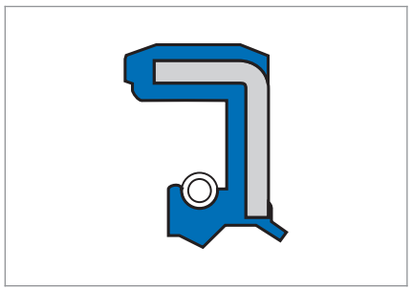

## Описание продукта

Конструкция BA с запатентованной формой рабочей кромки для нагрузки давлением.

## Преимущества продукта

- Малый износ
- Низкое трение
- Длительный ресурс

## Область применения

- Гидростатические приводы
- Тормоза-замедлители

## Материал

| | |
|---|---|
| **Материал** | 72 NBR 902 |
| **Обозначение** | акрилонитрил-бутадиеновй каучук |
| **Твёрдость** | 72 Шор A |

Другие эластомеры по заказу.

## Рабочий диапазон

| | |
|---|---|
| **T** | −40 ...+100 °C |
| **v** | ≤15 м/с |
| **P** | ≤ 1 МПа |

Максимально допустимые значения в зависимости от других условий работы. По сравнению со стандартной конструкцией BABSL, в зависимости от условий эксплуатации, допустимые нагрузки увеличены до 25 %.


© Freudenberg Simrit GmbH & Co. KG | Каталог Уплотнения Simmerring и вращающиеся уплотнения 2011

SIMM_RU.indb 174 27.05.2011 13:41:42

# Simmerring PPS (FKM)

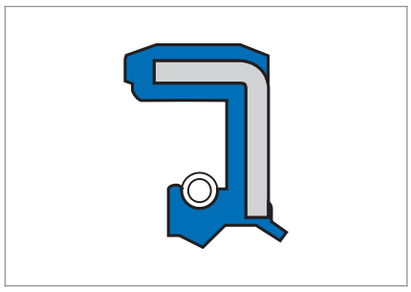

## Описание продукта

Конструкция BA с запатентованной формой рабочей кромки для нагрузки давлением.

## Преимущества продукта

- Малый износ
- Низкое трение
- Длительный ресурс

## Область применения

- Гидростатические приводы
- Тормоза-замедлители

## Материал

| | |
|---|---|
| **Материал** | 75 FKM 595 |
| **Обозначение** | фторкаучук |
| **Твёрдость** | 75 Шор A |

Другие эластомеры по заказу.

## Рабочий диапазон

| | |
|---|---|
| **T** | −25 ...+160 °C |
| **v** | ≤15 м/с |
| **P** | ≤ 1 МПа |

Максимально допустимые значения в зависимости от других условий работы. По сравнению со стандартной конструкцией BABSL допустимые нагрузки увеличены до 25 %.



SIMM_RU.indb 175 27.05.2011 13:41:42

# Simmerring PTS

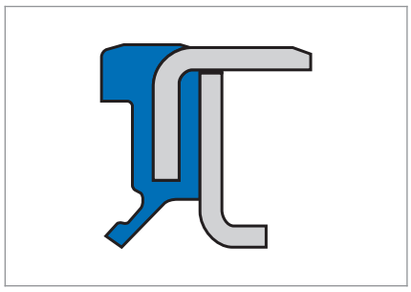

## Описание продукта

Конструкция для экстремальных тепловых и химических нагрузок, для сухого хода и недостаточного смазывания, с оптимизированной по трению рабочей кромкой из PTFE. Благодаря частичному прорезиниванию внешней поверхности - оптимальная статическая герметичность. Отличные статические и динамические уплотнительные свойства до макс. 0,8 МПа, благодаря зависящему от направления эффекту обратного всасывания. Применение преимущественно при высоких температурах, в агрессивных средах и в других исключительных случаях, как например, в моторостроении для уплотнения коленчатого вала.

## Преимущества продукта

- Хорошая статическая герметичность, благодаря эластомерному связующему элементу
- Низкое трение
- Небольшой износ, даже при сухом ходе
- Высокие тепловые нагрузки
- Нагружено давлением
- С обратным всасывающим эффектом, даже при особых жидкостях

## Свойства продукта

Конструкция BA или BD с привулканизированной рабочей кромкой из PTFE, с обратным всасывающимй эффектом или без него, опционально - с эластомерным пыльником или защитной кромкой из нетканого материала.

## Область применения

- Гидростатические приводы
- Компрессоры
- Пищевая и химическая промышленность
- Бытовые приборы

## Материал

| | |
|---|---|
| **Обозначение** | NBR, FKM, HNBR, ACM. PTFE: различные специальные компаунды, в зависимости от применения |

## Рабочий диапазон

| | |
|---|---|
| **T** | −60 ... +200 (в зависимости от комбинации материалов) °C |
| **v** | ≤30 м/с |
| **P** | ≤ 1 МПа |

Допустимые максимальные величины в зависимости от прочих условий работы.


© Freudenberg Simrit GmbH & Co. KG | Каталог Уплотнения Simmerring и вращающиеся уплотнения 2011

SIMM_RU.indb 176 27.05.2011 13:41:43

# Simmerring Radiamatic® R 35

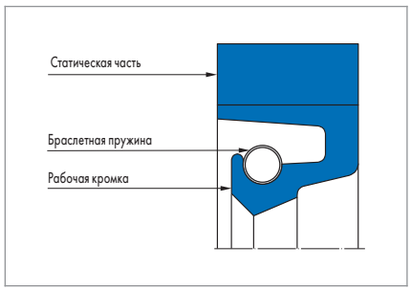


## Описание продукта

Simmerring с армированной тканью статической частью, которая прочно соединена с рабочей кромкой из эластомера. Рабочая кромка дополнительно нагружена винтовой пружиной растяжения.

## Преимущества продукта

Уплотняющее кольцо, которое при достаточном смазывании уплотняемой средой используется для герметизации выводов вала, предпочтительно в прокатных станах и высокомощных приводах в тяжелом машиностроении.

- Исключительно прочная статическая часть
- Стойкая радиальная запрессовка
- Высокая износостойкость

## Область применения

- Судостроение
- Гидротехника
- Прокатные станы
- Ветросиловые установки

## Материал

| Рабочая кромка | Статическая часть | Браслетная пружина |
|---|---|---|
| 80 NBR B241 | Пропитанная х/б ткань B248 | St 1.4571 |
| 80 FKM K670 | Пропитанная арамидная ткань C2 K670 | St 1.4571 |
| 75 HNBR U467 | Пропитанная арамидная ткань C2 U464 | St 1.4571 |

## Рабочий диапазон

| | |
|---|---|
| **Давление p** | 0,05 МПа |
| **Скорость перемещения v** | 25* м/с |

* для 80 NBR B241скорость перемещения: 20 м/с.

| Среда/ Температура | 75 HNBR U467 | 80 FKM K670 | 80 NBR B241 |
|---|---|---|---|
| Минеральные масла | −20 °C ... +140 °C | −10 °C ... +180 °C | −30 °C ... +100 °C |
| Вода | +5 °C ... +100 °C | +5 °C ... +80 °C | +5 °C ... +100 °C |
| Минеральные консист. смазки | −20 °C ... +140 °C | −10 °C ... +180 °C | −30 °C ... +100 °C |
| Масляная эмульсия | По заказу | По заказу | По заказу |

Иные среды по заказу. Рабочие параметры приведены для ориентира, не используйте все параметры оновременно.

## Рекомендации по проектированию

Соблюдайте наши общие рекомендации по проектированию, приведенные в ➔ Техническом руководстве.

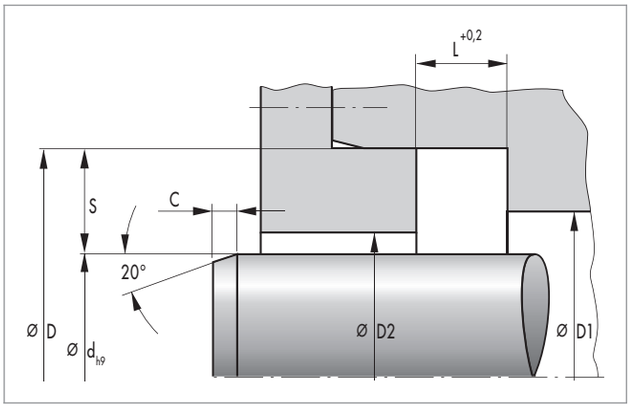


### Качество поверхностей

| Глубина шероховатости | $R_a$ | $R_{max}$ |
|---|---|---|
| Контртело | ≤ 0,6 мкм | ≤ 2,5 мкм |
| Монтажное пространство | ≤ 4,0 мкм | ≤ 15,0 мкм |

Рабочую поверхность рекомендуется обрабатывать врезным шлифованием, т.е. без подачи. Поверхность должна иметь твёрдость 60 HRC (глубина закалки мин. 0,5 мм). При росте окружной скорости рабочая поверхность будет снижать свою шероховатость $R_a$. С точки зрения образования достаточной смазочной плёнки, поверхность не должна быть слишком гладкой. Ориентировочное значение: $R_{a\ min}$ = 0,1 мкм. Несущая часть $M_r$ от 50% до макс. 90% при глубине микропрофиля c = Rz/2 и базовой линии C ref = 0%. Абразивные поверхности, бороздки, царапины и ямки нежелательны.

### Допуски

| Ном.-Ø d | D | d |
|---|---|---|
| ≤500 мм | H8 | H9 |
| >500 мм | +0,0004 · D | H9 |

### Суммарный эксцентриситет

Допустимый суммарный эксцентриситет (статический и динамический) между валом и корпусом зависит от профиля уплотнения и окружной скорости. Если необходимо, мы можем сообщить вам ориентировочные значения.



SIMM_RU.indb 177 27.05.2011 13:41:44

## Монтаж и установка

Для Simmerring Radiamatic R 35 необходимо доступное по оси монтажное пространство, так как кольцо не должно сильно растягиваться. Уплотнения Simmerring Radiamatic R 35 поставляются с запасом по высоте уплотнения. Для надёжной работы их необходимо запрессовать по оси до размера „L". Необходимо открытое монтажное пространство с уплотнительной крышкой и натяжными болтами. Для запрессовки потребуется определенное деформационное усилие. Крышка и натяжные болты имеют соответствующее исполнение. Запрашивайте у нас установочные параметры.

### Монтажные фаски

См. размер "C" в номенклатурном перечне.

### Рекомендации по монтажным пространствам для новых конструкций

| d | S (профиль) | L |
|---|---|---|
| >100 мм | 20 мм | 16 мм |
| >250 мм | 22 мм | 20 мм |
| <450 мм | 25 мм | 22 мм |
| >750 мм | 32 мм | 25 мм |


© Freudenberg Simrit GmbH & Co. KG | Каталог Уплотнения Simmerring и вращающиеся уплотнения 2011

SIMM_RU.indb 178 27.05.2011 13:41:45

## Номенклатурный перечень

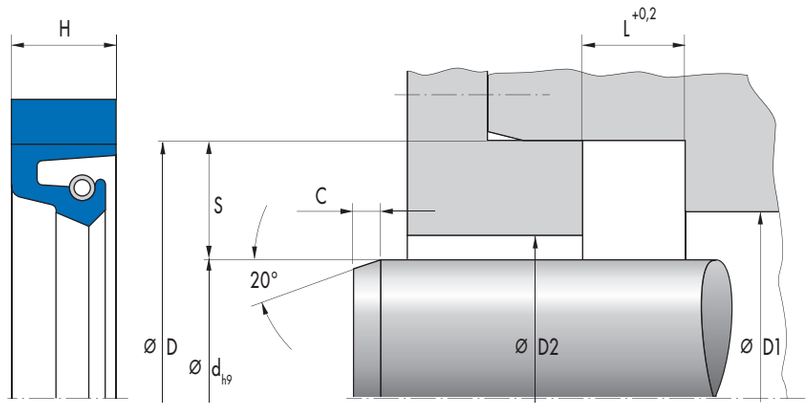


| d | D | L | $D_1$ | $D_2$ | C | Материал | Артикул N° | |
|---|---|---|---|---|---|---|---|---|
| 100 | 125 | 10 | 112,5 | 104 | 8 | 80 NBR B241 | 24019355 | ○ |
| 100 | 125 | 12,5 | 112,5 | 104 | 8 | 80 NBR B241 | 24019354 | ○ |
| 100 | 130 | 16 | 115 | 105 | 8 | 80 NBR B241 | 24084477 | ○ |
| 100 | 132 | 12,5 | 116 | 105 | 8 | 80 NBR B241 | 24019356 | ○ |
| 100 | 140 | 16 | 120 | 107 | 8 | 80 NBR B241 | 24199219 | ○ |
| 105 | 145 | 16 | 125 | 112 | 8 | 80 NBR B241 | 24091749 | ○ |
| 110 | 135 | 10 | 122,5 | 114 | 8 | 80 NBR B241 | 24019358 | ○ |
| 110 | 135 | 12,5 | 122,5 | 114 | 8 | 80 NBR B241 | 24019357 | ○ |
| 110 | 140 | 13 | 125 | 115 | 8 | 80 NBR B241 | 24019359 | ○ |
| 110 | 140 | 13 | 125 | 115 | 8 | 80 FKM K670 | 24294262 | ○ |
| 110 | 140 | 16 | 125 | 115 | 8 | 80 NBR B241 | 24084489 | ○ |
| 110 | 140 | 16 | 125 | 115 | 8 | 80 NBR B241 | 24375934 | ○ |
| 110 | 150 | 16 | 130 | 117 | 8 | 80 NBR B241 | 24029888 | ○ |
| 120 | 150 | 16 | 135 | 125 | 8 | 80 NBR B241 | 24084491 | ○ |
| 120 | 160 | 16 | 140 | 127 | 8 | 80 NBR B241 | 24019360 | ○ |
| 125 | 155 | 12 | 140 | 130 | 8 | 80 NBR B241 | 24019361 | ○ |
| 125 | 155 | 12 | 140 | 130 | 8 | 80 FKM K670 | 24197677 | ○ |
| 125 | 165 | 15,8 | 145 | 132 | 8 | 80 NBR B241 | 24127755 | ○ |
| 130 | 160 | 15 | 145 | 135 | 8 | 80 NBR B241 | 24019362 | ○ |
| 130 | 170 | 16 | 150 | 137 | 8 | 80 NBR B241 | 24019363 | ○ |
| 140 | 170 | 16 | 155 | 145 | 8 | 80 NBR B241 | 24111679 | ○ |
| 140 | 180 | 16 | 160 | 147 | 8 | 80 NBR B241 | 24019364 | ○ |
| 146 | 177,8 | 15,9 | 161,9 | 151 | 8 | 80 NBR B241 | 24019365 | ○ |
| 150 | 180 | 12,7 | 165 | 155 | 8 | 80 NBR B241 | 24099375 | ○ |
| 150 | 180 | 13 | 165 | 155 | 8 | 80 FKM K670 | 24296764 | ○ |
| 150 | 180 | 16 | 165 | 155 | 8 | 80 NBR B241 | 24084493 | ○ |
| 150 | 190 | 16 | 170 | 157 | 8 | 80 NBR B241 | 24019366 | ○ |
| 160 | 190 | 16 | 175 | 165 | 8 | 80 NBR B241 | 24111683 | ○ |
| 160 | 200 | 16 | 180 | 167 | 8 | 80 NBR B241 | 24019367 | ○ |
| 170 | 200 | 16 | 185 | 175 | 8 | 80 NBR B241 | 24119486 | ○ |
| 170 | 200 | 16 | 185 | 175 | 8 | 80 FKM K670 | 24235848 | ○ |
| 170 | 210 | 16 | 190 | 177 | 8 | 80 FKM K670 | 24224263 | ○ |
| 170 | 210 | 16 | 190 | 177 | 8 | 80 NBR B241 | 24019368 | ○ |
| 177,8 | 215,9 | 15,9 | 196,85 | 182,8 | 8 | 80 NBR B241 | 24099675 | ○ |
| 180 | 215 | 18 | 197,5 | 185 | 8 | 80 FKM K670 | 24301711 | ○ |
| 180 | 215 | 18 | 197,5 | 185 | 8 | 80 NBR B241 | 24111687 | ○ |
| 180 | 220 | 16 | 200 | 187 | 8 | 80 NBR B241 | 24080078 | ○ |
| 184,2 | 215,9 | 16 | 200,05 | 189,2 | 8 | 80 NBR B241 | 24089569 | ○ |
| 185 | 225 | 16 | 205 | 192 | 8 | 80 NBR B241 | 24019369 | ○ |
| 190 | 225 | 18 | 207,5 | 195 | 8 | 80 NBR B241 | 24084495 | ○ |
| 190 | 230 | 16 | 210 | 197 | 8 | 80 NBR B241 | 24093226 | ○ |
| 190 | 234 | 20 | 212 | 197 | 8 | 80 FKM K670 | 24343975 | ○ |
| 190,5 | 215,9 | 15,9 | 203,2 | 194,5 | 8 | 80 FKM K670 | 24193482 | ○ |
| 195 | 235 | 16 | 215 | 202 | 8 | 80 NBR B241 | 24019370 | ○ |
| 200 | 235 | 18 | 217,5 | 205 | 8 | 80 NBR B241 | 24111691 | ○ |
| 200 | 240 | 16 | 220 | 207 | 8 | 80 FKM K670 | 24332515 | ○ |
| 200 | 240 | 16 | 220 | 207 | 8 | 80 NBR B241 | 24019371 | ○ |

● Поставляется со склада ○ По запросу: Оснастка имеется, короткий срок поставки



SIMM_RU.indb 179 27.05.2011 13:41:47

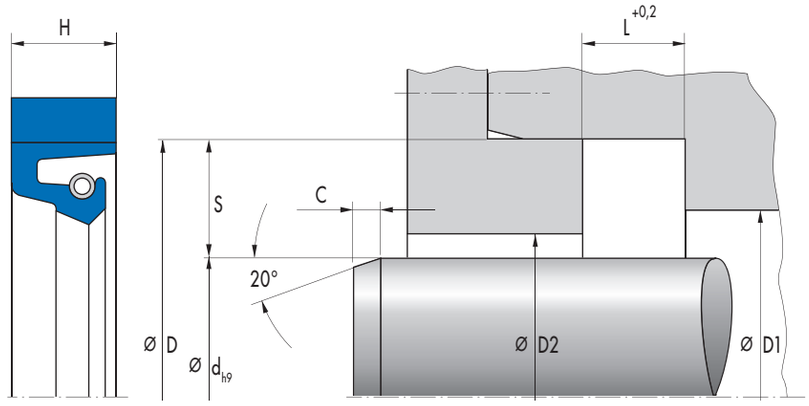


| d | D | L | $D_1$ | $D_2$ | C | Материал | Артикул N° | |
|---|---|---|---|---|---|---|---|---|
| 205 | 245 | 16 | 225 | 212 | 10 | 80 NBR B241 | 24075437 | ○ |
| 210 | 245 | 18 | 227,5 | 215 | 10 | 80 NBR B241 | 24111695 | ○ |
| 210 | 250 | 16 | 230 | 217 | 10 | 80 NBR B241 | 24056190 | ○ |
| 220 | 255 | 18 | 237,5 | 225 | 10 | 80 NBR B241 | 24109573 | ○ |
| 220 | 260 | 16 | 240 | 227 | 10 | 80 NBR B241 | 24019373 | ○ |
| 220 | 260 | 16 | 240 | 227 | 10 | 80 FKM K670 | 24180731 | ○ |
| 225 | 265 | 16 | 245 | 232 | 10 | 80 NBR B241 | 24076590 | ○ |
| 230 | 260 | 15,7 | 245 | 235 | 10 | 80 NBR B241 | 24107871 | ○ |
| 230 | 270 | 16 | 250 | 237 | 10 | 80 FKM K670 | 24260047 | ○ |
| 230 | 270 | 16 | 250 | 237 | 10 | 80 NBR B241 | 24019374 | ○ |
| 230 | 280 | 20 | 255 | 238 | 10 | 80 NBR B241 | 24019375 | ○ |
| 235 | 265 | 15 | 250 | 240 | 10 | 80 NBR B241 | 24082534 | ○ |
| 235 | 275 | 16 | 255 | 242 | 10 | 80 NBR B241 | 24055526 | ○ |
| 240 | 275 | 18 | 257,5 | 245 | 10 | 80 NBR B241 | 24084497 | ○ |
| 240 | 280 | 16 | 260 | 247 | 10 | 80 NBR B241 | 24019376 | ○ |
| 240 | 290 | 25 | 265 | 248 | 10 | 80 FKM K670 | 24343976 | ○ |
| 245 | 285 | 16 | 265 | 252 | 10 | 80 NBR B241 | 24019377 | ○ |
| 250 | 290 | 16 | 270 | 257 | 10 | 80 NBR B241 | 24019378 | ○ |
| 250 | 294 | 20 | 272 | 257 | 10 | 80 NBR B241 | 24019379 | ○ |
| 260 | 290 | 16 | 275 | 265 | 10 | 80 NBR B241 | 24019380 | ○ |
| 260 | 300 | 18 | 280 | 267 | 10 | 80 NBR B241 | 24111702 | ○ |
| 260 | 304 | 20 | 282 | 267 | 10 | 80 NBR B241 | 24029887 | ○ |
| 270 | 310 | 20 | 290 | 277 | 10 | 80 NBR B241 | 24084499 | ○ |
| 270 | 314 | 20 | 292 | 277 | 10 | 80 NBR B241 | 24019381 | ○ |
| 272 | 304 | 15,8 | 288 | 277 | 10 | 80 NBR B241 | 24107874 | ○ |
| 273,1 | 317,5 | 19,1 | 295,32 | 280,1 | 10 | 80 FKM K670 | 24088545 | ○ |
| 280 | 320 | 16 | 300 | 287 | 10 | 80 FKM K670 | 24330886 | ○ |
| 280 | 320 | 16 | 300 | 287 | 10 | 80 NBR B241 | 24030348 | ○ |
| 280 | 320 | 18 | 300 | 287 | 10 | 80 NBR B241 | 24084515 | ○ |
| 280 | 320 | 20 | 300 | 287 | 10 | 80 NBR B241 | 24084500 | ○ |
| 280 | 324 | 20 | 302 | 287 | 10 | 80 FKM K670 | 24343977 | ○ |
| 280 | 324 | 20 | 302 | 287 | 10 | 80 NBR B241 | 24019383 | ○ |
| 290 | 330 | 20 | 310 | 297 | 10 | 80 NBR B241 | 24111392 | ○ |
| 295 | 339 | 20 | 317 | 302 | 10 | 80 NBR B241 | 24030425 | ○ |
| 298,5 | 336,5 | 22 | 317,5 | 305,5 | 10 | 80 NBR B241 | 24183955 | ○ |
| 300 | 340 | 16 | 320 | 307 | 10 | 80 NBR B241 | 24019386 | ○ |
| 300 | 340 | 20 | 320 | 307 | 10 | 80 NBR B241 | 24019385 | ○ |
| 300 | 340 | 20 | 320 | 307 | 10 | 80 FKM K670 | 24172753 | ○ |
| 300 | 344 | 20 | 322 | 307 | 10 | 80 NBR B241 | 24019387 | ○ |
| 305 | 355 | 22,5 | 330 | 313 | 10 | 80 NBR B241 | 24019389 | ○ |
| 310 | 354 | 20 | 332 | 317 | 10 | 80 NBR B241 | 24019390 | ○ |
| 311 | 345 | 18 | 328 | 316 | 10 | 80 NBR B241 | 24019391 | ○ |
| 315 | 343 | 14 | 329 | 320 | 10 | 80 NBR B241 | 24019392 | ○ |
| 315 | 355 | 16 | 335 | 322 | 10 | 80 NBR B241 | 24019395 | ○ |
| 317,5 | 355,6 | 15,9 | 336,55 | 322,5 | 10 | 80 NBR B241 | 24019396 | ○ |
| 320 | 350 | 15 | 335 | 325 | 10 | 80 NBR B241 | 24056225 | ○ |
| 320 | 360 | 18 | 340 | 327 | 10 | 80 NBR B241 | 24019397 | ○ |
| 320 | 360 | 20 | 340 | 327 | 10 | 80 NBR B241 | 24111395 | ○ |
| 320 | 364 | 20 | 342 | 327 | 10 | 80 NBR B241 | 24019398 | ○ |

● Поставляется со склада ○ По запросу: Оснастка имеется, короткий срок поставки



SIMM_RU.indb 180 27.05.2011 13:41:48

| d | D | L | $D_1$ | $D_2$ | C | Материал | Артикул N° | |
|---|---|---|---|---|---|---|---|---|
| 325 | 369 | 20 | 347 | 332 | 10 | 80 NBR B241 | 24019399 | ○ |
| 330 | 374 | 20 | 352 | 337 | 10 | 80 NBR B241 | 24019401 | ○ |
| 340 | 372 | 20 | 356 | 345 | 10 | 80 NBR B241 | 24224500 | ○ |
| 340 | 380 | 20 | 360 | 347 | 10 | 80 NBR B241 | 24084501 | ○ |
| 340 | 384 | 20 | 362 | 347 | 10 | 80 NBR B241 | 24019402 | ○ |
| 350 | 380 | 20 | 365 | 355 | 10 | 80 NBR B241 | 24093956 | ○ |
| 350 | 390 | 20 | 370 | 357 | 10 | 80 NBR B241 | 24109577 | ○ |
| 350 | 394 | 20 | 372 | 357 | 10 | 80 NBR B241 | 24019403 | ○ |
| 355 | 399 | 20 | 377 | 362 | 10 | 80 NBR B241 | 24107203 | ○ |
| 360 | 400 | 20 | 380 | 367 | 10 | 80 NBR B241 | 24119489 | ○ |
| 360 | 404 | 20 | 382 | 367 | 10 | 80 NBR B241 | 24019407 | ○ |
| 362 | 406 | 19,5 | 384 | 369 | 10 | 80 NBR B241 | 24019408 | ○ |
| 362 | 406 | 19,5 | 384 | 369 | 10 | 80 FKM K670 | 24230599 | ○ |
| 370 | 414 | 20 | 392 | 377 | 10 | 80 NBR B241 | 24019409 | ○ |
| 370 | 420 | 20 | 395 | 378 | 10 | 80 NBR B241 | 24019410 | ○ |
| 374,6 | 419,1 | 21,8 | 396,83 | 381,6 | 10 | 80 NBR B241 | 24019411 | ○ |
| 380 | 420 | 20 | 400 | 387 | 10 | 80 NBR B241 | 24197026 | ○ |
| 380 | 424 | 20 | 402 | 387 | 10 | 80 NBR B241 | 24019413 | ○ |
| 385 | 429 | 20 | 407 | 392 | 10 | 80 NBR B241 | 24083793 | ○ |
| 385 | 435 | 22 | 410 | 393 | 10 | 80 NBR B241 | 526464 | ○ |
| 385 | 435 | 22 | 410 | 393 | 10 | 80 NBR B241 | 24076585 | ○ |
| 390 | 434 | 20 | 412 | 397 | 10 | 80 NBR B241 | 24019416 | ○ |
| 395 | 439 | 20 | 417 | 402 | 10 | 80 NBR B241 | 24019417 | ○ |
| 400 | 440 | 20 | 420 | 407 | 10 | 80 NBR B241 | 24136765 | ○ |
| 400 | 444 | 20 | 422 | 407 | 10 | 80 NBR B241 | 24056607 | ○ |
| 400 | 450 | 20 | 425 | 408 | 10 | 80 NBR B241 | 24019418 | ○ |
| 406,4 | 457,2 | 20,6 | 431,8 | 414,4 | 10 | 80 NBR B241 | 24019419 | ○ |
| 406,4 | 457,2 | 20,5 | 431,8 | 414,4 | 10 | 80 NBR B241 | 24069922 | ○ |
| 406,4 | 457,2 | 23 | 431,8 | 414,4 | 10 | 80 NBR B241 | 24019420 | ○ |
| 410 | 454 | 20 | 432 | 417 | 10 | 80 NBR B241 | 24078041 | ○ |
| 410 | 460 | 22 | 435 | 418 | 10 | 80 NBR B241 | 24029878 | ○ |
| 415 | 465 | 22 | 440 | 423 | 10 | 80 NBR B241 | 24019422 | ○ |
| 416 | 466 | 21,5 | 441 | 424 | 10 | 80 NBR B241 | 24019423 | ○ |
| 420 | 460 | 20 | 440 | 427 | 10 | 80 NBR B241 | 24074999 | ○ |
| 420 | 464 | 20 | 442 | 427 | 10 | 80 NBR B241 | 24027234 | ○ |
| 420 | 470 | 22 | 445 | 428 | 10 | 80 NBR B241 | 24019424 | ○ |
| 430 | 480 | 22 | 455 | 438 | 10 | 80 FKM K670 | 24335749 | ○ |
| 430 | 480 | 22 | 455 | 438 | 10 | 80 NBR B241 | 24019425 | ○ |
| 432 | 470 | 21,5 | 451 | 437 | 10 | 80 NBR B241 | 24096514 | ○ |
| 435 | 485 | 22 | 460 | 443 | 10 | 80 NBR B241 | 24019427 | ○ |
| 440 | 480 | 26 | 460 | 447 | 10 | 80 NBR B241 | 24019428 | ○ |
| 440 | 490 | 22 | 465 | 448 | 10 | 80 NBR B241 | 24019429 | ○ |
| 445 | 485 | 18 | 465 | 452 | 10 | 80 NBR B241 | 24019430 | ○ |
| 450 | 500 | 22 | 475 | 458 | 10 | 80 NBR B241 | 24019431 | ○ |
| 450 | 500 | 25 | 475 | 458 | 10 | 80 NBR B241 | 24084467 | ○ |
| 454 | 500 | 18 | 477 | 461 | 10 | 80 NBR B241 | 24030097 | ○ |
| 467 | 510 | 25 | 488,5 | 474 | 10 | 80 NBR B241 | 24019432 | ○ |
| 469,9 | 520,7 | 23 | 495,3 | 477,9 | 10 | 80 NBR B241 | 24019433 | ○ |
| 480 | 524 | 20 | 502 | 487 | 10 | 80 NBR B241 | 24027235 | ○ |
| 480 | 530 | 22 | 505 | 488 | 10 | 80 FKM K670 | 24335750 | ○ |
| 480 | 530 | 22 | 505 | 488 | 10 | 80 NBR B241 | 24084513 | ○ |
| 485 | 535 | 22 | 510 | 493 | 10 | 80 NBR B241 | 24019435 | ○ |
| 493 | 543 | 26 | 518 | 501 | 10 | 80 NBR B241 | 24056443 | ○ |
| 500 | 544 | 20 | 522 | 507 | 10 | 80 NBR B241 | 24073973 | ○ |
| 500 | 550 | 22 | 525 | 508 | 10 | 80 NBR B241 | 24019436 | ○ |
| 510 | 554 | 19,5 | 532 | 517 | 13 | 80 NBR B241 | 24019437 | ○ |
| 510 | 560 | 22 | 535 | 518 | 13 | 80 NBR B241 | 24237637 | ○ |
| 520 | 570 | 22 | 545 | 528 | 13 | 80 FKM K670 | 24335752 | ○ |
| 520 | 570 | 22 | 545 | 528 | 13 | 80 FKM K670 | 24375846 | ○ |
| 520 | 570 | 22 | 545 | 528 | 13 | 80 NBR B241 | 24019438 | ○ |
| 525 | 575 | 22 | 550 | 533 | 13 | 80 NBR B241 | 24023845 | ○ |
| 530 | 580 | 22 | 555 | 538 | 13 | 80 NBR B241 | 24019439 | ○ |
| 535 | 585 | 22 | 560 | 543 | 13 | 80 NBR B241 | 24056753 | ○ |
| 540 | 585 | 18 | 562,5 | 547 | 13 | 80 NBR B241 | 24030244 | ○ |
| 540 | 590 | 22 | 565 | 548 | 13 | 80 NBR B241 | 24224493 | ○ |
| 550 | 600 | 23,5 | 575 | 558 | 13 | 80 NBR B241 | 24019440 | ○ |

● Поставляется со склада ○ По запросу: Оснастка имеется, короткий срок поставки



SIMM_RU.indb 181 27.05.2011 13:41:48

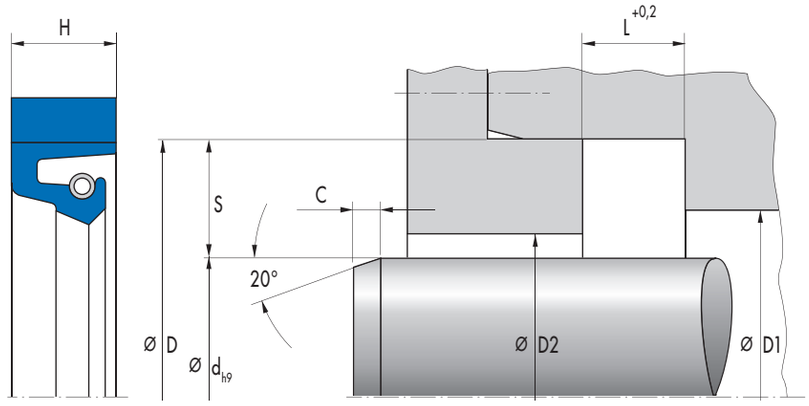


| d | D | L | $D_1$ | $D_2$ | C | Материал | Артикул N° | |
|---|---|---|---|---|---|---|---|---|
| 560 | 610 | 22 | 585 | 568 | 13 | 80 NBR B241 | 24019441 | ○ |
| 565 | 615 | 22 | 590 | 573 | 13 | 80 NBR B241 | 24083897 | ○ |
| 570 | 620 | 22 | 595 | 578 | 13 | 80 NBR B241 | 24019442 | ○ |
| 580 | 630 | 22 | 605 | 588 | 13 | 80 NBR B241 | 24019443 | ○ |
| 585 | 635 | 22 | 610 | 593 | 13 | 80 NBR B241 | 24074892 | ○ |
| 590 | 640 | 22 | 615 | 598 | 13 | 80 NBR B241 | 24098918 | ○ |
| 600 | 650 | 22 | 625 | 608 | 13 | 80 NBR B241 | 24083894 | ○ |
| 600 | 650 | 22 | 625 | 608 | 13 | 80 NBR B241 | 24377650 | ○ |
| 600 | 660 | 30 | 630 | 610 | 13 | 80 NBR B241 | 24209235 | ○ |
| 610 | 674 | 25 | 642 | 620 | 13 | 80 NBR B241 | 24019445 | ○ |
| 620 | 684 | 25 | 652 | 630 | 13 | 80 NBR B241 | 24019446 | ○ |
| 625 | 655 | 20 | 640 | 630 | 13 | 80 NBR B241 | 24069422 | ○ |
| 636 | 692 | 30,5 | 664 | 646 | 13 | 80 NBR B241 | 24019447 | ○ |
| 640 | 684 | 20 | 662 | 647 | 13 | 80 NBR B241 | 24019448 | ○ |
| 640 | 704 | 25 | 672 | 650 | 13 | 80 NBR B241 | 24079885 | ○ |
| 660 | 704 | 20 | 682 | 667 | 13 | 80 NBR B241 | 24079888 | ○ |
| 660,4 | 711,2 | 25,4 | 685,8 | 668,4 | 13 | 80 NBR B241 | 24019449 | ○ |
| 670 | 734 | 25 | 702 | 680 | 13 | 80 NBR B241 | 24019450 | ○ |
| 680 | 730 | 20 | 705 | 688 | 13 | 80 FKM K670 | 24335413 | ○ |
| 680 | 730 | 20 | 705 | 688 | 13 | 80 NBR B241 | 24056485 | ○ |
| 685 | 737 | 22 | 711 | 693 | 13 | 80 NBR B241 | 24288861 | ○ |
| 690 | 740 | 22 | 715 | 698 | 13 | 80 NBR B241 | 24109964 | ○ |
| 690 | 754 | 25 | 722 | 700 | 13 | 80 NBR B241 | 24060652 | ○ |
| 698,5 | 749,3 | 22,2 | 723,9 | 706,5 | 13 | 80 NBR B241 | 24019451 | ○ |
| 700 | 764 | 25 | 732 | 710 | 13 | 80 NBR B241 | 24086435 | ○ |
| 710 | 760 | 20 | 735 | 718 | 13 | 80 NBR B241 | 24080021 | ○ |
| 730 | 770 | 20 | 750 | 737 | 13 | 80 NBR B241 | 24214616 | ○ |
| 730 | 794 | 25 | 762 | 740 | 13 | 80 NBR B241 | 24019452 | ○ |
| 735 | 799 | 25 | 767 | 745 | 13 | 80 NBR B241 | 24019453 | ○ |
| 750 | 810 | 25 | 780 | 760 | 13 | 80 NBR B241 | 24058322 | ○ |
| 760 | 800 | 20 | 780 | 767 | 13 | 80 NBR B241 | 24114592 | ○ |
| 760 | 804 | 20 | 782 | 767 | 13 | 80 NBR B241 | 24027238 | ○ |
| 760 | 820 | 25 | 790 | 770 | 13 | 80 NBR B241 | 24257072 | ○ |
| 770 | 834 | 25 | 802 | 780 | 13 | 80 NBR B241 | 24019454 | ○ |
| 776 | 820 | 20 | 798 | 783 | 13 | 80 FKM K670 | 24335414 | ○ |
| 780 | 844 | 25 | 812 | 790 | 13 | 80 NBR B241 | 24030498 | ○ |
| 799 | 860 | 26 | 829,5 | 809 | 13 | 80 NBR B241 | 24023846 | ○ |
| 800 | 864 | 25 | 832 | 810 | 13 | 80 NBR B241 | 24019456 | ○ |
| 805 | 869 | 25 | 837 | 815 | 16 | 80 NBR B241 | 24019457 | ○ |
| 830 | 894 | 25 | 862 | 840 | 16 | 80 NBR B241 | 24130473 | ○ |
| 835 | 899 | 25 | 867 | 845 | 16 | 80 NBR B241 | 24019458 | ○ |
| 840 | 904 | 25 | 872 | 850 | 16 | 80 NBR B241 | 24078229 | ○ |
| 860 | 920 | 25 | 890 | 870 | 16 | 80 NBR B241 | 24130477 | ○ |
| 860 | 924 | 25 | 892 | 870 | 16 | 80 NBR B241 | 24063681 | ○ |
| 880 | 940 | 30 | 910 | 890 | 16 | 80 NBR B241 | 24209239 | ○ |
| 880 | 944 | 25 | 912 | 890 | 16 | 80 NBR B241 | 24019459 | ○ |
| 890 | 954 | 25 | 922 | 900 | 16 | 80 NBR B241 | 24023847 | ○ |
| 900 | 960 | 27 | 930 | 910 | 16 | 80 NBR B241 | 24177298 | ○ |
| 910 | 974 | 25 | 942 | 920 | 16 | 80 NBR B241 | 24019460 | ○ |

● Поставляется со склада ○ По запросу: Оснастка имеется, короткий срок поставки



SIMM_RU.indb 182 27.05.2011 13:41:50

| d | D | L | $D_1$ | $D_2$ | C | Материал | Артикул N° | |
|---|---|---|---|---|---|---|---|---|
| 930 | 994 | 25 | 962 | 940 | 16 | 80 NBR B241 | 24027236 | ○ |
| 950 | 1014 | 25 | 982 | 960 | 16 | 80 NBR B241 | 24266520 | ○ |
| 955 | 1019 | 25 | 987 | 965 | 16 | 80 NBR B241 | 24300376 | ○ |
| 970 | 1034 | 25 | 1002 | 980 | 16 | 80 NBR B241 | 24019462 | ○ |
| 1000 | 1060 | 30 | 1030 | 1010 | 16 | 80 NBR B241 | 24209243 | ○ |
| 1000 | 1064 | 25 | 1032 | 1010 | 16 | 80 NBR B241 | 24109960 | ○ |
| 1020 | 1084 | 25 | 1052 | 1030 | 16 | 80 NBR B241 | 24019464 | ○ |
| 1060 | 1124 | 25 | 1092 | 1070 | 16 | 80 NBR B241 | 24121892 | ○ |
| 1110 | 1174 | 25 | 1142 | 1120 | 16 | 80 NBR B241 | 24060654 | ○ |
| 1130 | 1194 | 25 | 1162 | 1140 | 16 | 80 NBR B241 | 24065116 | ○ |
| 1175 | 1239 | 25 | 1207 | 1185 | 16 | 80 NBR B241 | 524751 | ○ |
| 1200 | 1264 | 25 | 1232 | 1210 | 16 | 80 NBR B241 | 24027475 | ○ |
| 1435 | 1499 | 25 | 1467 | 1445 | 20 | 80 NBR B241 | 24121165 | ○ |
| 1480 | 1544 | 25 | 1512 | 1490 | 20 | 80 NBR B241 | 24052248 | ○ |

● Поставляется со склада ○ По запросу: Оснастка имеется, короткий срок поставки



SIMM_RU.indb 183 27.05.2011 13:41:50

# Simmering Radiamatic® R 36

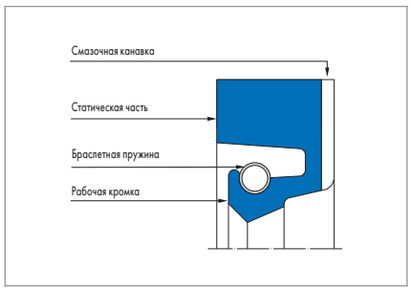


## Описание продукта

Радиальное уплотнение с армированной тканью неподвижной частью, которая прочно соединена с рабочей кромкой из эластомера. Рабочая кромка дополнительно подпружинена винтовой пружиной растяжения.

## Преимущества продукта

Уплотняющее кольцо, которое при достаточном смазывании уплотняемой средой используется при вращении вала, преимущественно в прокатных станах и высокомощных приводах в тяжелом машиностроении.

- Особо прочная неподвижная часть
- Стойкая радиальная запрессовка
- Высокая износостойкость
- При особых конструкциях, например, с металлической опорой рабочей кромки, возможны более высокие давления
- При повышенном давлении уплотнения должны быть цельными
- Для открытых уплотнений имеются чертежи опорных колец, а также руководство по монтажу.

## Область применения

- Судостроение
- Гидротехника
- Прокатные станы
- Ветросиловые установки

## Материал

| Рабочая кромка | Статическая часть | Браслетная пружина |
|---|---|---|
| 80 NBR B241 | Пропитанная х/б ткань B248 | St 1.4571 |
| 80 FKM K670 | Пропитанная арамидная ткань C2 K670 | St 1.4571 |
| 75 HNBR U467 | Пропитанная арамидная ткань C2 U464 | St 1.4571 |

## Рабочий диапазон

| | |
|---|---|
| **Давление p** | 0,05 МПа |
| **Скорость перемещения v** | 25* м/с |

* для 80 NBR B241скорость перемещения: 20 м/с.

| Среда/ Температура | 75 HNBR U467 | 80 FKM K670 | 80 NBR B241 |
|---|---|---|---|
| Минеральные масла | −20 °C ... +140 °C | −10 °C ... +180 °C | −30 °C ... +100 °C |
| Вода | +5 °C ... +100 °C | +5 °C ... +80 °C | +5 °C ... +100 °C |
| Минеральные консист. смазки | −20 °C ... +140 °C | −10 °C ... +180 °C | −30 °C ... +100 °C |
| Масляная эмульсия | по запросу | по запросу | по запросу |

Иные среды по запросу. Рабочие параметры приведены для ориентира, не используйте сразу все параметры.

## Рекомендации по проектированию

Соблюдайте наши общие рекомендации по проектированию, приведенные в ➔ Техническом руководстве.

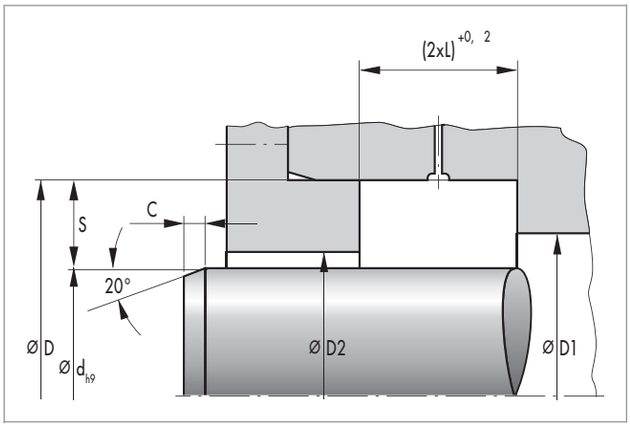


### Качество поверхностей

| Глубина шероховатости | $R_a$ | $R_{max}$ |
|---|---|---|
| Контртело | ≤0,6 мкм | ≤ 2,5 мкм |
| Монтажное пространство | ≤4,0 мкм | ≤ 15,0 мкм |

Рабочую поверхность рекомендуется обрабатывать врезным шлифованием, т.е. без подачи. Поверхность должна иметь твёрдость 60 HRC (глубина закалки мин. 0,5 мм). При росте окружной скорости рабочая поверхность будет снижать свою шероховатость $R_a$. С точки зрения образования достаточной смазочной плёнки, поверхность не должна быть слишком гладкой. Ориентировочное значение: $R_{a\ min}$ = 0,1 мкм. Несущая часть $M_r$ от 50% до макс. 90% при глубине микропрофиля c = Rz/2 и базовой линии C ref = 0%. Абразивные поверхности, бороздки, царапины и ямки недопустимы.

### Допуски

| Ном.-Ø d | D | d |
|---|---|---|
| ≤500 мм | H8 | H9 |
| > 500 мм | +0,0004 · D | H9 |


© Freudenberg Simrit GmbH & Co. KG | Каталог Уплотнения Simmering и вращающиеся уплотнения 2011

SIMM_RU.indb 184 27.05.2011 13:41:52

### Суммарный эксцентриситет

Допустимый суммарный эксцентриситет (статический и динамический) между валом и корпусом зависит от профиля уплотнения и окружной скорости. В случае необходимости мы сообщим вам ориентировочные значения.

## Монтаж и установка

Для Simmerring Radiamatic R 36 необходимо доступное по оси монтажное пространство, так как кольцо не должно сильно растягиваться. Уплотнения Simmerring Radiamatic R 36 поставляются с запасом по высоте уплотнения. Для надёжной работы их необходимо запрессовать по оси до размера „L". Необходимо открытое монтажное пространство с уплотнительной крышкой и натяжными болтами. Для запрессовки потребуется определенное деформационное усилие. Крышка и натяжные болты имеют соответствующее исполнение. Запрашивайте у нас установочные параметры.

### Монтажные фаски

См. размер "C" в номенклатурном перечне.

### Рекомендации по монтажным пространствам для новых конструкций

| d | S (профиль) | L |
|---|---|---|
| > 100 мм | 20 мм | 16 мм |
| > 250 мм | 22 мм | 20 мм |
| <450 мм | 25 мм | 22 мм |
| > 750 мм | 32 мм | 25 мм |



SIMM_RU.indb 185 27.05.2011 13:41:52

## Номенклатурный перечень

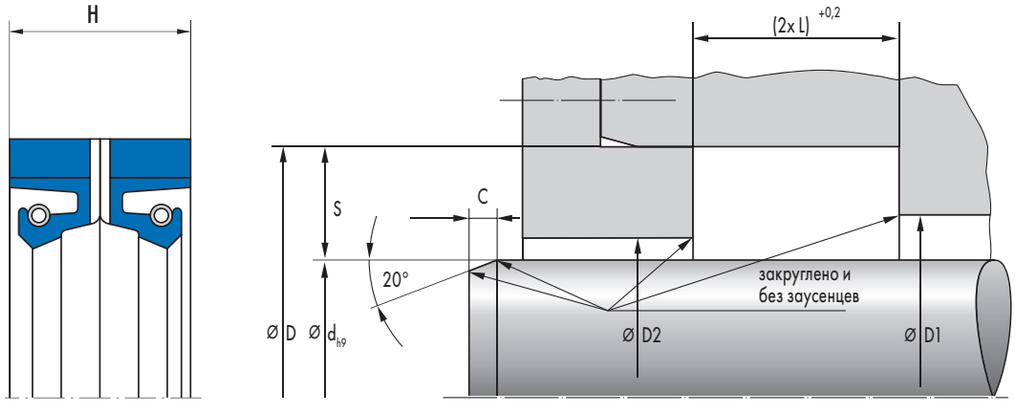


| d | D | L | $D_1$ | $D_2$ | C | Материал | Артикул N° | |
|---|---|---|---|---|---|---|---|---|
| 200 | 240 | 16 | 220 | 207 | 8 | 80 NBR B241 | 24292849 | ○ |
| 220 | 260 | 16 | 240 | 227 | 10 | 80 NBR B241 | 24145056 | ○ |
| 260 | 290 | 16 | 275 | 265 | 10 | 80 NBR B241 | 24019466 | ○ |
| 275 | 319,5 | 19 | 297,25 | 282 | 10 | 80 NBR B241 | 24120742 | ○ |
| 280 | 320 | 16 | 300 | 287 | 10 | 80 NBR B241 | 24119507 | ○ |
| 320 | 355 | 16 | 337,5 | 325 | 10 | 80 NBR B241 | 24019468 | ○ |
| 330 | 374 | 20 | 352 | 337 | 10 | 80 NBR B241 | 24088367 | ○ |
| 335 | 375 | 15 | 355 | 342 | 10 | 80 NBR B241 | 24060450 | ○ |
| 350 | 394 | 20 | 372 | 357 | 10 | 80 NBR B241 | 24099447 | ○ |
| 380 | 424 | 20 | 402 | 387 | 10 | 80 NBR B241 | 24019469 | ○ |
| 400 | 440 | 21,9 | 420 | 407 | 10 | 80 NBR B241 | 24136768 | ○ |
| 400 | 450 | 22 | 425 | 408 | 10 | 80 NBR B241 | 24054744 | ○ |
| 400,1 | 438,2 | 19,1 | 419,15 | 405,1 | 10 | 80 NBR B241 | 24019470 | ○ |
| 430 | 480 | 22 | 455 | 438 | 10 | 80 NBR B241 | 24019471 | ○ |
| 445 | 495 | 22 | 470 | 453 | 10 | 80 NBR B241 | 24019472 | ○ |
| 460 | 510 | 22 | 485 | 468 | 10 | 80 NBR B241 | 24019473 | ○ |
| 470 | 520 | 22 | 495 | 478 | 10 | 80 NBR B241 | 24019474 | ○ |
| 515 | 565 | 22 | 540 | 523 | 13 | 80 NBR B241 | 24019475 | ○ |
| 570 | 620 | 22 | 595 | 578 | 13 | 80 NBR B241 | 24054745 | ○ |
| 592 | 642 | 22 | 617 | 600 | 13 | 80 NBR B241 | 24019476 | ○ |
| 610 | 660 | 22 | 635 | 618 | 13 | 80 NBR B241 | 24077194 | ○ |
| 625 | 689 | 25 | 657 | 635 | 13 | 80 NBR B241 | 24054746 | ○ |
| 650 | 700 | 22 | 675 | 658 | 13 | 80 NBR B241 | 24019477 | ○ |
| 650 | 714 | 25 | 682 | 660 | 13 | 80 NBR B241 | 24019478 | ○ |
| 676 | 740 | 25 | 708 | 686 | 13 | 80 NBR B241 | 24019480 | ○ |
| 710 | 760 | 25 | 735 | 718 | 13 | 80 NBR B241 | 24019481 | ○ |
| 710 | 774 | 25 | 742 | 720 | 13 | 80 NBR B241 | 24095916 | ○ |
| 735 | 799 | 25 | 767 | 745 | 13 | 80 NBR B241 | 24075431 | ○ |
| 820 | 884 | 28 | 852 | 830 | 16 | 80 NBR B241 | 24019482 | ○ |
| 830 | 894 | 28 | 862 | 840 | 16 | 80 NBR B241 | 24019483 | ○ |
| 835 | 894 | 28 | 864,5 | 845 | 16 | 80 NBR B241 | 24340276 | ○ |
| 840 | 904 | 28 | 872 | 850 | 16 | 80 NBR B241 | 24056636 | ○ |
| 850 | 910 | 25 | 880 | 860 | 16 | 80 NBR B241 | 24019484 | ○ |
| 1020 | 1084 | 25 | 1052 | 1030 | 16 | 80 NBR B241 | 24059867 | ○ |
| 1100 | 1160 | 25 | 1130 | 1110 | 16 | 80 NBR B241 | 24019487 | ○ |

● Поставляется со склада ○ По запросу: Оснастка имеется, короткий срок поставки



SIMM_RU.indb 186 27.05.2011 13:41:53

# Simmerring Radiamatic® R 37

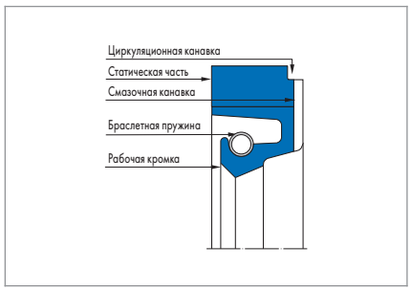


## Описание продуктов

Simmerring с армированной тканью статической частью, которая прочно соединена с рабочей кромкой из эластомера. Рабочая кромка дополнительно поджата винтовой пружиной растяжения.

## Преимущества продукта

Уплотняющее кольцо, которое при достаточном смазывании уплотняемой средой, используется для уплотнения выводов вала, преимущественно в прокатных станах и высокомощных приводах в тяжелом машиностроении;

- Особо прочная статическая часть
- Стойкая радиальная запрессовка
- Высокая износостойкость

## Область применения

- Судостроение
- Гидротехника
- Прокатные станы
- Ветросиловые установки

## Материал

| Рабочая кромка | Статическая часть | Браслетная пружина |
|---|---|---|
| 80 NBR B241 | Пропитанная х/б ткань B248 | St 1.4571 |
| 80 FKM K670 | Пропитанная арамидная ткань C2 K670 | St 1.4571 |
| 75 HNBR U467 | Пропитанная арамидная ткань C2 U464 | St 1.4571 |

## Рабочий диапазон

| | |
|---|---|
| **Давление p** | 0,05 МПа |
| **Скорость перемещения v** | 25* м/с |

* для 80 NBR B241скорость перемещения: 20 м/с.

| Среда/ Температура | 75 HNBR U467 | 80 FKM K670 | 80 NBR B241 |
|---|---|---|---|
| Минеральные масла | −20 °C ... +140 °C | −10 °C ... +180 °C | −30 °C ...+100 °C |
| Вода | +5 °C ... +100 °C | +5 °C ... +80 °C | +5 °C ...+100 °C |
| Минеральные консист. смазки | −20 °C ... +140 °C | −10 °C ... +180 °C | −30 °C ... +100 °C |
| Масляная эмульсия | По заказу | По заказу | По заказу |

Иные среды по заказу. Рабочие параметры приведены для ориентира, не используйте все параметры одновременно.

## Рекомендации по проектированию

Соблюдайте наши общие рекомендации по проектированию, приведенные в ➔ Техническом руководстве.

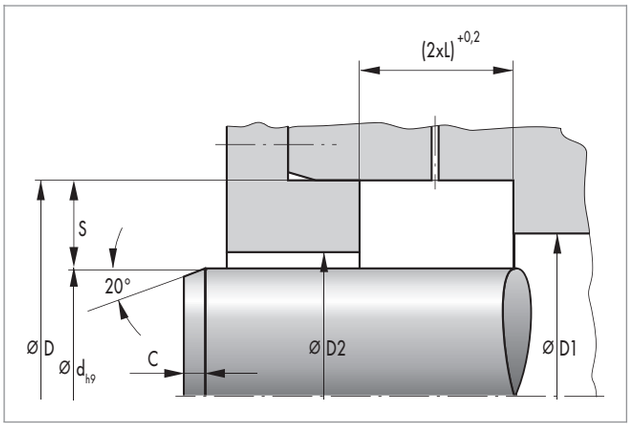


### Качество поверхностей

| Глубина шероховатости | $R_a$ | $R_{max}$ |
|---|---|---|
| Контртело | ≤0,6 мкм | ≤ 2,5 мкм |
| Монтажное пространство | ≤ 4,0 мкм | ≤ 15,0 мкм |

Рабочую поверхность рекомендуется обрабатывать врезным шлифованием, т.е. без подачи. Поверхность должна иметь твёрдость 60 HRC (глубина закалки мин. 0,5 мм). При росте окружной скорости рабочая поверхность будет снижать свою шероховатость $R_a$. С точки зрения образования достаточной смазочной плёнки, поверхность не должна быть слишком гладкой. Ориентировочное значение: $R_{a\ min}$ = 0,1 мкм. Несущая часть $M_r$ от 50% до макс. 90% при глубине микропрофиля c = Rz/2 и базовой линии C ref = 0%. Абразивные поверхности, бороздки, царапины и ямки недопустимы.

### Допуски

| Ном.-Ø d | D | d |
|---|---|---|
| ≤ 500 мм | H8 | H9 |
| > 500 мм | +0,0004 · D | H9 |

### Суммарный эксцентриситет

Допустимый суммарный эксцентриситет (статический и динамический) между валом и корпусом зависит от профиля уплотнения и окружной скорости. В случае необходимости мы сообщим вам ориентировочные значения.



SIMM_RU.indb 187 27.05.2011 13:41:55

## Монтаж и установка

Для Simmerring Radiamatic R 37 необходимо доступное по оси монтажное пространство, так как кольцо не должно сильно растягиваться. Уплотнения Simmerring Radiamatic R 37 поставляются с запасом по высоте уплотнения. Для надёжной работы их необходимо запрессовать по оси до размера „L". Необходимо открытое монтажное пространство с уплотнительной крышкой и натяжными болтами. Для запрессовки потребуется определенное деформационное усилие. Крышка и натяжные болты имеют соответствующее исполнение. Запрашивайте у нас установочные параметры.

### Монтажные фаски

См. размер "C" в номенклатурном перечне.

### Рекомендации по монтажным пространствам для новых конструкций

| d | S (профиль) | L |
|---|---|---|
| > 100 мм | 20 мм | 16 мм |
| > 250 мм | 22 мм | 20 мм |
| <450 мм | 25 мм | 22 мм |
| > 750 мм | 32 мм | 25 мм |


© Freudenberg Simrit GmbH & Co. KG | Каталог Уплотнения Simmerring и вращающиеся уплотнения 2011

SIMM_RU.indb 188 27.05.2011 13:41:56

## Номенклатурный перечень

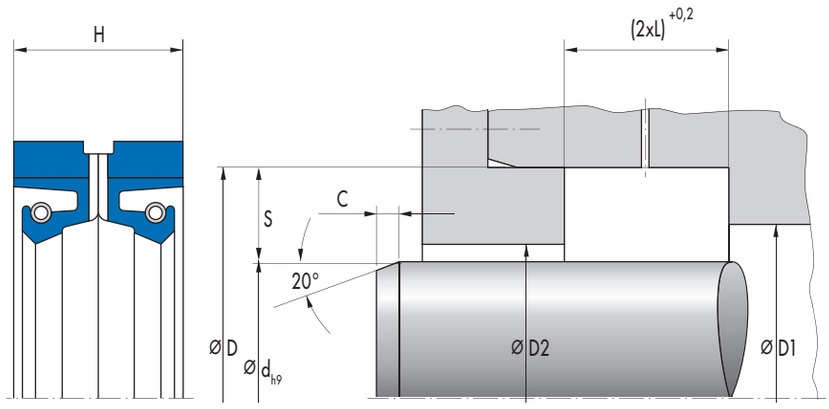


| d | D | L | $D_1$ | $D_2$ | C | Материал | Артикул N° | |
|---|---|---|---|---|---|---|---|---|
| 101,6 | 133,3 | 11,9 | 117,45 | 106,6 | 8 | 80 NBR B241 | 24019488 | ○ |
| 127 | 158,8 | 12,3 | 142,9 | 134 | 8 | 80 NBR B241 | 24084424 | ○ |
| 127 | 158,8 | 12,5 | 142,9 | 134 | 8 | 80 FKM K670 | 24316571 | ○ |
| 132,5 | 172,5 | 16 | 152,5 | 139,5 | 8 | 80 NBR B241 | 24102306 | ○ |
| 133 | 165 | 12,5 | 149 | 138 | 8 | 80 NBR B241 | 24029891 | ○ |
| 160 | 190 | 14,3 | 175 | 165 | 10 | 80 NBR B241 | 24233697 | ○ |
| 160 | 200 | 18 | 180 | 167 | 10 | 80 NBR B241 | 24019489 | ○ |
| 170 | 200 | 13 | 185 | 175 | 10 | 80 NBR B241 | 24039649 | ○ |
| 170 | 210 | 18 | 190 | 177 | 10 | 80 NBR B241 | 24128280 | ○ |
| 175 | 205 | 14,5 | 190 | 180 | 10 | 80 NBR B241 | 24242046 | ○ |
| 180 | 210 | 14 | 195 | 185 | 10 | 80 NBR B241 | 24051648 | ○ |
| 185 | 225 | 16 | 205 | 192 | 10 | 80 FKM K670 | 24264958 | ○ |
| 195 | 225 | 14,5 | 210 | 200 | 10 | 80 NBR B241 | 24242055 | ○ |
| 200 | 230 | 14 | 215 | 205 | 10 | 80 FKM K670 | 24292790 | ○ |
| 200 | 230 | 14 | 215 | 205 | 10 | 80 NBR B241 | 24051248 | ○ |
| 220 | 260 | 16 | 240 | 227 | 10 | 80 NBR B241 | 24035849 | ○ |
| 230 | 260 | 16 | 245 | 235 | 10 | 80 NBR B241 | 24234870 | ○ |
| 230 | 270 | 16 | 250 | 237 | 10 | 80 NBR B241 | 24181867 | ○ |
| 230 | 280 | 22,5 | 255 | 238 | 10 | 80 NBR B241 | 24019490 | ○ |
| 235 | 265 | 15 | 250 | 240 | 10 | 80 NBR B241 | 24339504 | ○ |
| 245 | 285 | 16 | 265 | 252 | 10 | 80 NBR B241 | 24352034 | ○ |
| 250 | 280 | 16 | 265 | 255 | 10 | 80 NBR B241 | 24051548 | ○ |
| 250 | 290 | 16 | 270 | 257 | 10 | 80 NBR B241 | 24035749 | ○ |
| 260 | 300 | 14 | 280 | 267 | 10 | 80 NBR B241 | 24051348 | ○ |
| 270 | 310 | 18 | 290 | 277 | 10 | 80 NBR B241 | 24030228 | ○ |
| 275 | 315 | 18 | 295 | 282 | 10 | 80 NBR B241 | 24142291 | ○ |
| 290 | 334 | 20 | 312 | 297 | 10 | 80 NBR B241 | 24052348 | ○ |
| 292,1 | 330,2 | 19,4 | 312,65 | 299,1 | 10 | 80 NBR B241 | 24180004 | ○ |
| 300 | 340 | 16 | 320 | 307 | 10 | 80 NBR B241 | 24230747 | ○ |
| 300 | 344 | 20 | 322 | 307 | 10 | 80 NBR B241 | 24055100 | ○ |
| 320 | 360 | 17,7 | 340 | 327 | 10 | 80 NBR B241 | 24141749 | ○ |
| 320 | 364 | 20 | 342 | 327 | 10 | 80 NBR B241 | 24237636 | ○ |
| 325 | 375 | 22,5 | 350 | 333 | 10 | 80 NBR B241 | 24019493 | ○ |
| 330 | 374 | 20 | 352 | 337 | 10 | 80 NBR B241 | 24143075 | ○ |
| 330,2 | 368,3 | 22,2 | 349,25 | 337,2 | 10 | 80 NBR B241 | 24170623 | ○ |
| 345 | 389 | 20 | 367 | 352 | 10 | 80 NBR B241 | 24143071 | ○ |
| 350 | 394 | 20 | 372 | 357 | 10 | 80 NBR B241 | 24264183 | ○ |
| 350 | 394 | 20 | 372 | 357 | 10 | 80 FKM K670 | 24292794 | ○ |
| 360 | 404 | 20 | 382 | 367 | 10 | 80 NBR B241 | 24090860 | ○ |
| 370 | 414 | 20 | 392 | 377 | 10 | 80 NBR B241 | 24183874 | ○ |
| 370 | 414 | 20 | 392 | 377 | 10 | 80 FKM K670 | 24302799 | ○ |
| 380 | 424 | 20 | 402 | 387 | 10 | 80 NBR B241 | 24143083 | ○ |
| 387 | 431 | 22 | 409 | 394 | 10 | 80 NBR B241 | 24019494 | ○ |
| 395 | 439 | 22 | 417 | 402 | 10 | 80 NBR B241 | 24030420 | ○ |
| 400 | 444 | 20 | 422 | 407 | 10 | 80 NBR B241 | 24090862 | ○ |
| 400 | 450 | 22 | 425 | 408 | 10 | 80 NBR B241 | 24085941 | ○ |
| 430 | 480 | 22 | 455 | 438 | 10 | 80 NBR B241 | 24019497 | ○ |

● Поставляется со склада ○ По запросу: Оснастка имеется, короткий срок поставки



SIMM_RU.indb 189 27.05.2011 13:41:57

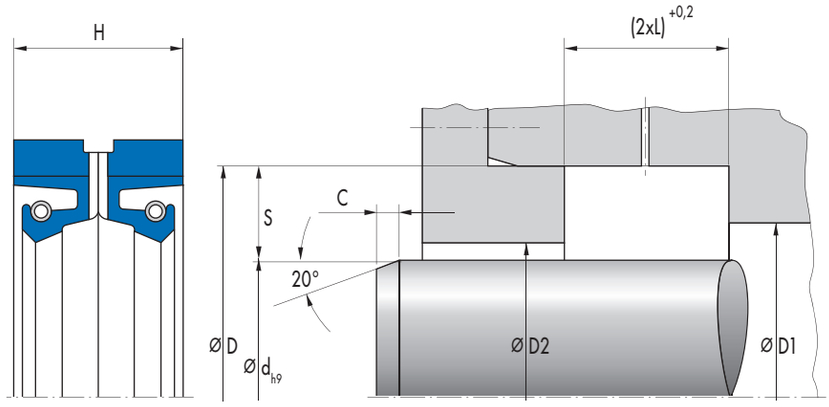


| d | D | L | $D_1$ | $D_2$ | C | Материал | Артикул N° | |
|---|---|---|---|---|---|---|---|---|
| 435 | 485 | 22 | 460 | 443 | 10 | 80 NBR B241 | 24080564 | ○ |
| 440 | 490 | 28 | 465 | 448 | 10 | 80 NBR B241 | 24080542 | ○ |
| 445 | 485 | 18 | 465 | 452 | 10 | 80 NBR B241 | 24316607 | ○ |
| 446 | 486 | 16 | 466 | 453 | 10 | 80 NBR B241 | 24055680 | ○ |
| 454 | 504,8 | 21 | 479,4 | 462 | 10 | 80 NBR B241 | 24023848 | ○ |
| 455 | 505 | 25 | 480 | 463 | 10 | 80 NBR B241 | 24019499 | ○ |
| 470 | 520 | 22 | 495 | 478 | 10 | 80 NBR B241 | 24030349 | ○ |
| 480 | 530 | 22 | 505 | 488 | 10 | 80 NBR B241 | 24346715 | ○ |
| 480 | 530 | 25 | 505 | 488 | 10 | 80 NBR B241 | 24019500 | ○ |
| 500 | 545 | 20 | 522,5 | 507 | 10 | 80 NBR B241 | 24073136 | ○ |
| 500 | 550 | 22 | 525 | 508 | 10 | 80 FKM K670 | 24351569 | ○ |
| 500 | 550 | 22 | 525 | 508 | 10 | 80 NBR B241 | 24029886 | ○ |
| 530 | 580 | 22 | 555 | 538 | 13 | 80 FKM K670 | 24330883 | ○ |
| 530 | 580 | 22 | 555 | 538 | 13 | 80 NBR B241 | 24079020 | ○ |
| 535 | 585 | 22 | 560 | 543 | 13 | 80 NBR B241 | 24377408 | ○ |
| 540 | 590 | 22 | 565 | 548 | 13 | 80 NBR B241 | 24027244 | ○ |
| 540 | 590 | 25 | 565 | 548 | 13 | 80 NBR B241 | 24019502 | ○ |
| 560 | 604 | 20 | 582 | 567 | 13 | 80 NBR B241 | 24019503 | ○ |
| 560 | 610 | 22 | 585 | 568 | 13 | 80 FKM K670 | 24142097 | ○ |
| 565 | 615 | 22 | 590 | 573 | 13 | 80 NBR B241 | 24377407 | ○ |
| 580 | 630 | 22 | 605 | 588 | 13 | 80 NBR B241 | 24241448 | ○ |
| 590 | 640 | 22 | 615 | 598 | 13 | 80 NBR B241 | 24029885 | ○ |
| 596 | 652 | 29,5 | 624 | 606 | 13 | 80 NBR B241 | 24030419 | ○ |
| 600 | 650 | 22 | 625 | 608 | 13 | 80 NBR B241 | 24092311 | ○ |
| 609,6 | 660,4 | 22 | 635 | 617,6 | 13 | 80 NBR B241 | 24183145 | ○ |
| 616 | 666,8 | 22 | 641,4 | 624 | 13 | 80 NBR B241 | 24296689 | ○ |
| 620 | 684 | 25 | 652 | 630 | 13 | 80 NBR B241 | 24173794 | ○ |
| 640 | 684 | 20 | 662 | 647 | 13 | 80 NBR B241 | 24019505 | ○ |
| 650 | 714 | 25 | 682 | 660 | 13 | 80 NBR B241 | 24019506 | ○ |
| 660 | 700 | 18 | 680 | 667 | 13 | 80 NBR B241 | 24147946 | ○ |
| 670 | 714 | 22 | 692 | 677 | 13 | 80 NBR B241 | 24019507 | ○ |
| 680 | 730 | 22 | 705 | 688 | 13 | 80 NBR B241 | 24143002 | ○ |
| 685,8 | 749,3 | 25 | 717,55 | 695,8 | 13 | 80 NBR B241 | 24179979 | ○ |
| 700 | 750 | 25 | 725 | 708 | 13 | 80 NBR B241 | 24144899 | ○ |
| 710 | 760 | 25 | 735 | 718 | 13 | 80 NBR B241 | 24030492 | ○ |
| 710 | 774 | 25 | 742 | 720 | 13 | 80 NBR B241 | 24138786 | ○ |
| 720 | 780 | 25 | 750 | 730 | 13 | 80 NBR B241 | 24138770 | ○ |
| 720 | 780 | 25 | 750 | 730 | 13 | 80 FKM K670 | 24335751 | ○ |
| 735 | 799 | 25 | 767 | 745 | 13 | 80 FKM K670 | 24335411 | ○ |
| 750 | 814 | 25 | 782 | 760 | 13 | 80 NBR B241 | 24239267 | ○ |
| 750 | 814 | 28 | 782 | 760 | 13 | 80 NBR B241 | 24019508 | ○ |
| 760 | 804 | 20 | 782 | 767 | 13 | 80 NBR B241 | 24092067 | ○ |
| 775 | 839 | 25 | 807 | 785 | 13 | 80 NBR B241 | 24078227 | ○ |
| 780 | 820 | 17,7 | 800 | 787 | 13 | 80 NBR B241 | 24141753 | ○ |
| 780 | 844 | 25 | 812 | 790 | 13 | 80 NBR B241 | 24102054 | ○ |
| 800 | 864 | 25 | 832 | 810 | 13 | 80 NBR B241 | 24139749 | ○ |
| 810 | 874 | 25 | 842 | 820 | 16 | 80 NBR B241 | 24019509 | ○ |

● Поставляется со склада ○ По запросу: Оснастка имеется, короткий срок поставки


© Freudenberg Simrit GmbH & Co. KG | Каталог Уплотнения Simmerring и вращающиеся уплотнения 2011

SIMM_RU.indb 190 27.05.2011 13:41:58

| d | D | L | $D_1$ | $D_2$ | C | Материал | Артикул N° | |
|---|---|---|---|---|---|---|---|---|
| 820 | 870 | 25 | 845 | 828 | 16 | 80 NBR B241 | 24138778 | ○ |
| 860 | 920 | 22 | 890 | 870 | 16 | 80 FKM K670 | 24260998 | ○ |
| 860 | 920 | 22 | 890 | 870 | 16 | 80 NBR B241 | 24019510 | ○ |
| 870 | 930 | 27 | 900 | 880 | 16 | 80 NBR B241 | 24077687 | ○ |
| 870 | 934 | 25 | 902 | 880 | 16 | 80 NBR B241 | 24030422 | ○ |
| 880 | 944 | 25 | 912 | 890 | 16 | 80 NBR B241 | 24039949 | ○ |
| 970 | 1030 | 21,5 | 1000 | 980 | 16 | 80 NBR B241 | 24019511 | ○ |
| 985 | 1045 | 24,5 | 1015 | 995 | 16 | 80 NBR B241 | 24066979 | ○ |
| 1080 | 1140 | 25 | 1110 | 1090 | 16 | 80 FKM K670 | 24335407 | ○ |
| 1220 | 1284 | 25 | 1252 | 1230 | 20 | 80 NBR B241 | 24060650 | ○ |
| 1250 | 1314 | 25 | 1282 | 1260 | 20 | 80 FKM K670 | 24215196 | ○ |
| 1250 | 1314 | 25 | 1282 | 1260 | 20 | 80 NBR B241 | 24090489 | ○ |
| 1330 | 1394 | 25 | 1362 | 1340 | 20 | 80 NBR B241 | 24290261 | ○ |
| 1608,5 | 1670 | 20 | 1639,25 | 1618,5 | 20 | 80 NBR B241 | 24055983 | ○ |
| 1610 | 1670 | 20 | 1640 | 1620 | 20 | 80 NBR B241 | 24027477 | ○ |
| 1740 | 1800 | 20 | 1770 | 1750 | 20 | 80 NBR B241 | 24055944 | ○ |

● Поставляется со склада ○ По запросу: Оснастка имеется, короткий срок поставки



SIMM_RU.indb 191 27.05.2011 13:41:58

# Simmering Radiamatic® R 58

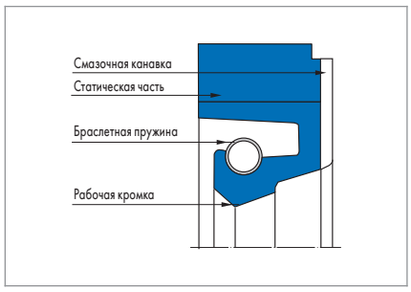


## Описание продукта

Simmerring с армированной тканью статической частью, которая прочно соединена с рабочей кромкой из эластомера. Рабочая кромка дополнительно подгружена винтовой пружиной растяжения.

## Преимущества продукта

Уплотнение имеет циркуляционную канавку по внешнему периметру для обеспечения дополнительной смазкой извне. Simmerring Radiamatic R58 специально разработано для требований подшипников прокатных станов, смазываемых консистентной смазкой.

- Особо прочная статическая часть
- Стойкая радиальная запрессовка
- Высокая износостойкость

## Область применения

- Прокатные станы

## Материал

| Рабочая кромка | Статическая часть | Браслетная пружина |
|---|---|---|
| 80 NBR B241 | Пропитанная х/б ткань B4 B248 | St 1.4571 |

Другие материалы по заказу.

## Рабочий диапазон

| | |
|---|---|
| **Давление p** | 0,05 МПа |
| **Скорость перемещения v** | 15 м/с |

| Среда/ Температура | 80 NBR B241 |
|---|---|
| Минеральные масла | −30 °C ... +100 °C |
| Вода | +5 °C ...+100 °C |
| Минеральные консист. смазки | −30 °C ... +100 °C |
| Масляная эмульсия | по запросу |

Иные среды по заказу. Рабочие параметры приведены для ориентира, не используйте все параметры одновременно.

## Рекомендации по проектированию

Соблюдайте наши общие рекомендации по проектированию, приведенные в ➔ Техническом руководстве.

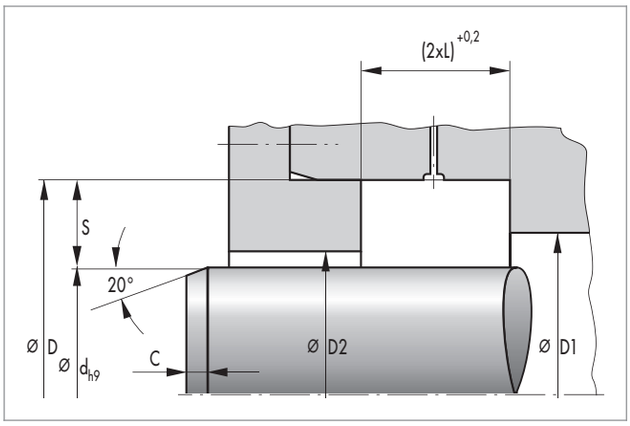


### Качество поверхностей

| Глубина шероховатости | $R_a$ | $R_{max}$ |
|---|---|---|
| Контртело | ≤0,6 мкм | ≤ 2,5 мкм |
| Монтажное пространство | ≤ 4,0 мкм | ≤ 15,0 мкм |

Рабочую поверхность рекомендуется обрабатывать врезным шлифованием, т.е. без подачи. Поверхность должна иметь твёрдость 60 HRC (глубина закалки мин. 0,5 мм). При росте окружной скорости рабочая поверхность будет снижать свою шероховатость $R_a$. С точки зрения образования достаточной смазочной плёнки, поверхность не должна быть слишком гладкой. Ориентировочное значение: $R_{a\ min}$ = 0,1 мкм. Несущая часть $M_r$ от 50% до макс. 90% при глубине микропрофиля c = Rz/2 и базовой линии C ref = 0%. Абразивные поверхности, бороздки, царапины и ямки недопустимы.

### Допуски

| Ном.-Ø D | d | d |
|---|---|---|
| >500 мм | H8 | H9 |
| ≤500 мм | +0,0004 · D | H9 |

### Суммарный эксцентриситет

Допустимый суммарный эксцентриситет (статический и динамический) между валом и корпусом зависит от профиля уплотнения и окружной скорости. В случае необходимости мы сообщим вам ориентировочные значения.


© Freudenberg Simrit GmbH & Co. KG | Каталог Уплотнения Simmering и вращающиеся уплотнения 2011

SIMM_RU.indb 192 27.05.2011 13:42:01

## Монтаж и установка

Для Simmerring Radiamatic R 58 необходимо доступное по оси монтажное пространство, так как кольцо не должно сильно растягиваться. Уплотнения Simmerring Radiamatic R 58 поставляются с запасом по высоте уплотнения. Для надёжной работы их необходимо запрессовать по оси до размера „L". Необходимо открытое монтажное пространство с уплотнительной крышкой и натяжными болтами. Для запрессовки потребуется определенное деформационное усилие. Крышка и натяжные болты имеют соответствующее исполнение. Запрашивайте у нас установочные параметры.

### Монтажные фаски

См. размер "C" в номенклатурном перечне.

### Рекомендации по монтажным пространствам для новых конструкций

| d | S (профиль) | L |
|---|---|---|
| > 100 мм | 20 мм | 16 мм |
| > 250 мм | 22 мм | 20 мм |
| <450 мм | 25 мм | 22 мм |
| > 750 мм | 32 мм | 25 мм |



SIMM_RU.indb 193 27.05.2011 13:42:01

## Номенклатурный перечень

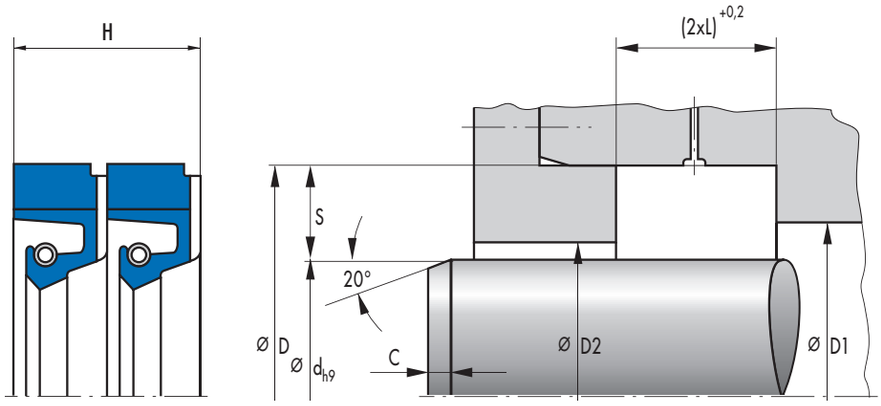


| d | D | L | $D_1$ | $D_2$ | C | Материал | Артикул N° | |
|---|---|---|---|---|---|---|---|---|
| 345 | 389 | 20 | 367 | 352 | 10 | 80 NBR B241 | 24330193 | ○ |
| 360 | 404 | 20 | 382 | 367 | 10 | 80 NBR B241 | 24349035 | ○ |
| 400 | 444 | 20 | 422 | 407 | 10 | 80 NBR B241 | 24349036 | ○ |
| 430 | 480 | 22 | 455 | 438 | 10 | 80 NBR B241 | 24349033 | ○ |
| 435 | 485 | 22 | 460 | 443 | 10 | 80 NBR B241 | 24313903 | ○ |
| 440 | 480 | 20 | 465 | 438 | 10 | 80 NBR B241 | 24351547 | ○ |
| 440 | 490 | 28 | 465 | 448 | 10 | 80 NBR B241 | 24330194 | ○ |
| 455 | 505 | 22 | 480 | 463 | 10 | 80 NBR B241 | 24378064 | ○ |
| 455 | 505 | 22 | 480 | 463 | 10 | 75 NBR B244 | 24346279 | ○ |
| 480 | 530 | 25 | 505 | 488 | 10 | 80 NBR B241 | 24313904 | ○ |
| 485 | 535 | 22 | 510 | 493 | 10 | 80 NBR B241 | 24313920 | ○ |
| 500 | 550 | 22 | 525 | 508 | 10 | 80 NBR B241 | 24315279 | ○ |
| 525 | 575 | 22 | 550 | 533 | 13 | 80 NBR B241 | 24313919 | ○ |
| 530 | 580 | 22 | 555 | 538 | 13 | 80 NBR B241 | 24315505 | ○ |
| 550 | 600 | 22 | 575 | 558 | 13 | 80 NBR B241 | 24315506 | ○ |
| 560 | 604 | 20 | 582 | 567 | 13 | 80 NBR B241 | 24349034 | ○ |
| 560 | 610 | 22 | 585 | 568 | 13 | 80 NBR B241 | 24315507 | ○ |
| 620 | 684 | 25 | 652 | 630 | 13 | 80 NBR B241 | 24315278 | ○ |
| 750 | 814 | 28 | 782 | 760 | 13 | 80 NBR B241 | 24315280 | ○ |
| 880 | 944 | 25 | 912 | 890 | 16 | 80 NBR B241 | 24315287 | ○ |

● Поставляется со склада ○ По запросу: Оснастка имеется, короткий срок поставки



SIMM_RU.indb 194 27.05.2011 13:42:03

# Simmerring Radiamatic® R35 LD

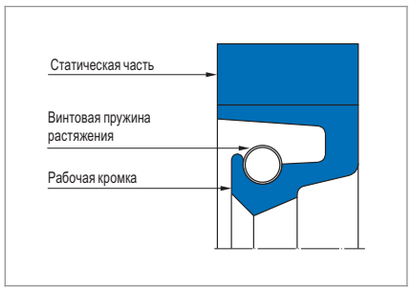


## Описание продукта

Радиальное уплотнение с армированной тканью неподвижной частью, которая прочно соединена с рабочей кромкой из эластомера. Рабочая кромка дополнительно подпружинена винтовой пружиной растяжения.

## Преимущества продукта

Уплотняющее кольцо, которое при достаточном смазывании уплотняемой средой используется в тяжелом машиностроении для выводов вала, чаще в прокатных станах и высокомощных приводах.

- Особо прочная неподвижная часть
- Стойкая радиальная запрессовка
- Высокая износостойкость

Благодаря конструктивным особенностям, например, подпору рабочей кромки пружиной, возможны повышенные давления. При избыточном давлении предполагается использование цельных уплотнений. Для открытых уплотнений имеются чертежи опорных колец и инструкции по монтажу.

## Область применения

- Судостроение
- Прокатные станы

## Материал

| Рабочая кромка | Статическая часть | Браслетная пружина |
|---|---|---|
| 80 NBR B241 | Пропитанная х/б ткань B248 | St 1.4571 |
| 75 HNBR U467 | Пропитанная арамидная ткань C2 U464 | St 1.4571 |

## Рабочий диапазон

| | |
|---|---|
| **Давление p** | 0,05 МПа |
| **Скорость перемещения v** | 25 м/с |

Скорость перемещения для 80 NBR B241: 20 м/с.

| Среда/ Температура | 75 HNBR U467 | 80 NBR B241 |
|---|---|---|
| Минеральные масла | −20 °C ... +140 °C | −30 °C ... +100 °C |
| Вода | +5 °C ... +100 °C | +5 °C ... +100 °C |
| Минеральные консист. смазки | −20 °C ... +140 °C | −30 °C ... +100 °C |
| Масляная эмульсия для валков | По заказу | По заказу |

Иные среды по заказу. Рабочие параметры приведены для ориентира, не используйте сразу все параметры.

## Рекомендации по проектированию

Соблюдайте наши общие рекомендации по проектированию, приведенные в ➔ Техническом руководстве .

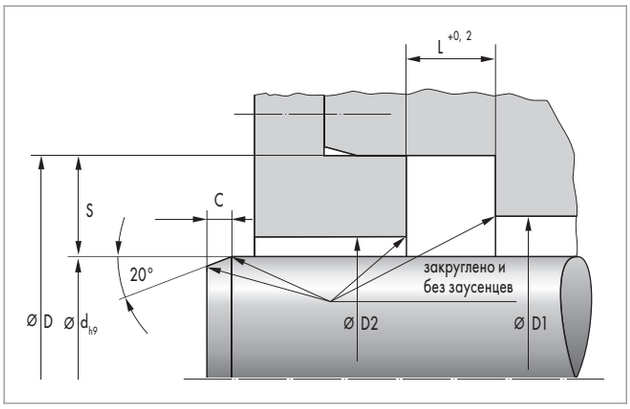


### Качество поверхностей

| Глубина шероховатости | $R_a$ | $R_{max}$ |
|---|---|---|
| Контртело | ≤0,6 мкм | ≤2,5 мкм |
| Монтажное пространство | ≤4,0 мкм | ≤15,0 мкм |

Рабочую поверхность рекомендуется обрабатывать врезным шлифованием, т.е. без подачи. Поверхность должна иметь твёрдость 60 HRC (глубина закалки мин. 0,5 мм). При росте окружной скорости рабочая поверхность будет снижать свою шероховатость $R_a$. С точки зрения образования достаточной смазочной плёнки, поверхность не должна быть слишком гладкой. Ориентировочное значение: $R_{a\ min}$ = 0,1 мкм. Несущая часть $M_r$ от 50% до макс. 90% при глубине микропрофиля c = Rz/2 и базовой линии C ref = 0%. Абразивные поверхности, бороздки, царапины и ямки исключаются.

### Допуски

| Ном.-Ø d | D | d |
|---|---|---|
| ≤2000 мм | H9 | H8 |
| >2000 мм | 0,5 | H8 |

## Особенности

### Поставляемые размеры

| Профиль S x L | Ном.-Ø d |
|---|---|
| 32 x 25 мм | 1100 ... 3000 мм |



SIMM_RU.indb 195 27.05.2011 13:42:05

# Simmering Radiamatic® RS 85

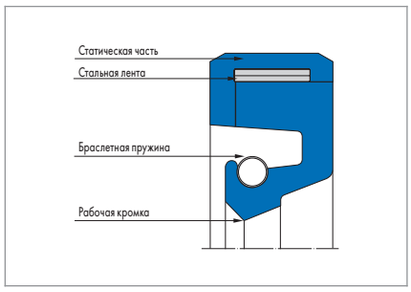


## Описание продукта

Самоблокирующееся уплотнение Simmering с двумя функциональными эластомерными компонентами и армированием стальной лентой. Браслетная пружина обеспечивает прижимное усилие к валу.

## Преимущества продукта

Самоблокирующееся уплотнение Simmering для выводов вала в тяжелом машиностроении.

- Долговременная прочная посадка
- Стойкая радиальная запрессовка
- Высокая износостойкость

Для монтажа необходимо аксиально доступное пространство. При нагружении давлением уплотнительное кольцо должно упираться в сторону, неподверженную давлению. При отсутствии нагрузки давления подпор на неподверженной давлению стороне не требуется. Самоблокирующиеся уплотнения Simmering Radiamatic RS 85 поставляются только в цельном виде.

## Область применения

- Большие редукторы
- Прокатные станы

## Материал

| Рабочая кромка | Статическая часть | Стальная лента | Браслетная пружина |
|---|---|---|---|
| 80 NBR B241 | 85 NBR B247 | St 1.4310 | St 1.4571 |
| 75 HNBR U467 | 85 10040 | St 1.4310 | St 1.4571 |
| 80 FKM K670 | 90 FKM K683 | St 1.4310 | St 1.4571 |

## Рабочий диапазон

| | |
|---|---|
| **Давление p** | 0,05 МПа |
| **Скорость перемещения v** | 25 м/с |

Скорость перемещения для 80 NBR B241: 20 м/с

| Среда/ Температура | 75 HNBR U467 | 80 FKM K670 | 80 NBR B241 |
|---|---|---|---|
| Минеральные масла | −20 °C ... +140 °C | −10 °C ... +180 °C | −30 °C ... +100 °C |
| Вода | +5 °C ... +100 °C | +5 °C ... +80 °C | +5 °C ... +100 °C |
| Минеральные консист. смазки | −20 °C ... +140 °C | −10 °C ... +180 °C | −30 °C ... +100 °C |
| Масляная эмульсия | По заказу | По заказу | По заказу |

Иные среды по заказу. Рабочие параметры приведены для ориентира, не используйте сразу все параметры.

## Рекомендации по проектированию

Соблюдайте наши общие рекомендации по проектированию, приведенные в ➔ Техническом руководстве.

### Качество поверхностей

| Глубина шероховатости | $R_a$ | $R_{max}$ |
|---|---|---|
| Контртело | ≤0,6 мкм | ≤ 2,5 мкм |
| Монтажное пространство | ≤4,0 мкм | ≤15,0 мкм |

Рабочую поверхность рекомендуется обрабатывать врезным шлифованием, т.е. без подачи. Поверхность должна иметь твёрдость 60 HRC (глубина закалки мин. 0,5 мм). При росте окружной скорости рабочая поверхность будет снижать свою шероховатость $R_a$. Для образования достаточной смазочной плёнки, поверхность не должна быть слишком гладкой. Ориентировочное значение: $R_{a\ min}$ = 0,1 мкм. Несущая часть $M_r$ от 50% до макс. 90% при глубине микропрофиля c = Rz/2 и базовой линии C ref = 0%. Абразивные поверхности, бороздки, царапины и ямки исключаются.

### Допуски

| D | d |
|---|---|
| H8 | H9 |

## Монтаж и установка

Условием для безупречной работы уплотнения является тщательный монтаж. ➔ Техническое руководство.

## Монтажные фаски

| Ном.-Ø d | c |
|---|---|
| >200 мм | 8 мм |
| >200 ... 500 мм | 10 мм |
| >500 ... 800 мм | 13 мм |
| >800 ... 1200 мм | 16 мм |
| >1200 мм | 20 мм |


© Freudenberg Simrit GmbH & Co. KG | Каталог Уплотнения Simmering и вращающиеся уплотнения 2011

SIMM_RU.indb 196 27.05.2011 13:42:06

## Рекомендации по монтажным пространствам для новых конструкций

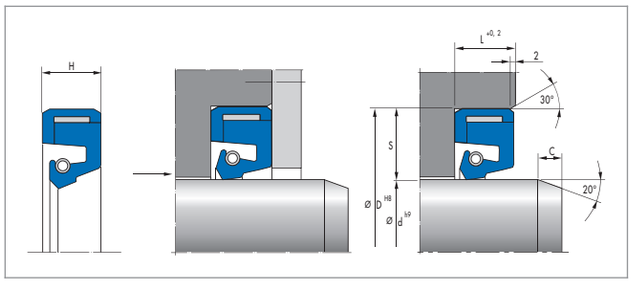


| Ном.-Ø d | S (профиль) | L | a |
|---|---|---|---|
| 200 ... 450 мм | 20 мм | 20 мм | 4 мм |
| 200 ... 450 мм | 22 мм | 20 мм | 4 мм |
| > 450 ... 750 мм | 22 мм | 22 мм | 4 мм |
| > 450 ... 750 мм | 25 мм | 22 мм | 4 мм |
| >750 мм | 25 мм | 25 мм | 5 мм |
| >750 мм | 30 мм | 25 мм | 5 мм |
| >750 мм | 32 мм | 25 мм | 5 мм |



SIMM_RU.indb 197 27.05.2011 13:42:07

# Simmering Radiamatic® RHS 51

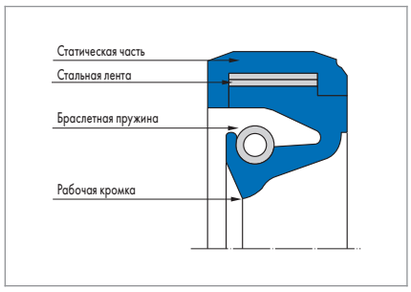


## Описание продукта

Уплотнение Simmerring для высоких скоростей, состоящее из двух функциональных эластомерных компонентов и стальной ленты. Две вставленные друг в друга браслетные пружины обеспечивают равномерное радиальное усилие по всей окружности уплотнительной кромки, также при повышенном отклонении соосности вала.

## Преимущества продукта

Самоблокирующееся Simmerring для выводов вала в прокатных станах и больших редукторах в тяжёлом машиностроении. Уплотняющее кольцо с радиальными канавками, для дополнительного смазывания извне. Самоблокирующиеся уплотнения Simmerring поставляются только в цельном виде.

- Долговременная прочная посадка
- Стойкая радиальная запрессовка
- Высокая износостойкость
- Повышенное допустимое смещенее вала
- Повышенная допустимая окружная скорость

## Область применения

- Большие редукторы
- Прокатные станы

## Материал

| Рабочая кромка | Статическая часть | Стальная лента | Браслетная пружина |
|---|---|---|---|
| 80 NBR B241 | 85 NBR B241 | St 1.4310 | St 1.4571 |
| 75 HNBR U467 | 85 HNBR 10040 | St 1.4310 | St 1.4571 |
| 80 FKM K670 | 90 FKM K683 | St 1.4310 | St 1.4571 |

## Рабочий диапазон

| | |
|---|---|
| **Давление p** | 0,02 МПа |
| **Скорость перемещения v** | 30 м/с |

Скорость перемещения для 80 NBR B241: 25 м/с; для 80 FKM K670: 35 м/с.

| Среда/ Температура | 75 HNBR U467 | 80 FKM K670 | 80 NBR B241 |
|---|---|---|---|
| Минеральные масла | −20 °C ... 140 °C | −10 °C ... 180 °C | −30 °C ... +100 °C |
| Вода | +5 °C ... +100 °C | +5 °C ... +80 °C | +5 °C ... +100 °C |
| Минеральные консист. смазки | −20 °C ... 140 °C | −10 °C ... 180 °C | −30 °C ... +100 °C |
| Масляная эмульсия | По заказу | По заказу | По заказу |

Иные среды по заказу. Рабочие параметры приведены для ориентира, не используйте сразу все параметры.

## Рекомендации по проектированию

Допустимое смещение вала (статический эксцентриситет, отклонение соосности) зависит от диаметра вала.

| Вал Ø d | Допустимое смещенеи вала |
|---|---|
| 200 ... 320 мм | 2,0 мм |
| 320 ... 450 мм | 2,5 мм |
| >450 мм | 3,0 мм |

Допустимое биение вала (динамический эксцентриситет) зависит от профиля уплотнения и окружной скорости. Пожалуйста, уточняйте у нас ориентировочные значения.

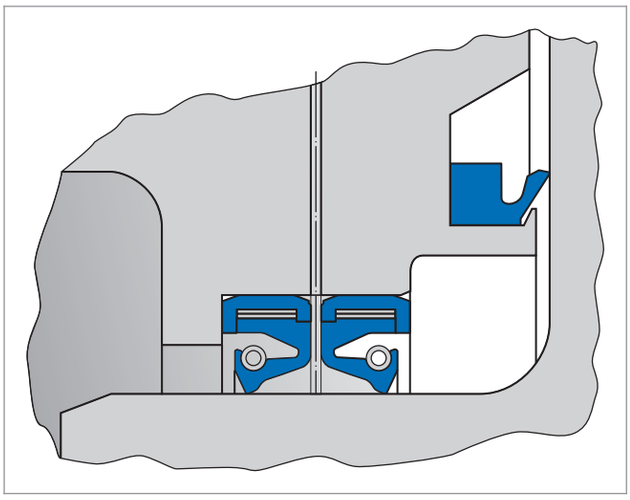

Стандартное расположение уплотнений

## Качество поверхностей

| Глубина шероховатости | $R_a$ | $R_{max}$ |
|---|---|---|
| Контртело | 0,15 ... 0,3 мкм | ≤2,5 мкм |
| Монтажное пространство | ≤4,0 мкм | ≤15,0 мкм |

Рабочую поверхность рекомендуется обрабатывать врезным шлифованием, т.е. без подачи. Поверхность должна иметь твёрдость 60 HRC (глубина закалки мин. 0,5 мм). При росте окружной скорости рабочая поверхность будет снижать свою шероховатость $R_a$. Для образования достаточной смазочной плёнки, поверхность не должна быть слишком гладкой. Ориентировочное значение: $R_{a\ min}$ = 0,1 мкм. Несущая часть $M_r$ от 50% до макс. 90% при глубине микропрофиля c = Rz/2 и базовой линии C ref = 0%. Абразивные поверхности, бороздки, царапины и ямки исключаются.


© Freudenberg Simrit GmbH & Co. KG | Каталог Уплотнения Simmering и вращающиеся уплотнения 2011

SIMM_RU.indb 198 27.05.2011 13:42:08

### Допуски

| D | d |
|---|---|
| H8 | H9 |

## Монтаж и установка

Для установки Simmerring Radiamatic RHS 51небходимо аксиально доступное пространство. Самоблокирующиеся уплотнения Simmerring  Radiamatic RHS 51 поставляются только с браслетной пружиной.

## Монтажные фаски

Рекомендации по монтажным пространствам для новых конструкций см. измерение "C".

## Рекомендации по монтажным пространствам для новых конструкций

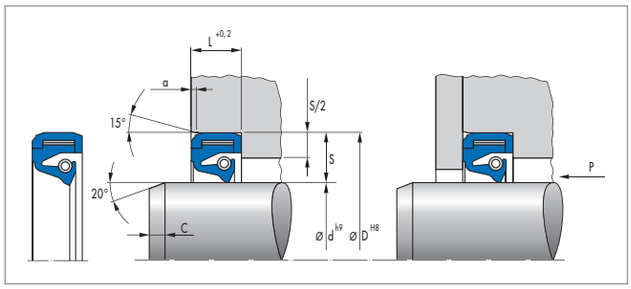


| Ном.-Ø d | S (профиль) | L | C | a |
|---|---|---|---|---|
| 200 ... 450 мм | 20 мм | 20 мм | 12 мм | 4 мм |
| | 22 мм | 20 мм | 12 мм | 4 мм |
| 450 ... 750 мм | 22 мм | 22 мм | 15 мм | 4 мм |
| | 25 мм | 22 мм | 15 мм | 4 мм |
| > 750 мм | 25 мм | 25 мм | 18 мм | 5 мм |
| | 30 мм | 25 мм | 18 мм | 5 мм |



SIMM_RU.indb 199 27.05.2011 13:42:09

# Simmerring Modular Sealing Component (NBR) (MSC 01, MSC 02)

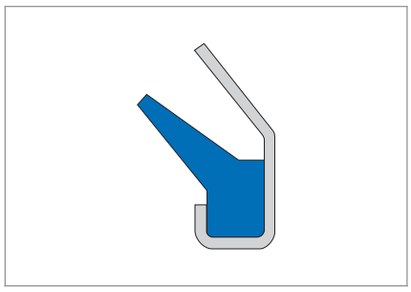

Simmerring MSC 01

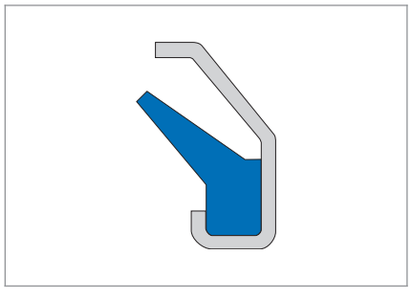

Simmerring MSC 02

## Описание продуктов

Осевой буферный элемент из NBR с металлическим корпусом из листовой стали, защищённым против коррозии или выполненным из нержавеющей стали, для загрязнений от среднего до высокого. Используется для уплотнения смазки или для пыленепроницаемости.

## Преимущества продуктов

- Простой, надёжный уплотнительный элемент для второстепенных применений
- Уплотнение консистентных смазок
- Дополнительное уплотнение против умеренного и среднего загрязнения
- Возможно применение в качестве составной части Modular Sealing Solution (MSS)

## Свойства продуктов

- Наружная оболочка: металлический корпус
- Пыльник без пружины

## Область применения

- Электроинструмент
- Промышленные механизмы
- Насосы

## Материал

| | |
|---|---|
| **Материал** | акрилонитрил-бутадиеновый каучук |
| **Обозначение** | 80 NBR 177458 |
| **Цвет** | черный |
| **Твёрдость** | 80 Шор A |

### Компоненты

| | |
|---|---|
| **Металлический корпус** | стальной лист глубокой вытяжки с коррозионной защитой "жёлтый цинк" |

В качестве альтернативы нержавеющая сталь, по заказу.

## Рабочий диапазон

| | |
|---|---|
| **Среды** | консистентные смазки |
| **T** | −40 ...+100 °C |
| **v** | ≤6 м/с |

Допустимые максимальные величины в зависимости от прочих условий работы.

## Монтаж и установка

### Вал

| | |
|---|---|
| **Допуски** | ISO h 9 |
| **Круглость** | IT 8 |
| **Шероховатость** | $R_z$ = 1,0 ... 5,0 мкм |
| **Шероховатость** | $R_{max}$ ≤ 6,3 мкм |

### Диапазон Ø валов d1

| | |
|---|---|
| **Simmerring MSC 01** | 10 ... 135 мм |
| **Simmerring MSC 02** | 15 ... 100 мм |

➔ Техническое руководство.



SIMM_RU.indb 200 27.05.2011 13:42:11

## Номенклатурный перечень

| $d_1$ | $d_2$ | b | Наружная поверхность | Давление | Материал | Конструкция | Артикул N° | |
|---|---|---|---|---|---|---|---|---|
| 10 | 24 | 3,5 | металлическая | нет | 80 NBR 177458 | MSC 01 | 508511 | ○ |
| 11 | 26 | 3,5 | металлическая | нет | 80 NBR 177458 | MSC 01 | 508512 | ○ |
| 12 | 26 | 3,5 | металлическая | нет | 80 NBR 177458 | MSC 01 | 508513 | ○ |
| 14 | 30 | 4 | металлическая | нет | 80 NBR 177458 | MSC 01 | 508514 | ○ |
| 15 | 30 | 4 | металлическая | нет | 80 NBR 177458 | MSC 01 | 508515 | ○ |
| 15 | 32 | 6 | металлическая | нет | 80 NBR 177458 | MSC 02 | 508628 | ○ |
| 16 | 32 | 4 | металлическая | нет | 80 NBR 177458 | MSC 01 | 508516 | ○ |
| 17 | 32 | 4 | металлическая | нет | 80 NBR 177458 | MSC 01 | 508517 | ○ |
| 17 | 34 | 6 | металлическая | нет | 80 NBR 177458 | MSC 02 | 508629 | ○ |
| 18 | 33 | 4 | металлическая | нет | 80 NBR 177458 | MSC 01 | 508518 | ○ |
| 20 | 35 | 4 | металлическая | нет | 80 NBR 177458 | MSC 01 | 508519 | ○ |
| 20 | 37 | 6 | металлическая | нет | 80 NBR 177458 | MSC 02 | 508630 | ○ |
| 22 | 40 | 4 | металлическая | нет | 80 NBR 177458 | MSC 01 | 508520 | ○ |
| 24 | 40 | 4 | металлическая | нет | 80 NBR 177458 | MSC 01 | 508521 | ○ |
| 25 | 40 | 4 | металлическая | нет | 80 NBR 177458 | MSC 01 | 508522 | ○ |
| 25 | 42 | 6 | металлическая | нет | 80 NBR 177458 | MSC 02 | 508631 | ○ |
| 26 | 40 | 4 | металлическая | нет | 80 NBR 177458 | MSC 01 | 508523 | ○ |
| 28 | 43 | 4 | металлическая | нет | 80 NBR 177458 | MSC 01 | 508524 | ○ |
| 30 | 47 | 4,5 | металлическая | нет | 80 NBR 177458 | MSC 01 | 508525 | ○ |
| 30 | 48 | 6,5 | металлическая | нет | 80 NBR 177458 | MSC 02 | 508632 | ○ |
| 32 | 49 | 4,5 | металлическая | нет | 80 NBR 177458 | MSC 01 | 508527 | ○ |
| 35 | 52 | 4,5 | металлическая | нет | 80 NBR 177458 | MSC 01 | 508528 | ○ |
| 35 | 53 | 6,5 | металлическая | нет | 80 NBR 177458 | MSC 02 | 508633 | ○ |
| 38 | 55 | 4,5 | металлическая | нет | 80 NBR 177458 | MSC 01 | 508529 | ○ |
| 40 | 57 | 4,5 | металлическая | нет | 80 NBR 177458 | MSC 01 | 508530 | ○ |
| 40 | 58 | 6,5 | металлическая | нет | 80 NBR 177458 | MSC 02 | 508634 | ○ |
| 41 | 57 | 4,5 | металлическая | нет | 80 NBR 177458 | MSC 01 | 508531 | ○ |
| 42 | 59 | 4,5 | металлическая | нет | 80 NBR 177458 | MSC 01 | 508532 | ○ |
| 45 | 62 | 4,5 | металлическая | нет | 80 NBR 177458 | MSC 01 | 508533 | ○ |
| 45 | 63 | 6,5 | металлическая | нет | 80 NBR 177458 | MSC 02 | 508635 | ○ |
| 48 | 65 | 4,5 | металлическая | нет | 80 NBR 177458 | MSC 01 | 508534 | ○ |
| 50 | 70 | 5,5 | металлическая | нет | 80 NBR 177458 | MSC 01 | 508535 | ○ |
| 50 | 72 | 7,5 | металлическая | нет | 80 NBR 177458 | MSC 02 | 508636 | ○ |
| 52 | 72 | 5,5 | металлическая | нет | 80 NBR 177458 | MSC 01 | 508536 | ○ |
| 55 | 75 | 5,5 | металлическая | нет | 80 NBR 177458 | MSC 01 | 508537 | ○ |
| 55 | 77 | 7,5 | металлическая | нет | 80 NBR 177458 | MSC 02 | 508637 | ○ |
| 58 | 78 | 5,5 | металлическая | нет | 80 NBR 177458 | MSC 01 | 508539 | ○ |
| 60 | 80 | 5,5 | металлическая | нет | 80 NBR 177458 | MSC 01 | 508540 | ○ |
| 60 | 82 | 7,5 | металлическая | нет | 80 NBR 177458 | MSC 02 | 508638 | ○ |
| 62 | 82 | 5,5 | металлическая | нет | 80 NBR 177458 | MSC 01 | 508544 | ○ |
| 65 | 85 | 5,5 | металлическая | нет | 80 NBR 177458 | MSC 01 | 508546 | ○ |
| 65 | 87 | 7,5 | металлическая | нет | 80 NBR 177458 | MSC 02 | 508639 | ○ |
| 68 | 88 | 5,5 | металлическая | нет | 80 NBR 177458 | MSC 01 | 508547 | ○ |
| 70 | 90 | 5,5 | металлическая | нет | 80 NBR 177458 | MSC 01 | 508548 | ○ |
| 70 | 92 | 7,5 | металлическая | нет | 80 NBR 177458 | MSC 02 | 508640 | ○ |
| 72 | 92 | 5,5 | металлическая | нет | 80 NBR 177458 | MSC 01 | 508549 | ○ |
| 75 | 95 | 5,5 | металлическая | нет | 80 NBR 177458 | MSC 01 | 508550 | ○ |
| 75 | 97 | 7,5 | металлическая | нет | 80 NBR 177458 | MSC 02 | 508641 | ○ |
| 78 | 98 | 5,5 | металлическая | нет | 80 NBR 177458 | MSC 01 | 508551 | ○ |
| 80 | 100 | 5,5 | металлическая | нет | 80 NBR 177458 | MSC 01 | 508552 | ○ |
| 80 | 102 | 7,5 | металлическая | нет | 80 NBR 177458 | MSC 02 | 508642 | ○ |
| 85 | 105 | 5,5 | металлическая | нет | 80 NBR 177458 | MSC 01 | 508553 | ○ |
| 85 | 107 | 7,5 | металлическая | нет | 80 NBR 177458 | MSC 02 | 508643 | ○ |
| 90 | 110 | 5,5 | металлическая | нет | 80 NBR 177458 | MSC 01 | 508554 | ○ |
| 90 | 112 | 7,5 | металлическая | нет | 80 NBR 177458 | MSC 02 | 508644 | ○ |
| 95 | 115 | 5,5 | металлическая | нет | 80 NBR 177458 | MSC 01 | 508555 | ○ |
| 95 | 117 | 7,5 | металлическая | нет | 80 NBR 177458 | MSC 02 | 508645 | ○ |
| 100 | 120 | 5,5 | металлическая | нет | 80 NBR 177458 | MSC 01 | 508556 | ○ |
| 100 | 122 | 7,5 | металлическая | нет | 80 NBR 177458 | MSC 02 | 508646 | ○ |
| 105 | 125 | 5,5 | металлическая | нет | 80 NBR 177458 | MSC 01 | 508557 | ○ |
| 135 | 159 | 6,5 | металлическая | нет | 80 NBR 177458 | MSC 01 | 508558 | ○ |

● Поставляется со склада ○ По запросу: Оснастка имеется, короткий срок поставки



SIMM_RU.indb 201 27.05.2011 13:42:12

# Simmerring Modular Sealing Component (FKM) (MSC 01, MSC 02)

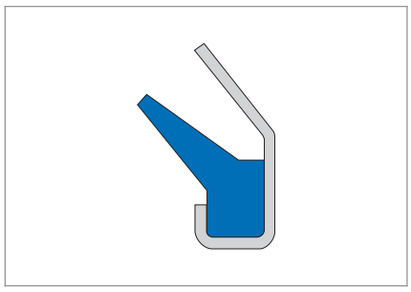

Simmerring MSC 01

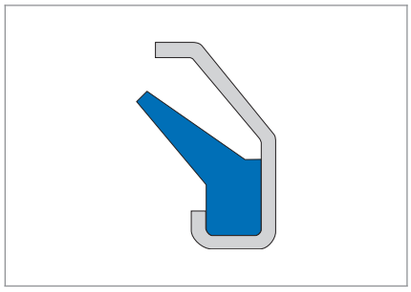

Simmerring MSC 02

## Описание продуктов

Осевой буферный элемент из FKM с металлическим корпусом из листовой стали, защищённым против коррозии или выполненным из нержавеющей стали, для загрязнений от среднего до высокого. Используется для уплотнения смазки или для пыленепроницаемости.

## Преимущества продуктов

- Простой, надёжный уплотнительный элемент для второстепенных применений
- Уплотнение консистентных смазок
- Дополнительное уплотнение против умеренного и среднего загрязнения и запыления
- Возможно применение в качестве составной части Modular Sealing Solution (MSS)

## Свойства продуктов

- Внешняя поверхность: металлический корпус
- Пыльник без пружины

## Область применения

- Электроинструмент
- Промышленные механизмы
- Насосы

## Материал

| | |
|---|---|
| **Материал** | фторкаучук |
| **Обозначение** | 80 FKM 177459 |
| **Цвет** | красно-коричневый |
| **Твёрдость** | 80 Шор A |

### Компоненты

| | |
|---|---|
| **Металлический корпус** | стальной лист глубокой вытяжки с коррозионной защитой "жёлтый цинк" |

В качестве альтернативы нержавеющая сталь, по заказу.

## Рабочий диапазон

| | |
|---|---|
| **Среды** | консистентные смазки |
| **T** | −25 ...+160 °C |
| **v** | ≤6 м/с |

Допустимые максимальные величины в зависимости от прочих условий работы.

## Монтаж и установка

### Вал

| | |
|---|---|
| **Допуски** | ISO h 9 |
| **Круглость** | IT 8 |
| **Шероховатость** | $R_z$ = 1,0 ... 5,0 мкм |
| | $R_{max}$ ≤ 6,3 мкм |

### Диапазон Ø валов d1

| | |
|---|---|
| **Simmerring MSC 01** | 10 ... 135 мм |
| **Simmerring MSC 02** | 15 ... 100 мм |

➔ Техническое руководство.



SIMM_RU.indb 202 27.05.2011 13:42:13

## Номенклатурный перечень

| $d_1$ | $d_2$ | b | Наружная поверхность | Давление | Материал | Конструкция | Артикул N° | |
|---|---|---|---|---|---|---|---|---|
| 10 | 24 | 3,5 | металлическая | нет | 80 FKM 177459 | MSC 01 | 508559 | ○ |
| 11 | 26 | 3,5 | металлическая | нет | 80 FKM 177459 | MSC 01 | 508560 | ○ |
| 12 | 26 | 3,5 | металлическая | нет | 80 FKM 177459 | MSC 01 | 508561 | ○ |
| 14 | 30 | 4 | металлическая | нет | 80 FKM 177459 | MSC 01 | 508562 | ○ |
| 15 | 30 | 4 | металлическая | нет | 80 FKM 177459 | MSC 01 | 508563 | ○ |
| 15 | 32 | 6 | металлическая | нет | 80 FKM 177459 | MSC 02 | 508604 | ○ |
| 16 | 32 | 4 | металлическая | нет | 80 FKM 177459 | MSC 01 | 508564 | ○ |
| 17 | 32 | 4 | металлическая | нет | 80 FKM 177459 | MSC 01 | 508565 | ○ |
| 17 | 34 | 6 | металлическая | нет | 80 FKM 177459 | MSC 02 | 508605 | ○ |
| 18 | 33 | 4 | металлическая | нет | 80 FKM 177459 | MSC 01 | 508566 | ○ |
| 20 | 35 | 4 | металлическая | нет | 80 FKM 177459 | MSC 01 | 508567 | ○ |
| 20 | 37 | 6 | металлическая | нет | 80 FKM 177459 | MSC 02 | 508606 | ○ |
| 22 | 40 | 4 | металлическая | нет | 80 FKM 177459 | MSC 01 | 508568 | ○ |
| 24 | 40 | 4 | металлическая | нет | 80 FKM 177459 | MSC 01 | 508569 | ○ |
| 25 | 40 | 4 | металлическая | нет | 80 FKM 177459 | MSC 01 | 508571 | ○ |
| 25 | 42 | 6 | металлическая | нет | 80 FKM 177459 | MSC 02 | 508607 | ○ |
| 26 | 40 | 4 | металлическая | нет | 80 FKM 177459 | MSC 01 | 508572 | ○ |
| 28 | 43 | 4 | металлическая | нет | 80 FKM 177459 | MSC 01 | 508573 | ○ |
| 30 | 47 | 4,5 | металлическая | нет | 80 FKM 177459 | MSC 01 | 508574 | ○ |
| 30 | 48 | 6,5 | металлическая | нет | 80 FKM 177459 | MSC 02 | 508608 | ○ |
| 32 | 49 | 4,5 | металлическая | нет | 80 FKM 177459 | MSC 01 | 508575 | ○ |
| 35 | 52 | 4,5 | металлическая | нет | 80 FKM 177459 | MSC 01 | 508576 | ○ |
| 35 | 53 | 6,5 | металлическая | нет | 80 FKM 177459 | MSC 02 | 508609 | ○ |
| 38 | 55 | 4,5 | металлическая | нет | 80 FKM 177459 | MSC 01 | 508577 | ○ |
| 40 | 57 | 4,5 | металлическая | нет | 80 FKM 177459 | MSC 01 | 508578 | ○ |
| 40 | 58 | 6,5 | металлическая | нет | 80 FKM 177459 | MSC 02 | 508610 | ○ |
| 41 | 57 | 4,5 | металлическая | нет | 80 FKM 177459 | MSC 01 | 508579 | ○ |
| 42 | 59 | 4,5 | металлическая | нет | 80 FKM 177459 | MSC 01 | 508580 | ○ |
| 45 | 62 | 4,5 | металлическая | нет | 80 FKM 177459 | MSC 01 | 508581 | ○ |
| 45 | 63 | 6,5 | металлическая | нет | 80 FKM 177459 | MSC 02 | 508611 | ○ |
| 48 | 65 | 4,5 | металлическая | нет | 80 FKM 177459 | MSC 01 | 508583 | ○ |
| 50 | 70 | 5,5 | металлическая | нет | 80 FKM 177459 | MSC 01 | 508584 | ○ |
| 50 | 72 | 7,5 | металлическая | нет | 80 FKM 177459 | MSC 02 | 508612 | ○ |
| 52 | 72 | 5,5 | металлическая | нет | 80 FKM 177459 | MSC 01 | 508585 | ○ |
| 55 | 75 | 5,5 | металлическая | нет | 80 FKM 177459 | MSC 01 | 508586 | ○ |
| 55 | 77 | 7,5 | металлическая | нет | 80 FKM 177459 | MSC 02 | 508613 | ○ |
| 58 | 78 | 5,5 | металлическая | нет | 80 FKM 177459 | MSC 01 | 508587 | ○ |
| 60 | 80 | 5,5 | металлическая | нет | 80 FKM 177459 | MSC 01 | 508588 | ○ |
| 60 | 82 | 7,5 | металлическая | нет | 80 FKM 177459 | MSC 02 | 508614 | ○ |
| 62 | 82 | 5,5 | металлическая | нет | 80 FKM 177459 | MSC 01 | 508589 | ○ |
| 65 | 85 | 5,5 | металлическая | нет | 80 FKM 177459 | MSC 01 | 508590 | ○ |
| 65 | 87 | 7,5 | металлическая | нет | 80 FKM 177459 | MSC 02 | 508615 | ○ |
| 68 | 88 | 5,5 | металлическая | нет | 80 FKM 177459 | MSC 01 | 508591 | ○ |
| 70 | 90 | 5,5 | металлическая | нет | 80 FKM 177459 | MSC 01 | 508592 | ○ |
| 70 | 92 | 7,5 | металлическая | нет | 80 FKM 177459 | MSC 02 | 508616 | ○ |
| 72 | 92 | 5,5 | металлическая | нет | 80 FKM 177459 | MSC 01 | 508593 | ○ |
| 75 | 95 | 5,5 | металлическая | нет | 80 FKM 177459 | MSC 01 | 508594 | ○ |
| 75 | 97 | 7,5 | металлическая | нет | 80 FKM 177459 | MSC 02 | 508617 | ○ |
| 78 | 98 | 5,5 | металлическая | нет | 80 FKM 177459 | MSC 01 | 508595 | ○ |
| 80 | 100 | 5,5 | металлическая | нет | 80 FKM 177459 | MSC 01 | 508597 | ○ |
| 80 | 102 | 7,5 | металлическая | нет | 80 FKM 177459 | MSC 02 | 508618 | ○ |
| 85 | 105 | 5,5 | металлическая | нет | 80 FKM 177459 | MSC 01 | 508598 | ○ |
| 85 | 107 | 7,5 | металлическая | нет | 80 FKM 177459 | MSC 02 | 508619 | ○ |
| 90 | 110 | 5,5 | металлическая | нет | 80 FKM 177459 | MSC 01 | 508599 | ○ |
| 90 | 112 | 7,5 | металлическая | нет | 80 FKM 177459 | MSC 02 | 508620 | ○ |
| 95 | 115 | 5,5 | металлическая | нет | 80 FKM 177459 | MSC 01 | 508600 | ○ |
| 95 | 117 | 7,5 | металлическая | нет | 80 FKM 177459 | MSC 02 | 508621 | ○ |
| 100 | 120 | 5,5 | металлическая | нет | 80 FKM 177459 | MSC 01 | 508601 | ○ |
| 100 | 122 | 7,5 | металлическая | нет | 80 FKM 177459 | MSC 02 | 508622 | ○ |
| 105 | 125 | 5,5 | металлическая | нет | 80 FKM 177459 | MSC 01 | 508602 | ○ |
| 135 | 159 | 6,5 | металлическая | нет | 80 FKM 177459 | MSC 01 | 508603 | ○ |

● Поставляется со склада ○ По запросу: Оснастка имеется, короткий срок поставки



SIMM_RU.indb 203 27.05.2011 13:42:14

# Simmerring Modular Sealing Solution 1 (NBR/FKM) (MSS 1)

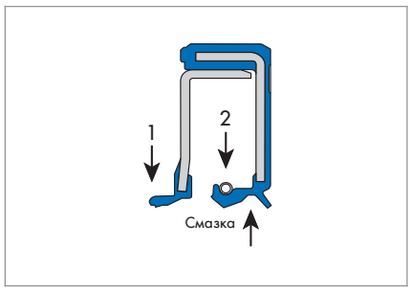


## Описание продукта

Стандартное уплотнение Simmerring BA...U...SL, как основной модуль, комбинируется в одном блоке с внутренним буферным уплотнением с синусоидальной рабочей кромкой, например, для применений в приводной технике. Проверенная конструкция, очень эффективна против загрязнений или металлических частиц в масляной камере.

## Преимущества продукта

- Широкий спектр применений, например, промышленные редукторы
- Надёжное уплотнение отверстий корпуса, даже при повышенной шероховатости отверстия, тепловом расширении и разъёмных корпусах, при этом возможно уплотнение жидкотекучих и газообразных сред
- Очень высокий ресурс и надёжное уплотнение смазки, даже при экстремальных грязевых нагрузках и/или загрязнении (частицы металла, литейный песок)
- Оптимально для вертикально установленных агрегатов
- Аксиально узкая конструкция
- Надёжное уплотнение отверстий в корпусах и пр.

## Свойства продукта

- Внешняя поверхность: эластомер (гладкий)
- Поджатая рабочая кромка и рабочая кромка без пружины с нарезным ребром
- Дополнительный пыльник
- Современный профиль рабочей кромки
- Первичная рабочая кромка 1 из фторкаучука 75 FKM 585 с оптимизированным трением
- Вторичная рабочая кромка с дополнительным пыльником 2
- Заполнено специальной смазкой Klüber Petamo GHY 133 N

## Область применения

- Промышленные редукторы

## Материал

| | |
|---|---|
| **Материал** | акрилонитрил-бутадиеновый каучук/ фторкаучук/фторкаучук/фторкаучук |
| **Обозначение** | 72 NBR 902/75 FKM 585 |
| **Твёрдость** | 72/75 Шор A |

В качестве альтернативы нержавеющая сталь, по заказу.

### Компоненты

| | |
|---|---|
| **Пластина жесткости** | углеродистая сталь DIN 10027-1 |
| **Пружина** | пружинная сталь DIN EN 10270-1 |

## Рабочий диапазон

| | |
|---|---|
| **T** | −25 ... +100 °C |
| **v** | ≤6 м/с |
| **P** | ≤0,05 МПа |

Допустимые максимальные величины в зависимости от прочих условий работы.

## Монтаж и установка

### Вал

| | |
|---|---|
| **Допуски** | ISO h 11 |
| **Круглость** | IT 8 |
| **Шероховатость** | $R_a$ = 0,2 ... 0,8 мкм<br>$R_z$ = 1,0 ... 5,0 мкм<br>$R_{max}$ ≤ 6,3 мкм |
| **Твёрдость** | 45 ... 60 HRC |
| **Структура** | без микроструктуры, предпочтительно врезное шлифование |

### Отверстие корпуса

| | |
|---|---|
| **Допуски** | ISO h8 |
| **Шероховатость, металлическая посадка с натягом** | $R_z$ = 10 ... 25 мкм |

Условием безупречной работы уплотнения является тщательный монтаж по DIN 3760. ➔ Техническое руководство.

### Диапазон Ø валов d1

| | |
|---|---|
| **Simmerring MSS 1** | 35 ... 145 мм |


© Freudenberg Simrit GmbH & Co. KG | Каталог Уплотнения Simmerring и вращающиеся уплотнения 2011

SIMM_RU.indb 204 27.05.2011 13:42:15

## Номенклатурный перечень

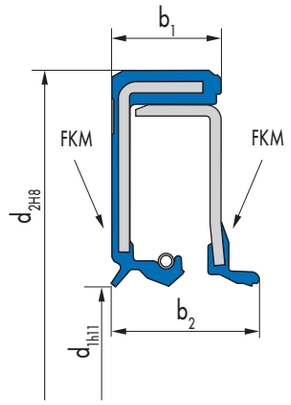


| $d_1$ | $d_2$ | $b_1$ | $b_2$ | Наружная поверхность | Давление | Материал | Артикул N° | |
|---|---|---|---|---|---|---|---|---|
| 35 | 62 | 8 | 10 | гладкая | 0,05 | 72 NBR 902 | 525414 | ○ |
| 40 | 80 | 10 | 13,5 | гладкая | 0,05 | 72 NBR 902 | 525350 | ○ |
| 45 | 75 | 8 | 10 | гладкая | 0,05 | 72 NBR 902 | 49005160 | ○ |
| 45 | 85 | 10 | 13,5 | гладкая | 0,05 | 72 NBR 902 | 525382 | ○ |
| 47 | 65 | 10 | 13,5 | гладкая | 0,05 | 72 NBR 902 | 525416 | ○ |
| 47 | 90 | 10 | 13,5 | гладкая | 0,05 | 72 NBR 902 | 525417 | ○ |
| 50 | 65 | 10 | 13,5 | гладкая | 0,05 | 72 NBR 902 | 525357 | ○ |
| 50 | 80 | 10 | 13,5 | гладкая | 0,05 | 72 NBR 902 | 525353 | ○ |
| 50 | 90 | 10 | 13,5 | гладкая | 0,05 | 72 NBR 902 | 525358 | ○ |
| 52 | 72 | 10 | 13,5 | гладкая | 0,05 | 72 NBR 902 | 525379 | ○ |
| 55 | 72 | 10 | 13,5 | гладкая | 0,05 | 72 NBR 902 | 525360 | ○ |
| 55 | 90 | 10 | 13,5 | гладкая | 0,05 | 72 NBR 902 | 525359 | ○ |
| 60 | 110 | 12 | 16,5 | гладкая | 0,05 | 72 NBR 902 | 525366 | ○ |
| 62 | 120 | 12 | 16,5 | гладкая | 0,05 | 72 NBR 902 | 525400 | ○ |
| 65 | 100 | 12 | 16,5 | гладкая | 0,05 | 72 NBR 902 | 525394 | ○ |
| 65 | 120 | 12 | 16,5 | гладкая | 0,05 | 72 NBR 902 | 525367 | ○ |
| 65 | 140 | 12 | 16,5 | гладкая | 0,05 | 72 NBR 902 | 525368 | ○ |
| 70 | 90 | 12 | 16,5 | гладкая | 0,05 | 72 NBR 902 | 525376 | ○ |
| 70 | 110 | 12 | 16,5 | гладкая | 0,05 | 72 NBR 902 | 525375 | ○ |
| 72 | 140 | 12 | 16,5 | гладкая | 0,05 | 72 NBR 902 | 525403 | ○ |
| 75 | 130 | 12 | 16,5 | гладкая | 0,05 | 72 NBR 902 | 525377 | ○ |
| 80 | 100 | 12 | 16,5 | гладкая | 0,05 | 72 NBR 902 | 525395 | ○ |
| 82 | 160 | 13 | 19,5 | гладкая | 0,05 | 72 NBR 902 | 525407 | ○ |
| 85 | 110 | 12 | 18,5 | гладкая | 0,05 | 72 NBR 902 | 525387 | ○ |
| 85 | 140 | 12 | 18,5 | гладкая | 0,05 | 72 NBR 902 | 525385 | ○ |
| 95 | 125 | 13 | 19,5 | гладкая | 0,05 | 72 NBR 902 | 525397 | ○ |
| 95 | 170 | 13 | 19,5 | гладкая | 0,05 | 72 NBR 902 | 525396 | ○ |
| 108 | 170 | 15 | 22,5 | гладкая | 0,05 | 72 NBR 902 | 525409 | ○ |
| 120 | 150 | 15 | 22,5 | гладкая | 0,05 | 72 NBR 902 | 525406 | ○ |
| 120 | 180 | 15 | 22,5 | гладкая | 0,05 | 72 NBR 902 | 525410 | ○ |
| 125 | 200 | 15 | 22,5 | гладкая | 0,05 | 72 NBR 902 | 525412 | ○ |
| 145 | 190 | 17 | 25,5 | гладкая | 0,05 | 72 NBR 902 | 525411 | ○ |
| 145 | 230 | 17 | 25,5 | гладкая | 0,05 | 72 NBR 902 | 525413 | ○ |

● Поставляется со склада ○ По запросу: Оснастка имеется, короткий срок поставки



SIMM_RU.indb 205 27.05.2011 13:42:16

# Simmerring Modular Sealing Solution 1 (FKM/FKM) (MSS 1)

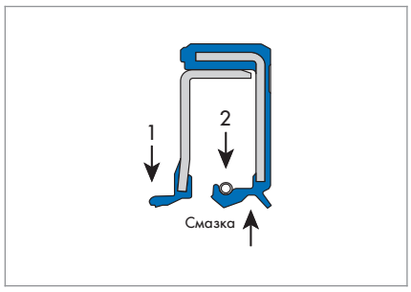


## Описание продукта

Стандартное уплотнение Simmerring BA...U...SL, как основной модуль, комбинируется в одном блоке с внутренним буферным уплотнением с синусоидальной рабочей кромкой, например, для применений в приводной технике. Проверенная конструкция, очень эффективна против загрязнений или металлических частиц в масляной камере.

## Преимущества продукта

- Широкий спектр применений, например, промышленные механизмы.
- Надёжное уплотнение отверстий корпуса, даже при повышенной шероховатости отверстия, тепловом расширении и разъёмных корпусах, при этом возможно уплотнение жидкотекучих и газообразных сред.
- Очень высокий ресурс и надёжное уплотнение смазки, даже при экстремальных грязевых нагрузках и/или загрязнении (частицы металла, литейный песок)
- Оптимально для вертикально установленных агрегатов
- Аксиально узкая конструкция
- Надёжное уплотнение отверстий в корпусах и пр.

## Свойства продукта

- Внешняя поверхность: эластомер (гладкий)
- Поджатая рабочая кромка и рабочая кромка без пружины с нарезным ребром
- Дополнительный пыльник
- Новый профиль рабочей кромки
- Первичная рабочая кромка 1 из фторкаучука 75 FKM 585 с оптимизированным трением
- Вторичная рабочая кромка с дополнительным пыльником 2
- Заполнено специальной смазкой Klüber Petamo GHY 133 N

## Область применения

- Промышленные механизмы

## Материал

| | |
|---|---|
| **Материал** | фторкаучук/фторкаучук |
| **Обозначение** | 75 FKM 585/75 FKM 585 |
| **Твёрдость** | 75/75 Шор A |

### Компоненты

| | |
|---|---|
| **Пластина жесткости** | углеродистая сталь DIN 10027-1 |
| **Пружина** | пружинная сталь DIN EN 10270-1 |

## Рабочий диапазон

| | |
|---|---|
| **T** | −25 д...+160 °C |
| **v** | ≤6 м/с |
| **P** | ≤0,05 МПа |

Допустимые максимальные величины в зависимости от прочих условий работы.

## Монтаж и установка

### Отверстие корпуса

| | |
|---|---|
| **Допуски** | ISO h8 |
| **Шероховатость, металлическая посадка с натягом** | $R_z$ = 10 ... 25 мкм |

Условием безупречной работы уплотнения является тщательный монтаж по DIN 3760. ➔ Техническое руководство.

### Диапазон Ø валов d1

| | |
|---|---|
| **Simmerring MSS 1** | 35 ... 145 мм |

### Вал

| | |
|---|---|
| **Допуски** | ISO h 11 |
| **Круглость** | IT 8 |
| **Шероховатость** | $R_a$ = 0,2 ... 0,8 мкм<br>$R_z$ = 1,0... 5,0 мкм<br>$R_{max}$ ≤ 6,3 мкм |
| **Твёрдость** | 45 ... 60 HRC |
| **Структура** | без микроструктуры, предпочтительно врезное шлифование |



SIMM_RU.indb 206 27.05.2011 13:42:18

## Номенклатурный перечень

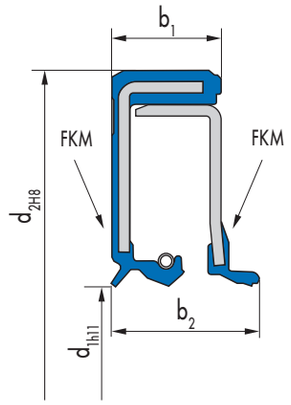


| $d_1$ | $d_2$ | $b_1$ | $b_2$ | Наружная поверхность | Давление | Материал | Артикул N° | |
|---|---|---|---|---|---|---|---|---|
| 25 | 47 | 10 | 13,5 | гладкая | 0,05 | 75 FKM 585 | 527074 | ○ |
| 47 | 65 | 10 | 13,5 | гладкая | 0,05 | 75 FKM 585 | 525447 | ○ |
| 47 | 90 | 10 | 13,5 | гладкая | 0,05 | 75 FKM 585 | 525448 | ○ |
| 50 | 65 | 10 | 13,5 | гладкая | 0,05 | 75 FKM 585 | 525362 | ○ |
| 50 | 80 | 10 | 13,5 | гладкая | 0,05 | 75 FKM 585 | 525355 | ○ |
| 50 | 90 | 10 | 13,5 | гладкая | 0,05 | 75 FKM 585 | 525363 | ○ |
| 55 | 90 | 10 | 13,5 | гладкая | 0,05 | 75 FKM 585 | 525364 | ○ |
| 55 | 100 | 10 | 13,5 | гладкая | 0,05 | 75 FKM 585 | 525425 | ○ |
| 62 | 120 | 12 | 16,5 | гладкая | 0,05 | 75 FKM 585 | 525428 | ○ |
| 65 | 85 | 12 | 16,5 | гладкая | 0,05 | 75 FKM 585 | 525421 | ○ |
| 65 | 100 | 12 | 16,5 | гладкая | 0,05 | 75 FKM 585 | 525426 | ○ |
| 65 | 140 | 12 | 16,5 | гладкая | 0,05 | 75 FKM 585 | 525373 | ○ |
| 65 | 140 | 12 | 16,5 | гладкая | 0,05 | 75 FKM 585 | 525449 | ○ |
| 70 | 90 | 12 | 16,5 | гладкая | 0,05 | 75 FKM 585 | 525380 | ○ |
| 75 | 130 | 12 | 16,5 | гладкая | 0,05 | 75 FKM 585 | 525381 | ○ |
| 80 | 100 | 12 | 16,5 | гладкая | 0,05 | 75 FKM 585 | 525427 | ○ |
| 80 | 125 | 12 | 16,5 | гладкая | 0,05 | 75 FKM 585 | 525431 | ○ |
| 80 | 170 | 13 | 19,5 | гладкая | 0,05 | 75 FKM 585 | 525392 | ○ |
| 82 | 160 | 13 | 19,5 | гладкая | 0,05 | 75 FKM 585 | 525437 | ○ |
| 85 | 110 | 12 | 18,5 | гладкая | 0,05 | 75 FKM 585 | 525391 | ○ |
| 85 | 140 | 12 | 18,5 | гладкая | 0,05 | 75 FKM 585 | 525390 | ○ |
| 95 | 145 | 13 | 19,5 | гладкая | 0,05 | 75 FKM 585 | 525434 | ○ |
| 95 | 170 | 13 | 19,5 | гладкая | 0,05 | 75 FKM 585 | 525398 | ○ |
| 108 | 140 | 15 | 22,5 | гладкая | 0,05 | 75 FKM 585 | 525433 | ○ |
| 108 | 170 | 15 | 22,5 | гладкая | 0,05 | 75 FKM 585 | 525439 | ○ |
| 120 | 180 | 15 | 22,5 | гладкая | 0,05 | 75 FKM 585 | 525440 | ○ |
| 125 | 160 | 15 | 22,5 | гладкая | 0,05 | 75 FKM 585 | 525438 | ○ |
| 125 | 200 | 15 | 22,5 | гладкая | 0,05 | 75 FKM 585 | 525443 | ○ |
| 145 | 190 | 17 | 25,5 | гладкая | 0,05 | 75 FKM 585 | 525441 | ○ |
| 145 | 230 | 17 | 25,5 | гладкая | 0,05 | 75 FKM 585 | 525444 | ○ |

● Поставляется со склада ○ По запросу: Оснастка имеется, короткий срок поставки



SIMM_RU.indb 207 27.05.2011 13:42:20

# Simmerring Modular Sealing Solution 1 + Condition Monitoring (MSS 1 + CM)

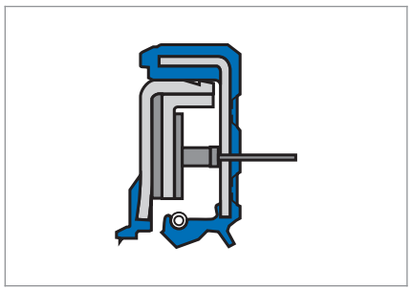

## Описание продуктов

Продукт на базе Simmerring MSS со встроенным мониторингом состояния для отслеживания уплотнительной функции рабочей кромки синусоидальной формы.

## Преимущества продукта

Уплотнения Simmerring MSS 1 + CM отличаются:

- Надёжным предупреждением течи
- Планируемыми интервалами обслуживания
- Малыми ,экономичными сериями, без стоимости оснастки
- Подгонкой блока электроники к определенным средам

## Свойства продукта

Модификация стандартной конструкции MSS 1 с дополнительной функцией распознавания ранней течи. Дополнительная функция: оптический датчик и специальная ткань, собирающая продукты утечки для блока обработки результатов, передача и интерпретация сигнала.

## Область применения

- Приводные валы
- Промышленные механизмы
- Насосы

Другие возможные области применения

## Материал

| | |
|---|---|
| **Материал** | акрилонитрил-бутадиеновый каучук/ фторкаучук |
| **Обозначение** | 72 NBR 902/75 FKM 585 |
| **Твёрдость** | 72/75 Шор A |

## Рабочий диапазон

| | |
|---|---|
| **T** | −25 ... +100 °C |
| **v** | ≤6 м/с |
| **P** | 0,05 МПа |

Допустимые максимальные величины в зависимости от прочих производственных условий.

## Рекомендации по проектированию

Диапазон размеров ограничен, уплотнения Simmerring для больших диаметров обычно оснащены несколькими датчиками.



SIMM_RU.indb 208 27.05.2011 13:42:22

# Simmerring Modular Sealing Solution 7 (MSS 7)

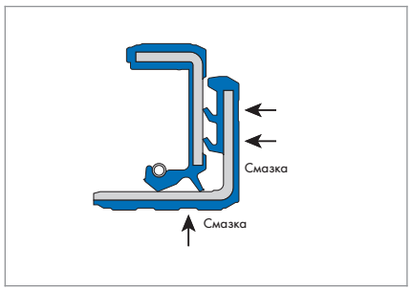


## Описание продукта

Стандартное уплотнение Simmerring BA..U..SL в комбинации с прорезиненным контактным кольцом с осевым пыльником в виде одной детали. Надёжная уплотнительная система с высоким сопротивлением против воздействия грязи, воды и окружающей среды извне и оптимальной, согласованной с Simmerring поверхностью трения.

## Преимущества продукта

- Широкий спектр применений
- Надёжное уплотнение отверстий корпуса, даже при повышенной шероховатости отверстия, тепловом расширении и разъёмных корпусах, при этом возможно уплотнение жидкотекучих и газообразных сред
- Дополнительный осевой пыльник (n) против умеренного и среднего внешнего загрязнения и запыления

## Свойства продукта

- Внешняя поверхность: эластомер
- Поджатая рабочая кромка
- Дополнительные пыльники
- Современный профиль рабочей кромки
- Хорошая защита от загрязнения
- Надежное решение
- Между рабочей и защитной кромкой заполнение специальной консистентной смазкой Petamo GHY 133 N.

## Область применения

- Уплотнение специальных коробок передач (например, машинах для мойки улиц)
- Мосты сельскохозяйственных и строительных машин
- Мосты специальных транспортных средств

## Материал

| | |
|---|---|
| **Материал** | акрилонитрил-бутадиеновый каучук |
| **Обозначение** | 72 NBR 902 |
| **Твёрдость** | 72 Шор A |

Материал 75 FKM 585 по заказу.

### Компоненты

| | |
|---|---|
| **Пластина жесткости** | углеродистая сталь DIN 10027-1 |
| **Пружина** | пружинная сталь DIN EN 10270-1 |

## Рабочий диапазон

| | |
|---|---|
| **T** | ≤ +80 °C |
| **v** | ≤ 5 м/с |
| **P** | ≤ 0,05 МПа |

Допустимые максимальные величины в зависимости от прочих условий работы.

## Монтаж и установка

### Вал

| | |
|---|---|
| **Допуски** | ISO h8 |
| **Круглость** | IT 8 |
| **Шероховатость** | $R_z$ = 10 ... 16 мкм |

### Отверстие корпуса

| | |
|---|---|
| **Допуски** | ISO h8 |
| **Шероховатость, металлическая посадка** | $R_z$ = 10 ... 16 мкм |

### Диапазон Ø валов d1

| | |
|---|---|
| **Simmerring MSS 7** | 35 ...150 мм |



SIMM_RU.indb 209 27.05.2011 13:42:23

## Номенклатурный перечень

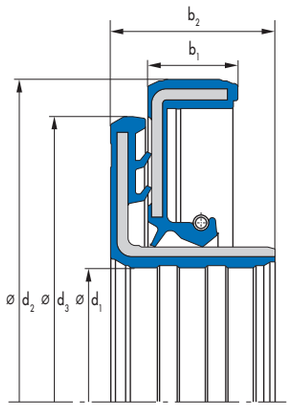


| $d_1$ | $d_2$ | $d_3$ | $b_1$ | $b_2$ | Наружная поверхность | Давление | Материал | Артикул N° | |
|---|---|---|---|---|---|---|---|---|---|
| 35 | 62 | 56 | 8 | 14 | гладкая | 0,05 | 72 NBR 902 | 477277 | ○ |
| 45 | 75 | 68 | 7 | 12,5 | гладкая | 0,05 | 72 NBR 902 | 522352 | ○ |
| 45 | 80 | 73 | 8 | 15 | гладкая | 0,05 | 72 NBR 902 | 522353 | ○ |
| 55 | 90 | 83 | 9 | 17 | гладкая | 0,05 | 72 NBR 902 | 522351 | ○ |
| 60 | 110 | 98 | 10 | 18 | гладкая | 0,05 | 72 NBR 902 | 477237 | ○ |
| 65 | 100 | 90 | 10 | 18 | гладкая | 0,05 | 72 NBR 902 | 522350 | ○ |
| 70 | 130 | 110 | 10 | 17 | гладкая | 0,05 | 72 NBR 902 | 522285 | ○ |
| 80 | 125 | 113 | 10 | 19 | гладкая | 0,05 | 72 NBR 902 | 522349 | ○ |
| 80 | 150 | 120 | 12 | 22 | гладкая | 0,05 | 72 NBR 902 | 522286 | ○ |
| 95 | 145 | 135 | 12 | 22 | гладкая | 0,05 | 72 NBR 902 | 522348 | ○ |
| 100 | 190 | 140 | 12 | 22 | гладкая | 0,05 | 72 NBR 902 | 522305 | ○ |
| 110 | 170 | 150 | 12 | 22 | гладкая | 0,05 | 72 NBR 902 | 522347 | ○ |
| 110 | 215 | 150 | 12 | 24 | гладкая | 0,05 | 72 NBR 902 | 522308 | ○ |
| 120 | 180 | 160 | 12 | 24 | гладкая | 0,05 | 72 NBR 902 | 522346 | ○ |
| 130 | 215 | 170 | 12 | 24 | гладкая | 0,05 | 72 NBR 902 | 522311 | ○ |
| 150 | 225 | 190 | 12 | 24 | гладкая | 0,05 | 72 NBR 902 | 522345 | ○ |

● Поставляется со склада ○ По запросу: Оснастка имеется, короткий срок поставки



SIMM_RU.indb 210 27.05.2011 13:42:24

# Simmerring Cassette Seal Тип 1 (NBR)

## Описание продукта

Модуль, состоящий из Simmerring и контактной поверхности скольжения. Рациональное системное решение со встроенным лабиринтом против экстремальных грязевых нагрузок. Встроенная контактная поверхность скольжения соответствует высоким требованиям к динамическим уплотнениям.

## Преимущества продукта

- Увеличение межремонтных интервалов агрегатов
- Вал не нужно закаливать и шлифовать
- Старое решение можно заменить кассетным уплотнением без изменения монтажного пространства
- При техобслуживании или замене уплотнения вал не нужно обрабатывать

## Свойства продукта

- Исполнение: особая конструкция, по заказу
- Наружная поверхность: эластомер/металл
- Поджатая рабочая кромка уплотнения
- Дополнительные пыльники
- Хорошая защита от загрязнения
- Надежное решение

## Область применения

Эти примеры применения служат для иллюстрации использования кассетных уплотнений Simmerring и их устойчивости к внешним загрязнениям. Simmerring Cassette Seal (тип 1, 2 или 3) следует выбирать с учетом условий эксплуатации (обороты вала, температура масла и т. д.).

- Карданные валы*, ступицы и шестерни мостов грузового транспорта (грузовые автомобили, автобусы, прицепы, спецтранспорт)
- Ступицы и шестерни строительных машин (дорожные катки, экскаваторы, вилочные погрузчики, автосмесители) и сельхозмашин (тракторы)
- Приводы вала отбора мощности (дорожные катки, экскаваторы, вилочные погрузчики, вибросмесители)

* При вращении вала требуется особая конструкция.

## Материал

| | |
|---|---|
| **Материал** | акрилонитрил-бутадиеновый каучук |
| **Обозначение** | 75 NBR 106200 |
| **Цвет** | черный |

### Компоненты

| | |
|---|---|
| **Пластина жесткости** | углеродистая сталь DIN 1624 – EN10139 |
| **Пружина** | пружинная сталь DIN 17223 |

## Рабочий диапазон

| | |
|---|---|
| **T** | ≤ +80 °C |
| **v** | ≤ 7 м/с |
| **P** | ≤ 0,05 МПа |

При выборе материалов следует иметь в виду, что, вероятно, не все предельные условия встречаются одновременно.

## Монтаж и установка

### Вал

| | |
|---|---|
| **Допуски** | ISO h8 |
| **Круглость** | IT 8 |
| **Шероховатость** | $R_z$ = 10 ... 16 мкм |

### Отверстие корпуса

| | |
|---|---|
| **Допуски** | ISO h8 |
| **Шероховатость, металлическая посадка с натягом** | $R_z$ = 10 ... 16 мкм |

Условием безупречной работы уплотнения является тщательный монтаж по DIN 3760. ➔ Техническое руководство.

### Диапазон Ø валов d1

| | |
|---|---|
| **Simmerring Cassette Seal Тип 1** | 55,00 ... 133,35 мм |



SIMM_RU.indb 211 27.05.2011 13:42:25

# Simmerring Cassette Seal Тип 1 (FKM)

## Описание продукта

Модуль, состоящий из Simmerring и контактной поверхности скольжения. Рациональное системное решение со встроенным лабиринтом против экстремальных грязевых нагрузок. Встроенная контактная поверхность скольжения соответствует высоким требованиям к динамическим уплотнениям.

## Преимущества продукта

- Увеличение межремонтных интервалов отдельных агрегатов
- Вал не нужно закаливать и шлифовать
- Старое решение можно заменить на Simmerring Cassette Seal без изменения монтажного пространства
- При техобслуживании или замене уплотнения вал не нужно обрабатывать

## Свойства продукта

- Исполнение: особая конструкция, по заказу
- Наружная поверхность: эластомер/металл
- Поджатая рабочая кромка уплотнения
- Дополнительные пыльники
- Хорошая защита от загрязнения
- Надежное решение

## Область применения

Эти примеры применения служат для иллюстрации использования кассетных уплотнений Simmerring и их устойчивости к внешним загрязнениям. Simmerring Cassette Seal (тип 1, 2 или 3) следует выбирать с учетом условий эксплуатации (обороты вала, температура масла и т. д.).

- Карданные валы*, ступицы и шестерни мостов грузового транспорта (грузовые автомобили, автобусы, прицепы, спецтранспорт)
- Ступицы и шестерни строительных машин (дорожные катки, экскаваторы, вилочные погрузчики, автосмесители) и сельхозмашин (тракторы)
- Приводы вала отбора мощности строительных машин (дорожные катки, экскаваторы, вилочные погрузчики, вибросмесители)
- Силосорезки

* При осевом перемещении вала необходимо использовать особую конструкцию.

## Материал

| | |
|---|---|
| **Материал** | фторкаучук |
| **Обозначение** | 75 FKM 595 |
| **Цвет** | красно-коричневый |

### Компоненты

| | |
|---|---|
| **Пластина жесткости** | углеродистая сталь DIN 1624 – EN10139 |
| **Пружина** | пружинная сталь DIN 17223 |

## Рабочий диапазон

| | |
|---|---|
| **T** | ≤ +100 °C |
| **v** | ≤ 9 м/с |
| **P** | ≤ 0,05 МПа |

При выборе материалов необходимо иметь в виду, что, возможно, не все сложные условия встречаются одновременно.

### Вал

| | |
|---|---|
| **Допуски** | ISO h8 |
| **Круглость** | IT 8 |
| **Шероховатость** | $R_z$ = 10 ... 16 мкм |

### Отверстие корпуса

| | |
|---|---|
| **Допуски** | ISO h8 |
| **Шероховатость, металлическая посадка с натягом** | $R_z$ = 10 ... 16 мкм |

Условием безупречной работы уплотнения является тщательный монтаж по DIN 3760. ➔ Техническое руководство.

### Диапазон Ø валов d1

| | |
|---|---|
| **Simmerring Cassette Seal Тип 1** | 55,00 ... 133,35 мм |


© Freudenberg Simrit GmbH & Co. KG | Каталог Уплотнения Simmerring и вращающиеся уплотнения 2011

SIMM_RU.indb 212 27.05.2011 13:42:26

## Номенклатурный перечень

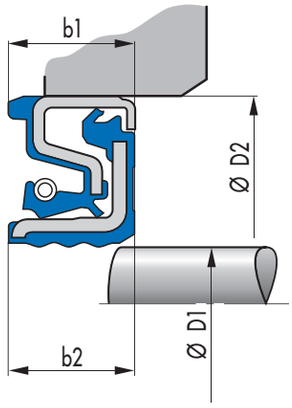


| $D_1$ | $D_2$ | $b_1$ | $b_2$ | Материал | Артикул N° | |
|---|---|---|---|---|---|---|
| 55 | 80 | 12,5 | 14 | 75 FKM 595 | 12016792 | ○ |

● Поставляется со склада ○ По запросу: Оснастка имеется, короткий срок поставки



SIMM_RU.indb 213 27.05.2011 13:42:27

# Simmerring Cassette Seal Тип 2 (NBR)

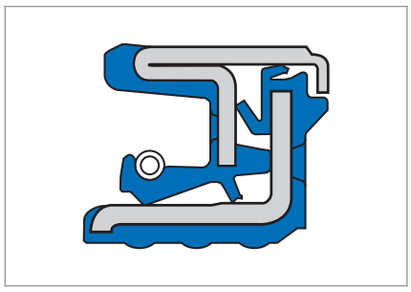

## Описание продукта

Модуль, состоящий из Simmerring и контактной поверхности скольжения. Рациональное системное решение со встроенным лабиринтом против экстремальных грязевых нагрузок. Встроенная контактная поверхность скольжения соответствует высоким требованиям к динамическим уплотнениям.

## Преимущества продукта

- Увеличение межремонтных интервалов оборудования
- Вал не закаливается и не шлифуется
- Старое решение можно заменить кассетным уплотнением без изменения монтажного пространства
- При техобслуживании или замене уплотнения вал не обрабатывается

## Свойства продукта

- Исполнение: особая конструкция, по заказу
- Наружная поверхность: эластомер/металл
- Поджатая рабочая кромка
- Дополнительные пыльники
- Хорошая защита от загрязнения
- Надежное решение

## Область применения

Эти примеры применения служат ориентиром использования кассетных уплотнений Simmerring и их устойчивости к внешним загрязнениям. Simmerring Cassette Seal (тип 1, 2 или 3) следует выбирать с учетом условий эксплуатации (обороты вала, температура масла и т. д.).

- Комбайны
- Сеноворошилки
- Сеялки
- Стегальные машины
- Молотилки
- Сельскохозяйственные машины

## Материал

| | |
|---|---|
| **Материал** | акрилонитрил-бутадиеновый каучук |
| **Обозначение** | 75 NBR 106200 |
| **Цвет** | черный |

### Компоненты

| | |
|---|---|
| **Пластина жесткости** | углеродистая сталь DIN 1624 – EN10139 |
| **Пружина** | пружинная сталь DIN 17223 |

## Рабочий диапазон

| | |
|---|---|
| **T** | ≤ +80 °C |
| **v** | ≤ 5 м/с |
| **P** | ≤ 0,05 МПа |

При определении материалов следует иметь в виду, что, вероятно, не все предельные условия встречаются одновременно.

## Монтаж и установка

### Вал

| | |
|---|---|
| **Допуски** | ISO h8 |
| **Круглость** | IT 8 |
| **Шероховатость** | $R_z$ = 10 ... 16 мкм |

### Отверстие корпуса

| | |
|---|---|
| **Допуски** | ISO h8 |
| **Шероховатость, металлическая посадка с натягом** | $R_z$ = 10 ... 16 мкм |

Условием безупречной работы уплотнения является тщательный монтаж по DIN 3760. ➔ Техническое руководство.

### Диапазон Ø валов d1

| | |
|---|---|
| **Simmerring Cassette Seal Тип 2** | 35 ... 190 мм |


© Freudenberg Simrit GmbH & Co. KG | Каталог Уплотнения Simmerring и вращающиеся уплотнения 2011

SIMM_RU.indb 214 27.05.2011 13:42:28

## Номенклатурный перечень

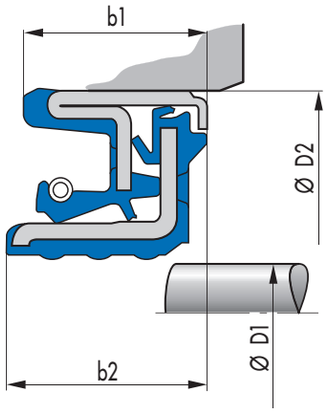


| $D_1$ | $D_2$ | $b_1$ | $b_2$ | Материал | Артикул N° | |
|---|---|---|---|---|---|---|
| 65 | 105 | 13 | 14,5 | 75 NBR 106200 | 12018825 | ○ |
| 75 | 100 | 13 | 14,5 | 75 NBR 106200 | 12019088 | ○ |
| 80 | 100 | 12 | 13,7 | 75 NBR 106200 | 12019145 | ○ |
| 85 | 115 | 12 | | 75 NBR 106200 | 12020003 | ○ |
| 111 | 146 | 13,5 | 14,5 | 75 NBR 106200 | 12017210 | ○ |
| 165 | 190 | 15,5 | 17 | 75 NBR 106200 | 12015133 | ○ |
| 165 | 190 | 15,5 | 17 | 75 NBR 106200 | 12019501 | ○ |
| 190 | 215 | 15,5 | 17 | 75 NBR 106200 | 12016896 | ● |

● Поставляется со склада ○ По запросу: Оснастка имеется, короткий срок поставки



SIMM_RU.indb 215 27.05.2011 13:42:28

# Simmerring Cassette Seal Тип 2 (FKM)

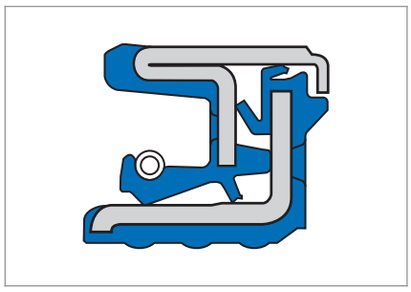

## Описание продукта

Модуль, состоящий из Simmerring и контактной поверхности скольжения. Рациональное системное решение со встроенным лабиринтом против экстремальных грязевых нагрузок. Встроенная контактная поверхность скольжения соответствует высоким требованиям к динамическим уплотнениям.

## Преимущества продукта

- Увеличение межремонтных интервалов агрегатов
- Вал не закаливается и не шлифуется
- Старое решение можно заменить кассетным уплотнением без изменения монтажного пространства
- При техобслуживании или замене уплотнения вал не обрабатывается

## Свойства продукта

- Исполнение: особая конструкция, по заказу
- Наружная поверхность: эластомер/металл
- Поджатая рабочая кромка уплотнения
- Дополнительные пыльники
- Хорошая защита от загрязнения
- Надежное решение

## Область применения

Эти примеры применения служат общим ориентиром использования кассетных уплотнений Simmerring и их устойчивости к внешним загрязнениям. Simmerring Cassette Seal (тип 1, 2 или 3) следует выбирать с учетом условий эксплуатации (обороты вала, температура масла и т. д.).

- Комбайны
- Сеноворошилки
- Сеялки
- Стегальные машины
- Молотилки
- Сельскохозяйственные машины

## Материал

| | |
|---|---|
| **Материал** | фторкаучук |
| **Обозначение** | 75 FKM 595 |
| **Цвет** | красно-коричневый |

### Компоненты

| | |
|---|---|
| **Пластина жесткости** | углеродистая сталь DIN 1624 – EN10139 |
| **Пружина** | пружинная сталь DIN 17223 |

## Рабочий диапазон

| | |
|---|---|
| **T** | ≤ +100 °C |
| **v** | ≤ 7 м/с |
| **P** | ≤ 0,05 МПа |

При выборе материалов следует иметь в виду, что, возможно, не все сложные условия встречаются одновременно.

## Монтаж и установка

### Вал

| | |
|---|---|
| **Допуски** | ISO h8 |
| **Круглость** | IT8 |
| **Шероховатость** | $R_z$ = 10 ... 16 мкм |

### Отверстие корпуса

| | |
|---|---|
| **Допуски** | ISO h8 |
| **Шероховатость, металлическая посадка с натягом** | $R_z$ = 10 ... 16 мкм |

Условием безупречной работы уплотнения является тщательный монтаж по DIN 3760. ➔ Техническое руководство.

### Диаметры Ø валов d1

| | |
|---|---|
| **Simmerring Cassette Seal Тип 2** | 35 ... 190 мм |


© Freudenberg Simrit GmbH & Co. KG | Каталог Уплотнения Simmerring и вращающиеся уплотнения 2011

SIMM_RU.indb 216 27.05.2011 13:42:29

## Номенклатурный перечень

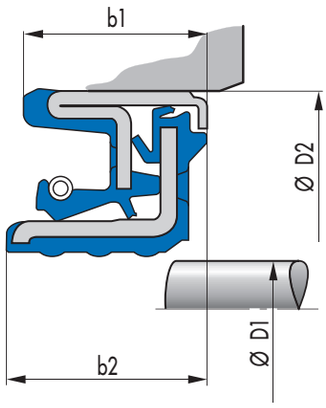


| $D_1$ | $D_2$ | $b_1$ | $b_2$ | Материал | Артикул N° | |
|---|---|---|---|---|---|---|
| 65 | 92 | 10 | 15 | 75 FKM 585 | 12018849 | ○ |
| 85 | 115 | 12 | | 75 FKM 595 | 12020004 | ○ |
| 95 | 130 | 16 | | 75 FKM 585 | 12020008 | ○ |
| 110 | 140 | 14,5 | 16 | 75 FKM 595 | 12014899 | ○ |
| 155 | 190 | 17,5 | 19 | 75 FKM 595 | 12014851 | ○ |
| 155 | 190 | 14,5 | 16 | 75 FKM 595 | 12020173 | ○ |

● Поставляется со склада ○ По запросу: Оснастка имеется, короткий срок поставки



SIMM_RU.indb 217 27.05.2011 13:42:30

# Simmerring Cassette Тип 3 (NBR)

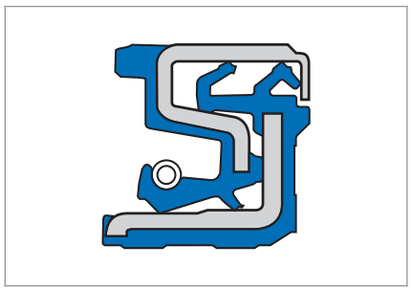

## Описание продукта

Модуль, состоящий из Simmerring и контактной поверхности скольжения. Рациональное системное решение со встроенным лабиринтом против экстремальных грязевых нагрузок. Встроенная контактная поверхность скольжения соответствует высоким требованиям к динамическим уплотнениям.

## Преимущества продукта

- Увеличение межремонтных интервалов оборудования
- Вал не закаливается и не шлифуется
- Старое решение можно заменить кассетным уплотнением без изменения монтажного пространства
- При техобслуживании или замене уплотнения вал не обрабатывается

## Свойства продукта

- Исполнение: особая конструкция, по заказу
- Наружная поверхность: эластомер/металл
- Поджатая рабочая кромка
- Дополнительные пыльники
- Хорошая защита от загрязнения
- Надежное решение

## Область применения

Эти примеры применения служат для иллюстрации использования кассетных уплотнений Simmerring и устойчивости уплотнений к внешним загрязнениям. Simmerring Cassette Seal (тип 1, 2 или 3) следует выбирать с учетом условий эксплуатации (обороты вала, температура масла и т. д.).

- Сельскохозяйственные машины
- Бороны
- Полевые фрезы
- Туковые сеялки
- Культиваторы с приводом от электродвигателя
- Карданные валы *, ступицы мостов строительных машин (дорожные катки, экскаваторы, вилочные автопогрузчики, вибросмесители)
- Карданные валы*, ступицы тракторов

* При вращательном движении вала требуется применение особой конструкции.

## Материал

| | |
|---|---|
| **Материал** | акрилонитрил-бутадиеновый каучук |
| **Обозначение** | 75 NBR 106200 |
| **Цвет** | черный |

### Компоненты

| | |
|---|---|
| **Пластина жесткости** | углеродистая сталь DIN 1624 – EN10139 |
| **Пружина** | пружинная сталь DIN 17223 |

## Рабочий диапазон

| | |
|---|---|
| **T** | ≤ +80 °C |
| **v** | ≤ 4 м/с |
| **P** | ≤ 0,05 МПа |

При определении материалов следует иметь в виду, что, вероятно, не все предельные условия встречаются одновременно.

## Монтаж и установка

### Вал

| | |
|---|---|
| **Допуски** | ISO h8 |
| **Круглость** | IT 8 |
| **Шероховатость** | $R_z$ = 10 ... 16 мкм |

### Отверстие корпуса

| | |
|---|---|
| **Допуски** | ISO h8 |
| **Шероховатость, металлическая посадка с натягом** | $R_z$ = 10 ... 16 мкм |

Условием безупречной работы уплотнения является тщательный монтаж по DIN 3760. ➔ Техническое руководство.

### Диапазон Ø валов d1

| | |
|---|---|
| **Simmerring Cassette Seal Тип 3** | 25 ... 210 мм |


© Freudenberg Simrit GmbH & Co. KG | Каталог Уплотнения Simmerring и вращающиеся уплотнения 2011

SIMM_RU.indb 218 27.05.2011 13:42:31

## Номенклатурный перечень

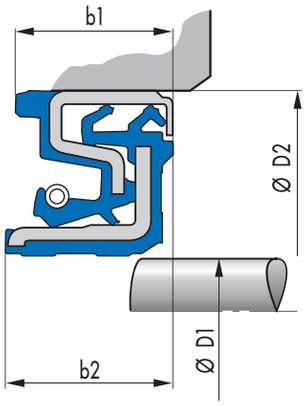


| $D_1$ | $D_2$ | $b_1$ | $b_2$ | Материал | Артикул N° | |
|---|---|---|---|---|---|---|
| 25 | 52 | 12 | | 75 NBR 106200 | 12015223 | ○ |
| 35 | 60 | 13 | 14,5 | 75 NBR 106200 | 12017029 | ○ |
| 35 | 65 | 14,5 | 17 | 75 NBR 106200 | 12019775 | ○ |
| 56 | 80 | 13 | 14,5 | 75 NBR 106200 | 12018036 | ○ |
| 60 | 84 | 13 | 14,5 | 75 NBR 106200 | 12019352 | ○ |
| 60 | 90 | 13,5 | 15 | 75 NBR 106200 | 12016423 | ○ |
| 70 | 95 | 13 | 14,5 | 75 NBR 106200 | 12018338 | ● |
| 85 | 110 | 13 | 14,5 | 75 NBR 106200 | 12016635 | ○ |
| 85 | 140 | 15 | 17 | 75 NBR 106200 | 12019153 | ○ |
| 100 | 129,85 | 12,5 | 14 | 75 NBR 106200 | 12020095 | ○ |
| 110 | 140 | 13,5 | 15,5 | 75 NBR 106200 | 12019736 | ○ |
| 120 | 150 | 14 | 15,5 | 75 NBR 106200 | 12019941 | ○ |
| 120 | 160 | 15 | 17,5 | 75 NBR 106200 | 12018572 | ○ |
| 121,8 | 150 | 13 | 12 | 75 NBR 106200 | 12020222 | ○ |
| 127 | 160 | 15,5 | 17,5 | 75 NBR 106200 | 12019068 | ○ |
| 130 | 160 | 14,5 | 16 | 75 NBR 106200 | 12016448 | ○ |
| 140 | 170 | 14,5 | 16 | 75 NBR 106200 | 12019137 | ○ |
| 145 | 175 | 14,5 | 15,5 | 75 NBR 106200 | 12019116 | ● |
| 155 | 190 | 17,5 | 19 | 75 NBR 106200 | 12014852 | ● |
| 155 | 195 | 16,5 | 18 | 75 NBR 106200 | 12016391 | ● |
| 165 | 195 | 16,5 | 18 | 75 NBR 106200 | 12015149 | ● |
| 170 | 200 | 15 | 16 | 75 NBR 106200 | 12019056 | ○ |
| 178 | 208 | 16 | 18 | 75 NBR 106200 | 12018107 | ○ |
| 190 | 220 | 16 | 18 | 75 NBR 106200 | 12017120 | ○ |
| 210 | 240 | 16 | 18 | 75 NBR 106200 | 12019114 | ○ |
| 220 | 265 | 19 | 21 | 75 NBR 106200 | 12019966 | ○ |
| 235 | 270 | 20 | 22 | 75 NBR 106200 | 12019336 | ○ |

● Поставляется со склада ○ По запросу: Оснастка имеется, короткий срок поставки



SIMM_RU.indb 219 27.05.2011 13:42:31

# Simmerring Cassette Seal Тип 3 (FKM)

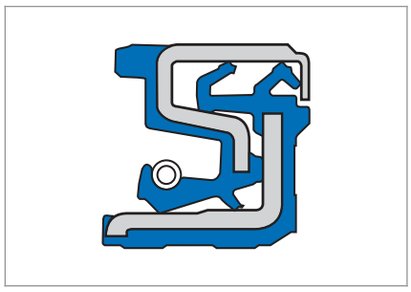

## Описание продукта

Модуль, состоящий из Simmerring и контактной поверхности скольжения. Рациональное системное решение со встроенным лабиринтом против экстремальных грязевых нагрузок. Встроенная контактная поверхность скольжения соответствует высоким требованиям к динамическим уплотнениям.

## Преимущества продукта

- Увеличение межремонтных интервалов оборудования
- Вал не закаливается и не шлифуется
- Старое решение можно заменить кассетным уплотнением без изменения монтажного пространства
- При техобслуживании или замене уплотнения вал не обрабатывается

## Свойства продукта

- Исполнение: особая конструкция, по заказу
- Наружная поверхность: эластомер/металл
- Поджатая рабочая кромка
- Дополнительные пыльники
- Хорошая защита от загрязнения
- Надежное решение

## Область применения

Эти примеры применения служат для иллюстрации использования кассетных уплотнений Simmerring и устойчивости уплотнений к внешним загрязнениям. Simmerring Cassette Seal (тип 1, 2 или 3) следует выбирать с учетом условий эксплуатации (обороты вала, температура масла и т. д.).

- Сельскохозяйственные машины
- Бороны
- Полевые фрезы
- Туковые сеялки
- Культиваторы с приводом от электродвигателя
- Карданные валы *, ступицы мостов строительных машин (дорожные катки, экскаваторы, вилочные автопогрузчики, вибросмесители)
- Карданные валы*, ступицы тракторов

* При вращательном движении вала требуется применение особой конструкции.

## Материал

| | |
|---|---|
| **Материал** | фторкаучук |
| **Обозначение** | 75 FKM 595 |
| **Цвет** | красно-коричневый |

### Компоненты

| | |
|---|---|
| **Пластина жесткости** | углеродистая сталь DIN 1624 – EN10139 |
| **Пружина** | пружинная сталь DIN 17223 |

## Рабочий диапазон

| | |
|---|---|
| **T** | ≤ +100 °C |
| **v** | ≤ 6 м/с |
| **P** | ≤ 0,05 МПа |

При выборе материалов необходимо иметь в виду, что, возможно, не все сложные условия встречаются одновременно.

## Монтаж и установка

### Вал

| | |
|---|---|
| **Допуски** | ISO h8 |
| **Круглость** | IT 8 |
| **Шероховатость** | $R_z$ = 10 ... 16 мкм |

### Отверстие корпуса

| | |
|---|---|
| **Допуски** | ISO h8 |
| **Шероховатость, металлическая посадка с натягом** | $R_z$ = 10 ... 16 мкм |

### Диапазон Ø валов d1

| | |
|---|---|
| **Simmerring Cassette Seal Тип 3** | 25 ... 210 мм |


© Freudenberg Simrit GmbH & Co. KG | Каталог Уплотнения Simmerring и вращающиеся уплотнения 2011

SIMM_RU.indb 220 27.05.2011 13:42:32

## Номенклатурный перечень

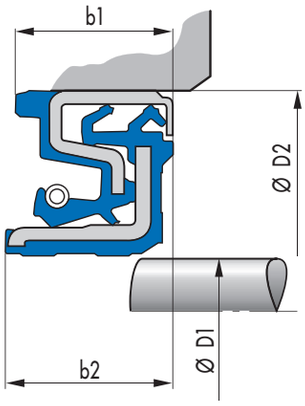


| $D_1$ | $D_2$ | $b_1$ | $b_2$ | Материал | Артикул N° | |
|---|---|---|---|---|---|---|
| 45 | 70 | 14 | 17 | 75 FKM 595 | 12016630 | ○ |
| 56 | 80 | 13 | 14,5 | 75 FKM 595 | 12016694 | ○ |
| 60 | 84 | 13 | 14,5 | 75 FKM 585 | 12019351 | ○ |
| 60 | 90 | 13,5 | 15 | 75 FKM 595 | 12016418 | ○ |
| 70 | 95 | 13 | 14,5 | 75 FKM 585 | 12019199 | ● |
| 85 | 110 | 13 | 14,5 | 75 FKM 595 | 12017093 | ○ |
| 110 | 140 | 13,5 | 15,5 | 75 FKM 595 | 12019735 | ○ |
| 130 | 160 | 14,5 | 16 | 75 FKM 585 | 12019208 | ○ |
| 150 | 180 | 14,5 | 16 | 75 FKM 595 | 12019742 | ○ |
| 170 | 200 | 15 | 16 | 75 FKM 595 | 12019084 | ○ |
| 178 | 208 | 16 | 18 | 75 FKM 595 | 12019737 | ○ |
| 190 | 220 | 16 | 18 | 75 FKM 595 | 12018658 | ○ |
| 220 | 265 | 19 | 21 | 75 FKM 595 | 12019741 | ○ |

● Поставляется со склада ○ По запросу: Оснастка имеется, короткий срок поставки



SIMM_RU.indb 221 27.05.2011 13:42:33

# Simmerring Cassette Seal HS

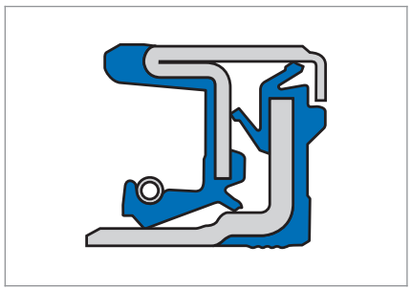

## Описание продукта

Уплотнения Simmerring Cassette Seal HS имеют контактную поверхность из металла (50%) и резины (50%), благодаря чему, по сравнению со стандартными Cassette Seal, обеспечивается хороший теплоотвод через контакт металл/металл на валу под уплотняющей кромкой. Благодаря этой конструкционной особенности не происходит коксования масла под уплотнительной кромкой и достигается 25% увеличение допустимой рабочей скорости.

## Преимущества продукта

- Стратегический принцип: на внутреннем диаметре эластомер/металл и специальная конструкция
- Исключительно подходит для работы при больших оборотах
- Наружная поверхность эластомера обеспечивает статическое уплотнение по внутреннему диаметру
- Металлическая поверхность обеспечивает высокую теплопередачу и улучшенное распределение теплоты
- Быстрая и надёжная замена при использовании в качестве запасных частей
- Нет необходимости обрабатывать поверхность вала

## Свойства продукта

- Исполнение: особая конструкция, по заказу
- Наружная поверхность: эластомер/металл
- Поджатая рабочая кромка уплотнения
- Дополнительные защитные кромки
- Хорошая защита от загрязнения

## Область применения

Приводимые примеры дают только основное представление об использовании уплотнений Simmerring Cassette Seals HS. Уплотнения Simmerring Cassette Seal HS находят применение в приводных шестернях и, конечно, в промышленных и грузовых транспортных средствах:

- Приводные механизмы
- Дифференциалы
- Сельскохозяйственные машины (тракторы)
- Грузовые автомобили (маленькие грузовики, маленькие специальные машины)
- Малые шестерни

## Материал

Simmerring

| Материал | Обозначение | Твёрдость | Цвет |
|---|---|---|---|
| Фторкаучук | 75 FKM 585 | 75 Шор A | темно-коричневый |

Контактное кольцо (NBR)

| Материал | Обозначение | Твёрдость | Цвет |
|---|---|---|---|
| Акрилонитрил-бутадиеновый каучук | 75 NBR 106200 | 75 Шор A | черный |

Контактное кольцо (ACM)

| Материал | Обозначение | Твёрдость | Цвет |
|---|---|---|---|
| Акрилаткаучук | 68 ACM | 68 Шор A | черный |

### Компоненты

| | |
|---|---|
| **Пластина жесткости** | углеродистая сталь DIN 1624 – EN10139 |
| **Пружина** | пружинная сталь DIN 17223 |

## Рабочий диапазон

| Компонент | T | v | P |
|---|---|---|---|
| Simmerring | <120 °C | ≤12 м/с | ≤0,03 МПа |
| Контактное кольцо (NBR) | <80 °C | – м/с | – МПа |
| Контактное кольцо (ACM) | <100 °C | – м/с | – МПа |

При определении материалов следует иметь в виду, что, вероятно, не все предельные условия встречаются одновременно.

## Монтаж и установка

### Вал

| | |
|---|---|
| **Допуски** | ISO h8 |
| **Круглость** | IT 8 |
| **Шероховатость** | $R_z$ = 10 ... 16 мкм |

### Отверстие корпуса

| | |
|---|---|
| **Допуски** | ISO h8 |
| **Шероховатость, металлическая посадка с натягом** | $R_z$ = 10 ... 16 мкм |

### Диапазон Ø валов d1

Дополнительная информация по запросу.


© Freudenberg Simrit GmbH & Co. KG | Каталог Уплотнения Simmerring и вращающиеся уплотнения 2011

SIMM_RU.indb 222 27.05.2011 13:42:33

# Simmerring Combi Seal (NBR)

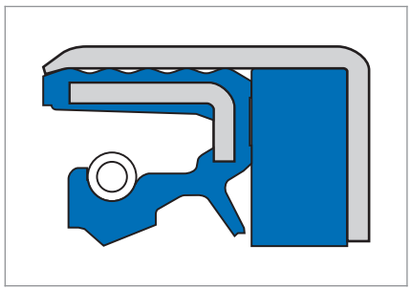

## Описание продукта

Simmerring Combi Seal состоит минимум из двух элементов в сборе, и чаще всего используется в сельскохозяйственных и строительных машинах. Дополнительно в этой системе можно использовать элемент из PU для эффективного уплотнения небольших осевых перемещений.

## Преимущества продукта

- Длительный ресурс
- Высокое сопротивление загрязнению, благодаря оптимальному расположению рабочей и защитной кромок

### Устойчивость к внешнему загрязнению

Высокое сопротивление внешнему загрязнению. Подходит для защиты от сухой грязи.

## Свойства продукта

- Исполнение: особая конструкция, по заказу
- Комбинация в одном корпусе Simmerring и дополнительного уплотнения от внешнего загрязнения
- Поджатая рабочая кромка
- Дополнительный пыльник
- Используется во всех областях при сильном грязевом налете, например, в подвесках внедорожников
- В отличие от Simmerring Cassette Seal, обычно применяется при одновременном вращательном движении и линейном перемещении.

## Область применения

- Приводные механизмы (сельскохозяйственные транспортные средства, общая промышленность)
- Приводы для вращающихся, периодически перемещающихся валов в сухом диапазоне применения
- Сельхозмашины

## Материал

| | |
|---|---|
| **Материал** | акрилонитрил-бутадиеновый каучук |
| **Обозначение** | 75 NBR 106200 |
| **Цвет** | черный |
| **Твёрдость** | 75 Шор A |

### Компоненты

| | |
|---|---|
| **Пластина жесткости** | углеродистая сталь DIN 1624 – EN10139 |
| **Пружина** | пружинная сталь DIN 17223 |
| **Грязесъемник** | полиуретан (AU) |

## Рабочий диапазон

| | |
|---|---|
| **T** | ≤ +80 °C |
| **v** | ≤ 5 м/с |
| **P** | ≤ 0,05 МПа |

## Монтаж и установка

### Вал

| | |
|---|---|
| **Допуски** | ISO h 11 |
| **Круглость** | IT 8 |
| **Шероховатость** | $R_a$ = 0,2 ... 0,8 мкм<br>$R_z$ = 1,0 ... 5,0 мкм<br>$R_{max}$ ≤ 6,3 мкм |
| **Твёрдость** | 45 ... 60 HRC |
| **Структура** | без микроструктуры, предпочтительно врезное шлифование |

### Отверстие корпуса

| | |
|---|---|
| **Допуски** | ISO h8 |
| **Шероховатость, металлическая посадка с натягом** | $R_z$ = 10 ... 16 мкм |

Условием безупречной работы уплотнения является тщательный монтаж по DIN 3760. ➔ Техническое руководство.

### Диапазон Ø валов d1

| | |
|---|---|
| **Simmerring Combi Seal** | 30 ... 220 мм |



SIMM_RU.indb 223 27.05.2011 13:42:34

## Номенклатурный перечень

| $D_1$ | $D_2$ | b | Материал | Артикул N° | |
|---|---|---|---|---|---|
| 30 | 44 | 11 | 72 NBR 902 | 12001879 | ● |
| 35 | 50 | 10 | 72 NBR 902 | 12001881 | ● |
| 35 | 52 | 16 | 72 NBR 902 | 12001882 | ● |
| 35 | 52 | 10 | 72 NBR 902 | 12011716 | ○ |
| 35 | 62 | 12 | 72 NBR 902 | 12012786 | ○ |
| 35 | 72 | 12 | 72 NBR 902 | 12001883 | ○ |
| 40 | 55 | 10 | 72 NBR 902 | 12001886 | ● |
| 40 | 58 | 10 | 72 NBR 902 | 12001887 | ○ |
| 40 | 62 | 10 | 72 NBR 902 | 12011715 | ○ |
| 42 | 62 | 14 | 72 NBR 902 | 12001889 | ● |
| 45 | 62 | 11 | 72 NBR 902 | 12012296 | ○ |
| 45 | 65 | 12 | 72 NBR 902 | 12011969 | ○ |
| 48 | 65 | 11 | 72 NBR 902 | 12011991 | ● |
| 48 | 74 | 13 | 72 NBR 902 | 12001898 | ○ |
| 50 | 75 | 12 | 72 NBR 902 | 12012503 | ○ |
| 55 | 72 | 12 | 75 NBR 904 | 12011794 | ○ |
| 55 | 80 | 11 | 72 NBR 902 | 12013176 | ○ |
| 57 | 72 | 11 | 72 NBR 902 | 12013172 | ○ |
| 60 | 80 | 12 | 72 NBR 902 | 12012930 | ○ |
| 62 | 80 | 11 | 72 NBR 902 | 12013173 | ○ |
| 65 | 92 | 14 | 72 NBR 902 | 12001903 | ○ |
| 65 | 98 | 15 | 72 NBR 902 | 12011697 | ○ |
| 68 | 85 | 12 | 72 NBR 902 | 12013339 | ○ |
| 74 | 91 | 12 | 72 NBR 902 | 12013338 | ○ |
| 75 | 102 | 14 | 72 NBR 902 | 12001907 | ○ |
| 80 | 110 | 16 | 72 NBR 902 | 12001908 | ○ |
| 85 | 110 | 16 | 72 NBR 902 | 12001909 | ○ |
| 95 | 120 | 13 | 72 NBR 902 | 12012399 | ○ |
| 100 | 130 | 16 | 72 NBR 902 | 12001912 | ○ |
| 105 | 125 | 16 | 72 NBR 902 | 12001913 | ○ |
| 105 | 130 | 12 | 72 NBR 902 | 12011717 | ○ |
| 105 | 140 | 16 | 72 NBR 902 | 12001914 | ○ |
| 110 | 130 | 12 | 72 NBR 902 | 12013174 | ○ |
| 110 | 130 | 16 | 72 NBR 902 | 12015364 | ○ |
| 110 | 150 | 16 | 72 NBR 902 | 12001916 | ○ |
| 112 | 140 | 13,2 | 72 NBR 902 | 12001917 | ○ |
| 120 | 150 | 15 | 72 NBR 902 | 12001918 | ○ |
| 130 | 170 | 16 | 72 NBR 902 | 12001920 | ○ |
| 145 | 170 | 16 | 72 NBR 902 | 12001922 | ○ |
| 150 | 170 | 16 | 72 NBR 902 | 12001923 | ○ |
| 155 | 176 | 16 | 72 NBR 902 | 12001924 | ○ |
| 165 | 190 | 17 | 72 NBR 902 | 12001925 | ○ |
| 170 | 190 | 15 | 72 NBR 902 | 12013074 | ○ |
| 170 | 205 | 17 | 72 NBR 902 | 12012053 | ○ |
| 180 | 205 | 17 | 72 NBR 902 | 12011690 | ○ |
| 190 | 215 | 17 | 72 NBR 902 | 12015590 | ○ |
| 190 | 220 | 20 | 72 NBR 902 | 12001926 | ○ |

● Поставляется со склада ○ По запросу: Оснастка имеется, короткий срок поставки



SIMM_RU.indb 224 27.05.2011 13:42:34

# Simmerring Combi Seal (FKM)

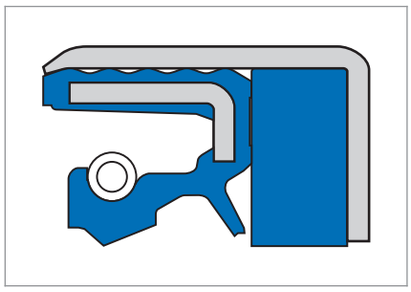

## Описание продукта

Simmerring Combi Seal состоит минимум из двух элементов в сборе, и чаще всего используется в сельскохозяйственных и строительных машинах. Дополнительно в этой системе можно использовать элемент из PU для эффективного уплотнения небольших осевых перемещений.

## Преимущества продукта

- Длительный ресурс
- Высокое сопротивление загрязнению, благодаря оптимальному расположению рабочей и защитной кромок

### Устойчивость к внешнему загрязнению

Высокое сопротивление внешнему загрязнению. Подходит для защиты от сухой грязи.

## Свойства продукта

- Исполнение: особая конструкция, по заказу
- Комбинация в одном корпусе Simmerring и дополнительного уплотнения от внешнего загрязнения
- Поджатая рабочая кромка
- Дополнительный пыльник
- Во всех областях применяется преимущественно при сильном грязевом налете, например, в подвесках внедорожников
- В отличие от Simmerring Cassette Seal, используется при одновременном вращательном движении и линейном перемещении.

## Область применения

- Приводные механизмы (сельскохозяйственные транспортные средства, общая промышленность)
- Приводы для вращающихся, периодически перемещающихся валов в сухом диапазоне применения
- Сельхозмашины

## Материал

| | |
|---|---|
| **Материал** | фторкаучук |
| **Обозначение** | 75 FKM 595 |
| **Цвет** | красно-коричневый |
| **Твёрдость** | 75 Шор A |

### Компоненты

| | |
|---|---|
| **Пластина жесткости** | углеродистая сталь DIN 1624 – EN10139 |
| **Пружина** | пружинная сталь DIN 17223 |
| **Грязесъемник** | полиуретан (AU) |

## Рабочий диапазон

| | |
|---|---|
| **T** | ≤ +80 °C |
| **v** | ≤ 5 м/с |
| **P** | ≤ 0,05 МПа |

## Монтаж и установка

### Вал

| | |
|---|---|
| **Допуски** | ISO h 11 |
| **Круглость** | IT 8 |
| **Шероховатость** | $R_a$ = 0,2 ... 0,8 мкм<br>$R_z$ = 1,0 ... 5,0 мкм<br>$R_{max}$ ≤ 6,3 мкм |
| **Твёрдость** | 45 ... 60 HRC |
| **Структура** | без микроструктуры, предпочтительно врезное шлифование |

### Отверстие корпуса

| | |
|---|---|
| **Допуски** | ISO h8 |
| **Шероховатость, металлическая посадка с натягом** | $R_z$ = 10 ... 16 мкм |

Условием безупречной работы уплотнения является тщательный монтаж по DIN 3760 ➔ Техническое руководство.

### Диапазон Ø валов d1

| | |
|---|---|
| **Simmerring Combi Seal** | 30 ...220 мм |



SIMM_RU.indb 225 27.05.2011 13:42:35

# Simmerring Combi Seal (ACM)

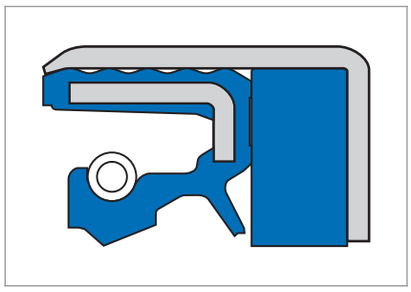

## Описание продукта

Simmerring Combi Seal состоит минимум из двух элементов в сборе, и чаще всего используется в сельскохозяйственных и строительных машинах. Дополнительно в этой системе можно использовать элемент из PU для эффективного уплотнения небольших осевых перемещений.

## Преимущества продукта

- Длительный ресурс
- Высокое сопротивление загрязнению, благодаря оптимальному расположению рабочей и защитной кромок

### Устойчивость к внешнему загрязнению

Высокое сопротивление внешнему загрязнению. Подходит для защиты от сухой грязи.

## Свойства продукта

- Исполнение: особая конструкция, по заказу
- Комбинация в одном корпусе Simmerring и дополнительного уплотнения от внешнего загрязнения
- Поджатая рабочая кромка
- Дополнительный пыльник
- Используется во всех областях при сильном грязевом налете, например, в подвесках внедорожников
- В отличие от Simmerring Cassette Seal, обычно используется при одновременном вращательном движении и линейном перемещении.

## Область применения

- Приводные механизмы (сельскохозяйственные транспортные средства, общая промышленность)
- Приводы для вращающихся, периодически перемещающихся валов в сухом диапазоне применения
- Сельхозмашины

## Материал

| | |
|---|---|
| **Материал** | акрилаткаучук |
| **Обозначение** | 68 ACM 362 |
| **Твёрдость** | 68 Шор A |

### Компоненты

| | |
|---|---|
| **Пластина жесткости** | углеродистая сталь DIN 1624 – EN10139 |
| **Пружина** | пружинная сталь DIN 17223 |
| **Грязесъемник** | полиуретан (AU) |

## Рабочий диапазон

| | |
|---|---|
| **T** | ≤ +80 °C |
| **v** | ≤ 5 м/с |
| **P** | ≤ 0,05 МПа |

## Монтаж и установка

### Вал

| | |
|---|---|
| **Допуски** | ISO h 11 |
| **Круглость** | IT 8 |
| **Шероховатость** | $R_a$ = 0,2 ... 0,8 мкм<br>$R_z$ = 1,0 ... 5,0 мкм<br>$R_{max}$ ≤ 6,3 мкм |
| **Твёрдость** | 45 ... 60 HRC |
| **Структура** | без микроструктуры, предпочтительно врезное шлифование |

### Отверстие корпуса

| | |
|---|---|
| **Допуски** | ISO h8 |
| **Шероховатость, металлическая посадка с натягом** | $R_z$ = 10 ... 16 мкм |

Условием безупречной работы уплотнения является тщательный монтаж по DIN 3760. ➔ Техническое руководство.

### Диапазон Ø валов d1

| | |
|---|---|
| **Simmerring Combi Seal** | 30 ... 220 мм |


© Freudenberg Simrit GmbH & Co. KG | Каталог Уплотнения Simmerring и вращающиеся уплотнения 2011

SIMM_RU.indb 226 27.05.2011 13:42:36

## Номенклатурный перечень

| $D_1$ | $D_2$ | b | Материал | Артикул N° | |
|---|---|---|---|---|---|
| 136 | 165,5 | 16 | 68 ACM 362 | 12013067 | ○ |

● Поставляется со склада ○ По запросу: Оснастка имеется, короткий срок поставки



SIMM_RU.indb 227 27.05.2011 13:42:36

# Simmerring Combi Seal SF5 (NBR)

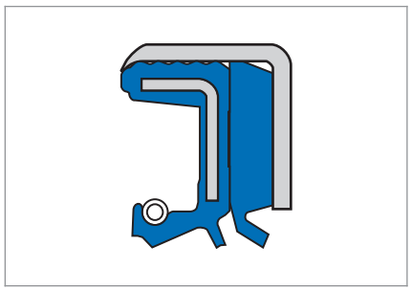

## Описание продукта

Simmerring Combi Seal минимально состоит из двух элементов в сборе, и чаще всего используется в сельскохозяйственных и строительных машинах. Дополнительно в этой системе можно использовать элемент из PU для эффективного уплотнения небольших осевых перемещений.

## Преимущества продукта

- Длительный ресурс
- Высокое сопротивление загрязнению, благодаря оптимальному расположению рабочей и защитной кромок

### Устойчивость к внешнему загрязнению

Высокое сопротивление внешнему загрязнению. Подходит для защиты от шламовых вод.

## Свойства продукта

- Исполнение: особая конструкция, по заказу
- Комбинация в одном корпусе радиального уплотнения и дополнительного уплотнения от внешнего загрязнения.
- Поджатая рабочая кромка
- Дополнительный пыльник
- Во всех областях предпочтительное применение при сильном грязевом налете, например, в подвесках внедорожников
- В противоположность Simmerring Cassette Seal предпочтительно применяется при одновременном вращательном движении и линейном перемещении.

## Область применения

- Приводные механизмы (сельскохозяйственные транспортные средства, общая промышленность)
- Сельхозмашины

## Материал

| | |
|---|---|
| **Материал** | акрилонитрил-бутадиеновый каучук |
| **Обозначение** | 75 NBR 106200 |
| **Цвет** | черный |
| **Твёрдость** | 75 Шор A |

### Компоненты

| | |
|---|---|
| **Пластина жесткости** | углеродистая сталь DIN 1624 – EN10139 |
| **Пружина** | пружинная сталь DIN 17223 |
| **Грязесъемник** | полиуретан (AU) |

## Рабочий диапазон

| | |
|---|---|
| **T** | ≤ +80 °C |
| **v** | ≤ 4 м/с |
| **P** | ≤ 0,05 МПа |

При определении материалов необходимо учитывать, что, возможно, не все сложные условия встречаются одновременно.

## Монтаж и установка

### Вал

| | |
|---|---|
| **Допуски** | ISO h 11 |
| **Круглость** | IT 8 |
| **Шероховатость** | $R_a$ = 0,2 ... 0,8 мкм<br>$R_z$ = 1,0 ... 5,0 мкм<br>$R_{max}$ ≤ 6,3 мкм |
| **Твёрдость** | 45 ... 60 HRC |
| **Структура** | без микроструктуры, предпочтительно врезное шлифование |

### Отверстие корпуса

| | |
|---|---|
| **Допуски** | ISO h8 |
| **Шероховатость, металлическая посадка с натягом** | $R_z$ = 10 ... 16 мкм |

Условием безупречной работы уплотнения является тщательный монтаж по DIN 3760. ➔ Техническое руководство. Монтаж рекомендуется проводить при помощи плотного материала, подложенного под внешний диаметр. Запрашивайте более подробную информацию.

### Диапазон Ø валов d1

| | |
|---|---|
| **Simmerring Combi Seal SF5** | 35 ... 120 мм |


© Freudenberg Simrit GmbH & Co. KG | Каталог Уплотнения Simmerring и вращающиеся уплотнения 2011

SIMM_RU.indb 228 27.05.2011 13:42:36

## Номенклатурный перечень

| $D_1$ | $D_2$ | b | Материал | Артикул N° | |
|---|---|---|---|---|---|
| 35 | 50 | 13 | 72 NBR 902 | 12013947 | ○ |
| 45 | 62 | 11,2 | 72 NBR 902 | 12016844 | ○ |

● Поставляется со склада ○ По запросу: Оснастка имеется, короткий срок поставки



SIMM_RU.indb 229 27.05.2011 13:42:36

# Simmerring Combi Seal SF5 (FKM)

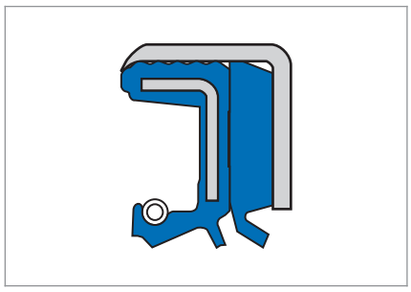

## Описание продукта

Simmerring Combi Seal минимально состоит из двух элементов в сборе, и чаще всего используется в сельскохозяйственных и строительных машинах. Дополнительно в этой системе можно использовать элемент из PU для эффективного уплотнения небольших осевых перемещений.

## Преимущества продукта

- Длительный ресурс
- Высокое сопротивление загрязнению, благодаря оптимальному расположению рабочей и защитной кромок

### Устойчивость к внешнему загрязнению

Высокое сопротивление внешнему загрязнению. Подходит для защиты от шламовых вод.

## Свойства продукта

- Исполнение: особая конструкция, по заказу
- Комбинация в одном корпусе Simmerring и дополнительного уплотнения от внешнего загрязнения
- Поджатая рабочая кромка
- Дополнительный пыльник
- Во всех областях предпочтительное применение при сильном грязевом налете, например, в подвесках внедорожников
- В противоположность Simmerring Cassette Seal, предпочтительно используется при одновременном вращательном движении и линейном перемещении.

## Область применения

- Приводные механизмы (сельскохозяйственные транспортные средства, общая промышленность)
- Сельхозмашины

## Материал

| | |
|---|---|
| **Материал** | фторкаучук |
| **Обозначение** | 75 FKM 595 |
| **Цвет** | красно-коричневый |
| **Твёрдость** | 75 Шор A |

### Компоненты

| | |
|---|---|
| **Пластина жесткости** | углеродистая сталь DIN 1624 – EN10139 |
| **Пружина** | пружинная сталь DIN 17223 |
| **Грязесъемник** | полиуретан (AU) |

## Рабочий диапазон

| | |
|---|---|
| **T** | ≤ +100 °C |
| **v** | ≤ 6 м/с |
| **P** | ≤ 0,05 МПа |

При выборе материалов следует иметь в виду, что, вероятно, не все предельные условия встречаются одновременно.

## Монтаж и установка

### Вал

| | |
|---|---|
| **Допуски** | ISO h 11 |
| **Круглость** | IT 8 |
| **Шероховатость** | $R_a$ = 0,2 ... 0,8 мкм<br>$R_z$ = 1,0 ... 5,0 мкм<br>$R_{max}$ ≤ 6,3 мкм |
| **Твёрдость** | 45 ... 60 HRC |
| **Структура** | без микроструктуры, предпочтительно врезное шлифование |

### Отверстие корпуса

| | |
|---|---|
| **Допуски** | ISO h8 |
| **Шероховатость, металлическая посадка с натягом** | $R_z$ = 10 ... 16 мкм |

Условием безупречной работы уплотнения является тщательный монтаж по DIN 3760. ➔ Техническое руководство. Монтаж рекомендуется проводить при помощи плотного материала, подложенного под внешний диаметр. Запрашивайте более подробную информацию.

### Диапазон Ø валов d1

| | |
|---|---|
| **Simmerring Combi Seal SF5** | 35 ... 120 мм |


© Freudenberg Simrit GmbH & Co. KG | Каталог Уплотнения Simmerring и вращающиеся уплотнения 2011

SIMM_RU.indb 230 27.05.2011 13:42:37

# Simmerring Combi Seal SF6 (NBR)

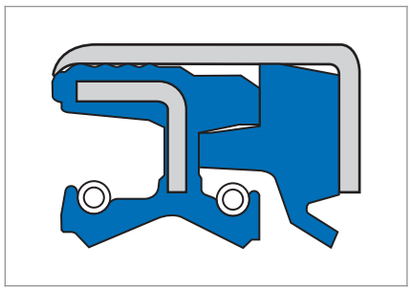

## Описание продукта

Simmerring Combi Seal минимально состоит из двух элементов в сборе, и чаще всего используется в сельскохозяйственных и строительных машинах. Дополнительно в этой системе можно использовать элемент из PU для эффективного уплотнения небольших осевых перемещений.

## Преимущества продукта

- Длительный ресурс
- Высокое сопротивление загрязнению, благодаря оптимальному расположению рабочей и защитной кромок

### Устойчивость к внешнему загрязнению

Высокое сопротивление внешнему загрязнению. Подходит для защиты от шламовых вод.

## Свойства продукта

- Исполнение: особая конструкция, по заказу
- Комбинация в одном корпусе радиального уплотнения и дополнительного уплотнения от внешнего загрязнения
- Поджатая рабочая кромка
- Дополнительный пыльник
- Во всех областях предпочтительное применение при сильном грязевом налете, например, в подвесках внедорожников
- В противоположность Simmerring Cassette Seal, предпочтительно применяется при одновременном вращательном движении и линейном перемещении.

## Область применения

- Приводные механизмы (сельскохозяйственные транспортные средства, общая промышленность)
- Сельхозмашины

## Материал

| | |
|---|---|
| **Материал** | акрилонитрил-бутадиеновый каучук |
| **Обозначение** | 75 NBR 106200 |
| **Цвет** | черный |
| **Твёрдость** | 75 Шор A |

### Компоненты

| | |
|---|---|
| **Пластина жесткости** | углеродистая сталь DIN 1624 – EN10139 |
| **Пружина** | пружинная сталь DIN 17223 |
| **Грязесъемник** | полиуретан (AU) |

## Рабочий диапазон

| | |
|---|---|
| **T** | ≤ +80 °C |
| **v** | ≤ 4 м/с |
| **P** | ≤ 0,05 МПа |

## Монтаж и установка

### Вал

| | |
|---|---|
| **Допуски** | ISO h 11 |
| **Круглость** | IT 8 |
| **Шероховатость** | $R_a$ = 0,2 ... 0,8 мкм<br>$R_z$ = 1,0 ... 5,0 мкм<br>$R_{max}$ ≤ 6,3 мкм |
| **Твёрдость** | 45 ... 60 HRC |
| **Структура** | без микроструктуры, предпочтительно врезное шлифование |

### Отверстие корпуса

| | |
|---|---|
| **Допуски** | ISO h8 |
| **Шероховатость, металлическая посадка с натягом** | $R_z$ = 10 ... 16 мкм |

Условием безупречной работы уплотнения является тщательный монтаж по DIN 3760. ➔ Техническое руководство. Монтаж рекомендуется проводить при помощи плотного материала, подложенного под внешний диаметр. Запрашивайте более подробную информацию.

### Диапазон Ø валов d1

| | |
|---|---|
| **Simmerring Combi Seal SF6** | 30 ... 130 мм |



SIMM_RU.indb 231 27.05.2011 13:42:38

## Номенклатурный перечень

| $D_1$ | $D_2$ | b | Материал | Артикул N° | |
|---|---|---|---|---|---|
| 30 | 44 | 14 | 72 NBR 902 | 12013519 | ○ |
| 35 | 60 | 18,5 | 72 NBR 902 | 12014167 | ○ |
| 40 | 55 | 15,5 | 72 NBR 902 | 12018848 | ● |
| 40 | 60 | 18,5 | 72 NBR 902 | 12012107 | ● |
| 40 | 65 | 18,5 | 72 NBR 902 | 12013226 | ● |
| 42 | 62 | 21,5 | 72 NBR 902 | 12016507 | ○ |
| 45 | 65 | 18,5 | 72 NBR 902 | 12012377 | ● |
| 47 | 65 | 16,5 | 72 NBR 902 | 12015734 | ○ |
| 48 | 74 | 18,5 | 72 NBR 902 | 12017349 | ○ |
| 50 | 72 | 16,5 | 75 NBR 106200 | 12014048 | ○ |
| 55 | 82 | 16,5 | 75 NBR 106200 | 12014159 | ● |
| 56 | 75 | 16,5 | 72 NBR 902 | 12012826 | ○ |
| 56 | 80 | 16 | 75 NBR 106200 | 12018868 | ○ |
| 58 | 80 | 16,5 | 72 NBR 902 | 12012468 | ○ |
| 65 | 92 | 18 | 72 NBR 902 | 12013465 | ○ |
| 70 | 90 | 16,5 | 75 NBR 106200 | 12013784 | ○ |
| 70 | 95 | 15 | 72 NBR 902 | 12012318 | ○ |
| 80 | 100 | 18 | 72 NBR 902 | 12014976 | ○ |
| 130 | 154 | 18 | 72 NBR 902 | 12015132 | ○ |

● Поставляется со склада ○ По запросу: Оснастка имеется, короткий срок поставки



SIMM_RU.indb 232 27.05.2011 13:42:38

# Simmerring Combi Seal SF6 (FKM)

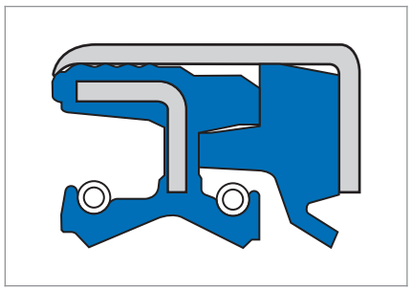

## Описание продукта

Simmerring Combi Seal минимально состоит из двух элементов в сборе, и чаще всего используется в сельскохозяйственных и строительных машинах. Дополнительно в этой системе можно использовать элемент из PU для эффективного уплотнения небольших осевых перемещений.

## Преимущества продукта

- Длительный ресурс
- Высокое сопротивление загрязнению, благодаря оптимальному расположению рабочей и защитной кромок

### Устойчивость к внешнему загрязнению

Высокое сопротивление внешнему загрязнению. Подходит для защиты от шламовых вод.

## Свойства продукта

- Исполнение: особая конструкция, по заказу
- Комбинация в одном корпусе радиального уплотнения и дополнительного уплотнения от внешнего загрязнения
- Поджатая рабочая кромка
- Дополнительный пыльник
- Во всех областях предпочтительное применение при сильном грязевом налете, например, в подвесках внедорожников
- В противоположность Simmerring Cassette Seal, предпочтительно применяется при одновременном вращательном движении и линейном перемещении.

## Область применения

- Приводные механизмы (сельскохозяйственные транспортные средства, общая промышленность)
- Сельхозмашины

## Материал

| | |
|---|---|
| **Материал** | фторкаучук |
| **Обозначение** | 75 FKM 595 |
| **Цвет** | красно-коричневый |
| **Твёрдость** | 75 Шор A |

### Компоненты

| | |
|---|---|
| **Пластина жесткости** | углеродистая сталь DIN 1624 – EN10139 |
| **Пружина** | пружинная сталь DIN 17223 |
| **Грязесъемник** | полиуретан (AU) |

## Рабочий диапазон

| | |
|---|---|
| **T** | ≤ +100 °C |
| **v** | ≤ 6 м/с |
| **P** | ≤ 0,05 МПа |

## Монтаж и установка

### Вал

| | |
|---|---|
| **Допуски** | ISO h 11 |
| **Круглость** | IT 8 |
| **Шероховатость** | $R_a$ = 0,2 ... 0,8 мкм<br>$R_z$ = 1,0 ... 5,0 мкм<br>$R_{max}$ ≤ 6,3 мкм |
| **Твёрдость** | 45 ... 60 HRC |
| **Структура** | без микроструктуры, предпочтительно врезное шлифование |

### Отверстие корпуса

| | |
|---|---|
| **Допуски** | ISO h8 |
| **Шероховатость, металлическая посадка с натягом** | $R_z$ = 10 ... 16 мкм |

Условием безупречной работы уплотнения является тщательный монтаж по DIN 3760. ➔ Техническое руководство. Монтаж рекомендуется проводить при помощи плотного материала, подложенного под внешний диаметр. Запрашивайте более подробную информацию.

### Диапазон Ø валов d1

| | |
|---|---|
| **Simmerring Combi Seal SF6** | 30 ... 130 мм |



SIMM_RU.indb 233 27.05.2011 13:42:39

## Номенклатурный перечень

| $D_1$ | $D_2$ | b | Материал | Артикул N° | |
|---|---|---|---|---|---|
| 48 | 65 | 16,5 | 75 FKM 595 | 12017310 | ○ |
| 58 | 82 | 16 | 75 FKM 595 | 12017237 | ○ |

● Поставляется со склада ○ По запросу: Оснастка имеется, короткий срок поставки



SIMM_RU.indb 234 27.05.2011 13:42:39

# Simmerring Combi Seal SF8 (NBR)

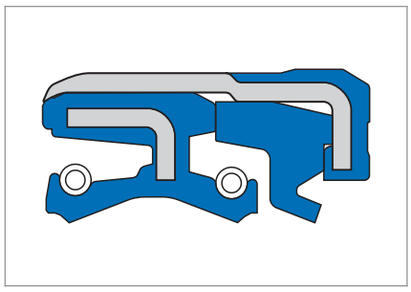

## Описание продукта

Simmerring Combi Seal минимально состоит из двух элементов в сборе, и чаще всего используется в сельскохозяйственных и строительных машинах. Дополнительно в этой системе можно использовать элемент из PU для эффективного уплотнения небольших осевых перемещений.

## Преимущества продукта

- Длительный ресурс
- Высокое сопротивление загрязнению, благодаря оптимальному расположению рабочей и защитной кромок

### Устойчивость к внешнему загрязнению

Высокое сопротивление внешнему загрязнению. Подходит для защиты от шламовых вод.

## Свойства продукта

- Исполнение: особая конструкция, по заказу
- Статическое уплотнение на внешнем диаметре (по сравнению с Combi SF6)
- Комбинация в одном корпусе радиального уплотнения и дополнительного уплотнения от внешнего загрязнения
- Поджатая рабочая кромка
- Дополнительный пыльник
- Во всех областях предпочтительное применение при сильном грязевом налете, например, в подвесках внедорожников
- В противоположность Simmerring Cassette Seal, предпочтительно применяется при одновременном вращательном движении и линейном перемещении.

## Область применения

- Приводные механизмы (сельскохозяйственные транспортные средства, общая промышленность)
- Сельхозмашины

## Материал

| | |
|---|---|
| **Материал** | акрилонитрил-бутадиеновый каучук |
| **Обозначение** | 75 NBR 106200 |
| **Цвет** | черный |
| **Твёрдость** | 75 Шор A |

### Компоненты

| | |
|---|---|
| **Пластина жесткости** | углеродистая сталь DIN 1624 – EN10139 |
| **Пружина** | пружинная сталь DIN 17223 |
| **Грязесъемник** | полиуретан (AU) |

## Рабочий диапазон

| | |
|---|---|
| **T** | ≤ +80 °C |
| **v** | ≤ 4 м/с |
| **P** | ≤ ,05 МПа |

При выборе материалов необходимо учитывать, что, возможно, не все сложные условия встречаются одновременно.

## Монтаж и установка

### Вал

| | |
|---|---|
| **Допуски** | ISO h11 |
| **Круглость** | IT 8 |
| **Шероховатость** | $R_a$ = 0,2 ... 0,8 мкм<br>$R_z$ = 1,0 ... 5,0 мкм<br>$R_{max}$ ≤ 6,3 мкм |
| **Твёрдость** | 45 ... 60 HRC |
| **Структура** | без микроструктуры, предпочтительно врезное шлифование |

### Отверстие корпуса

| | |
|---|---|
| **Допуски** | ISO h8 |
| **Шероховатость, металлическая посадка с натягом** | $R_z$ = 10 ... 16 мкм |

Условием безупречной работы уплотнения является тщательный монтаж по DIN 3760. ➔ Техническое руководство. Дополнительная информация по запросу.

### Диапазон Ø валов d1

| | |
|---|---|
| **Simmerring Combi Seal SF8** | 37 ... 75 мм |



SIMM_RU.indb 235 27.05.2011 13:42:39

## Номенклатурный перечень

| $D_1$ | $D_2$ | b | Материал | Артикул N° | |
|---|---|---|---|---|---|
| 37 | 52 | 16 | 72 NBR 902 | 12014511 | ○ |
| 50 | 65 | 18 | 72 NBR 902 | 12018616 | ● |
| 55 | 80 | 16 | 72 NBR 902 | 12013931 | ○ |
| 60 | 75 | 16 | 72 NBR 902 | 12013740 | ○ |
| 75 | 95 | 16,5 | 72 NBR 902 | 12014456 | ○ |

● Поставляется со склада ○ По запросу: Оснастка имеется, короткий срок поставки



SIMM_RU.indb 236 27.05.2011 13:42:40

# Simmerring Combi Seal SF8 (FKM)

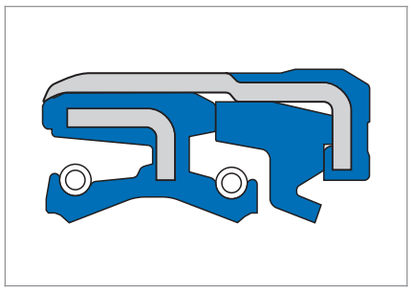

## Описание продукта

Simmerring Combi Seal минимально состоит из двух элементов в сборе, и чаще всего используется в сельскохозяйственных и строительных машинах. Дополнительно в этой системе можно использовать элемент из PU для эффективного уплотнения небольших осевых перемещений.

## Преимущества продукта

- Длительный ресурс
- Высокое сопротивление загрязнению, благодаря оптимальному расположению рабочей и защитной кромок

### Устойчивость к внешнему загрязнению

Высокое сопротивление внешнему загрязнению. Подходит для защиты от шламовых вод.

## Свойства продукта

- Исполнение: особая конструкция, по заказу
- Статическое уплотнение на внешнем диаметре (по сравнению с Combi SF6)
- Комбинация в одном корпусе радиального уплотнения и дополнительного уплотнения от внешнего загрязнения
- Поджатая рабочая кромка
- Дополнительный пыльник
- Во всех областях предпочтительное применение при сильном грязевом налете, например, в подвесках внедорожников
- В противоположность Simmerring Cassette Seal, предпочтительно применяется при одновременном вращательном движении и линейном перемещении.

## Область применения

- Приводные механизмы (сельскохозяйственные транспортные средства, общая промышленность)
- Сельхозмашины
- Приводы для вращающихся, периодически перемещающихся валов в мокром/влажном диапазоне применения

## Материал

| | |
|---|---|
| **Материал** | фторкаучук |
| **Обозначение** | 75 FKM 595 |
| **Цвет** | красно-коричневый |
| **Твёрдость** | 75 Шор A |

### Компоненты

| | |
|---|---|
| **Пластина жесткости** | углеродистая сталь DIN 1624 – EN10139 |
| **Пружина** | пружинная сталь DIN 17223 |
| **Грязесъемник** | полиуретан (AU) |

## Рабочий диапазон

| | |
|---|---|
| **T** | ≤ +100 °C |
| **v** | ≤ 6 м/с |
| **P** | ≤ 0,05 МПа |

## Монтаж и установка

### Вал

| | |
|---|---|
| **Допуски** | ISO h11 |
| **Круглость** | IT 8 |
| **Шероховатость** | $R_a$ = 0,2 ... 0,8 мкм |
| | $R_z$ = 1,0 ... 5,0 мкм |
| | $R_{max}$ ≤ 6,3 мкм |
| **Твёрдость** | 45 ... 60 HRC |
| **Структура** | без микроструктуры, предпочтительно врезное шлифование |

### Отверстие корпуса

| | |
|---|---|
| **Допуски** | ISO h8 |
| **Шероховатость, металлическая посадка с натягом** | $R_z$ = 10 ... 16 мкм |

Условием безупречной работы уплотнения является тщательный монтаж по DIN 3760. ➔ Техническое руководство. Дополнительная информация по запросу.

### Диапазон Ø валов d1

| | |
|---|---|
| **Simmerring Combi Seal SF8** | 37 ... 75 мм |



SIMM_RU.indb 237 27.05.2011 13:42:40

# Simmerring Combi Seal SF19 (NBR)

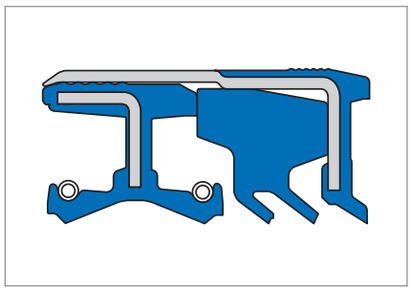

## Описание продукта

Simmerring Combi Seal состоит минимум из двух элементов в сборе, и чаще всего используется в сельскохозяйственных и строительных машинах. Дополнительно в этой системе можно использовать элемент из PU для эффективного уплотнения небольших осевых перемещений.

## Преимущества продукта

- Длительный ресурс
- Высокое сопротивление загрязнению, благодаря оптимальному расположению рабочей и защитной кромок

### Устойчивость к внешнему загрязнению

Высокое сопротивление внешнему загрязнению. Подходит для защиты от шламовых вод.

## Свойства продукта

- Исполнение: особая конструкция, по заказу
- Комбинация в одном корпусе Simmerring и дополнительного уплотнения от внешнего загрязнения
- Поджатая рабочая кромка
- Дополнительный пыльник для предотвращения попадания грязи и для защиты при экстремальных условиях применения
- Во всех областях предпочтительное применение при сильном грязевом налете, например, в подвесках внедорожников
- В противоположность кассетным уплотнениям, предпочтительно применяется при одновременном вращательном движении и линейном перемещении.

## Область применения

- Приводные механизмы (сельскохозяйственные транспортные средства, общая промышленность)
- При экстрмальных загрязнениях и критических применениях
- Сельхозмашины

## Материал

| | |
|---|---|
| **Материал** | акрилонитрил-бутадиеновый каучук |
| **Обозначение** | 75 NBR 106200 |
| **Цвет** | черный |
| **Твёрдость** | 75 Шор A |

### Компоненты

| | |
|---|---|
| **Пластина жесткости** | углеродистая сталь DIN 1624 – EN10139 |
| **Пружина** | пружинная сталь DIN 17223 |
| **Грязесъемник** | полиуретан (AU) |

## Рабочий диапазон

| | |
|---|---|
| **T** | ≤ +80 °C |
| **v** | ≤ 4 м/с |
| **P** | ≤ 0,05 МПа |

При выборе материалов следует иметь в виду, что, вероятно, не все предельные условия встречаются одновременно.

## Монтаж и установка

### Вал

| | |
|---|---|
| **Допуски** | ISO h11 |
| **Круглость** | IT 8 |
| **Шероховатость** | $R_a$ = 0,2 ... 0,8 мкм<br>$R_z$ = 1,0 ... 5,0 мкм<br>$R_{max}$ ≤ 6,3 мкм |
| **Твёрдость** | 45 ... 60 HRC |
| **Структура** | без микроструктуры, предпочтительно врезное шлифование |

### Отверстие корпуса

| | |
|---|---|
| **Допуски** | ISO h8 |
| **Шероховатость, металлическая посадка с натягом** | $R_z$ = 10 ... 16 мкм |

Условием безупречной работы уплотнения является тщательный монтаж по DIN 3760. ➔ Техническое руководство.

### Диапазон Ø валов d1

| | |
|---|---|
| **Simmerring Combi Seal SF19** | 37 ... 75 мм |


© Freudenberg Simrit GmbH & Co. KG | Каталог Уплотнения Simmerring и вращающиеся уплотнения 2011

SIMM_RU.indb 238 27.05.2011 13:42:41

## Номенклатурный перечень

| $D_1$ | $D_2$ | b | Материал | Артикул N° | |
|---|---|---|---|---|---|
| 30 | 44 | 17 | 75 NBR 106200 | 12020067 | ○ |
| 40 | 65 | 27,5 | 75 NBR 106200 | 12020191 | ○ |
| 42 | 62 | 23 | 75 NBR 106200 | 12020023 | ○ |
| 45 | 75 | 27,5 | 75 NBR 106200 | 12020036 | ○ |
| 47 | 65 | 19 | 75 NBR 106200 | 12020133 | ○ |
| 52 | 72 | 16,5 | 75 NBR 106200 | 12020074 | ○ |

● Поставляется со склада ○ По запросу: Оснастка имеется, короткий срок поставки



SIMM_RU.indb 239 27.05.2011 13:42:41

# Simmerring Combi Seal SF19 (FKM)

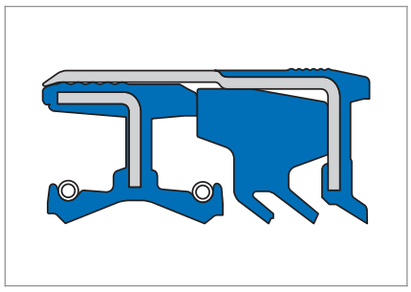

## Описание продукта

Simmerring Combi Seal состоит минимум из двух элементов в сборе, и чаще всего используется в сельскохозяйственных и строительных машинах. Дополнительно в этой системе можно использовать элемент из PU для эффективного уплотнения небольших осевых перемещений.

## Преимущества продукта

- Длительный ресурс
- Высокое сопротивление загрязнению, благодаря оптимальному расположению рабочей и защитной кромок.

### Устойчивость к внешнему загрязнению

Высокое сопротивление внешнему загрязнению. Подходит для защиты от шламовых вод.

## Свойства продукта

- Исполнение: особая конструкция, по заказу
- Комбинация в одном корпусе Simmerring и дополнительного уплотнения от внешнего загрязнения
- Поджатая рабочая кромка
- Дополнительный пыльник для предотвращения попадания грязи и для защиты при экстремальных условиях применения
- Во всех областях предпочтительное применение при сильном грязевом налете, например, в подвесках внедорожников
- В противоположность к кассетным уплотнениям, обычно применяется при одновременном вращательном движении и линейном перемещении.

## Область применения

- Приводные механизмы (сельскохозяйственные транспортные средства, общая промышленность)
- При экстрмальных загрязнениях и критических применениях
- Сельхозмашины

## Материал

| | |
|---|---|
| **Материал** | фторкаучук |
| **Обозначение** | 75 FKM 595 |
| **Цвет** | красно-коричневый |
| **Твёрдость** | 75 Шор A |

### Компоненты

| | |
|---|---|
| **Пластина жесткости** | углеродистая сталь DIN 1624 – EN10139 |
| **Пружина** | пружинная сталь DIN 17223 |
| **Грязесъемник** | полиуретан (AU) |

## Рабочий диапазон

| | |
|---|---|
| **T** | ≤ +100 °C |
| **v** | ≤ 6 м/с |
| **P** | ≤ 0,05 МПа |

При выборе материалов следует иметь в виду, что, вероятно, не все предельные условия встречаются одновременно.

## Монтаж и установка

### Вал

| | |
|---|---|
| **Допуски** | ISO h11 |
| **Круглость** | IT 8 |
| **Шероховатость** | $R_a$ = 0,2 ... 0,8 мкм<br>$R_z$ = 1,0 ... 5,0 мкм<br>$R_{max}$ ≤ 6,3 мкм |
| **Твёрдость** | 45 ... 60 HRC |
| **Структура** | без микроструктуры, предпочтительно врезное шлифование |

### Отверстие корпуса

| | |
|---|---|
| **Допуски** | ISO h8 |
| **Шероховатость, металлическая посадка с натягом** | $R_z$ = 10 ... 16 мкм |

Условием безупречной работы уплотнения является тщательный монтаж по DIN 3760. ➔ Техническое руководство.

### Диапазон Ø валов d1

| | |
|---|---|
| **Simmerring Combi Seal SF19** | 37 ... 75 мм |


© Freudenberg Simrit GmbH & Co. KG | Каталог Уплотнения Simmerring и вращающиеся уплотнения 2011

SIMM_RU.indb 240 27.05.2011 13:42:42

# Крышка GA, GSA

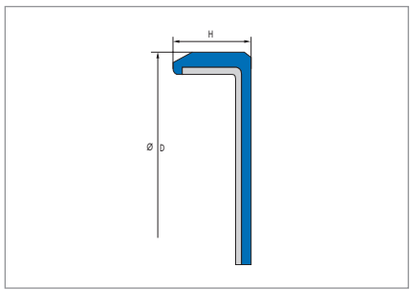


Крышка GA

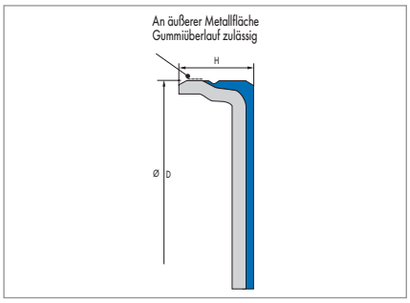


Крышка GSA

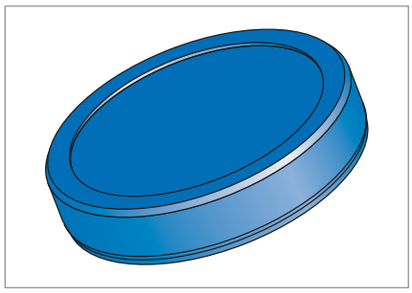

Крышка GA – вид сверху

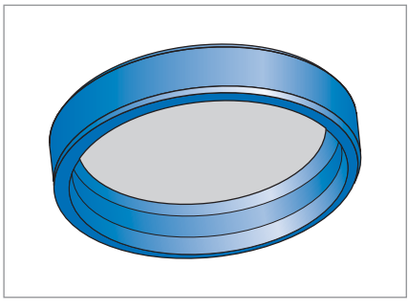

Крышка GA – вид снизу

## Описание продуктов

- GA (при стандартном исполнении снаружи резина): уплотнительная крышка с привулканизированными пластинами жесткости из стального листа
- GSA (особое исполнение - снаружи резина-сталь): уплотнительная крышка с привулканизированными пластинами жесткости из стального листа с металлической посадкой (H8)

## Преимущества продуктов

- Надёжное уплотнение отверстий корпуса, также при повышенной шероховатости, теплорасширении и разъёмных корпусах
- Очень стабильная конструкция
- Можно покрывать лаком
- Множество стандартных вариантов

## Область применения

Крышка для статического уплотнения отверстий в корпусах с прессовой посадкой, например, выводов вала в корпусах редукторов.

## Материал

Акрилонитрил-бутадиеновый каучук

| | |
|---|---|
| **Обозначение** | 75 NBR 99004 |
| **Цвет** | черный |
| **Твёрдость** | 75 Шор A |
| **Пластина жесткости** | углеродистая сталь DIN 10139 (DIN 1624) |

Крышки GA, GSA из других материалов поставляются по заказу.

## Рабочий диапазон

| | |
|---|---|
| **Среды** | все ходовые минеральные масла |
| **Температура** | −40 ... +100 °C |

## Монтаж и установка

Посадочное отверстие

| | |
|---|---|
| **Допуски** | ISO h8 |
| **Шероховатость конструкци GA** | $R_{max}$ ≤ 25 мкм<br>$R_a$ = 1,6 ... 6,3 мкм<br>$R_z$ = 10 ... 25 мкм |
| **Шероховатость конструкци GSA** | $R_{max}$ ≤ 16 мкм<br>$R_a$ = 0,8 ... 3,2 мкм<br>$R_z$ = 6,3 ... 16 мкм |



SIMM_RU.indb 241 27.05.2011 13:42:43

## Номенклатурный перечень

| D | H | Материал | Конструкция | Артикул N° | |
|---|---|---|---|---|---|
| 19 | 7 | 75 NBR 99004 | GA | 506544 | ○ |
| 22 | 4 | 75 NBR 99004 | GA | 456944 | ● |
| 22 | 5 | 75 NBR 99004 | GSA | 506567 | ● |
| 22 | 8 | 75 NBR 99004 | GA | 426125 | ○ |
| 24 | 7 | 75 NBR 99004 | GA | 421453 | ○ |
| 28 | 4 | 75 NBR 99004 | GA | 506547 | ● |
| 28 | 7 | 75 NBR 99004 | GA | 506548 | ○ |
| 28 | 7 | 75 NBR 99004 | GSA | 506568 | ● |
| 30 | 5 | 75 NBR 99004 | GA | 506549 | ● |
| 30 | 8 | 75 NBR 99004 | GSA | 506685 | ● |
| 32 | 7 | 75 NBR 99004 | GA | 506550 | ● |
| 35 | 7 | 75 NBR 99004 | GA | 450889 | ● |
| 35 | 8 | 75 NBR 99004 | GSA | 506569 | ● |
| 37 | 5 | 75 NBR 99004 | GA | 506551 | ● |
| 37 | 7 | 75 NBR 99004 | GSA | 506570 | ● |
| 40 | 7 | 75 NBR 99004 | GA | 452807 | ● |
| 42 | 7 | 75 NBR 99004 | GSA | 506572 | ● |
| 42 | 9,5 | 75 NBR 99004 | GSA | 506686 | ● |
| 45 | 7 | 75 NBR 99004 | GA | 506552 | ● |
| 47 | 7 | 75 NBR 99004 | GA | 506554 | ○ |
| 47 | 7 | 75 NBR 99004 | GSA | 506573 | ● |
| 47 | 10 | 75 NBR 99004 | GSA | 506687 | ● |
| 52 | 7 | 75 NBR 99004 | GA | 414626 | ● |
| 52 | 7 | 75 NBR 99004 | GSA | 506574 | ● |
| 52 | 10 | 75 NBR 99004 | GSA | 506575 | ● |
| 55 | 10 | 75 NBR 99004 | GA | 450892 | ○ |
| 55 | 10 | 75 NBR 99004 | GSA | 503418 | ● |
| 62 | 7 | 75 NBR 99004 | GA | 506556 | ● |
| 62 | 8 | 75 NBR 99004 | GSA | 440418 | ● |
| 62 | 10 | 75 NBR 99004 | GA | 506558 | ○ |
| 72 | 9 | 75 NBR 99004 | GSA | 506576 | ● |
| 72 | 10 | 75 NBR 99004 | GA | 506559 | ● |
| 80 | 10 | 75 NBR 99004 | GA | 506561 | ○ |
| 80 | 12 | 75 NBR 99004 | GSA | 506577 | ● |
| 85 | 10 | 75 NBR 99004 | GA | 506562 | ○ |
| 90 | 10 | 75 NBR 99004 | GA | 506563 | ● |
| 90 | 12 | 75 NBR 99004 | GSA | 506578 | ● |
| 100 | 10 | 75 NBR 99004 | GA | 506564 | ● |
| 100 | 12 | 75 NBR 99004 | GSA | 506579 | ● |

● Поставляется со склада ○ По запросу: Оснастка имеется, короткий срок поставки



SIMM_RU.indb 242 27.05.2011 13:42:44

# Водоотталкиватель Simmerring WA Тип A

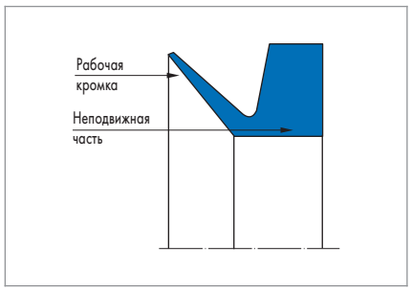


## Описание продукта

Уплотнение с осевой износоустойчивой рабочей кромкой. Тип A - это стандартное исполнение для малых монтажных пространств.

## Преимущества продукта

Водоотталкиватели используются в опорах валков для удерживания смазки, они отталкивают пыль, окалину, водяные брызги, масляную эмульсию валков и подобные среды.

- Очень низкое трение
- Высокая работоспособность в осевом направлении
- Простой монтаж

## Область применения

- Прокатные станы

## Материал

| Материал | Обозначение | Твёрдость |
|---|---|---|
| Акрилонитрил-бутадиеновый каучук | 60 NBR B297 | 60 Шор A |
| Фторкаучук | 65 FKM K698 | 65 Шор A |

FKM по запросу

## Рабочий диапазон

| | |
|---|---|
| **Давление p** | 0,03 МПа |

| | |
|---|---|
| **Скорость перемещения v** | 20 м/с |

Параметры относятся к WA в состоянии покоя. У вращающихся уплотнений другие граничные параметры.

| Среда/ Температура | 60 NBR B297 | 65 FKM K698 |
|---|---|---|
| Минеральные масла | – °C | – °C |
| Вода | +5 °C ... +100 °C | +5 °C ... +80 °C |
| Минеральные консист. смазки | –40 °C ... +100 °C | –20 °C ... +150 °C |
| Масляная эмульсия | По заказу | По заказу |

## Рекомендации по проектированию

Соблюдайте наши общие рекомендации по проектированию, приведенные в ➔ Техническом руководстве.

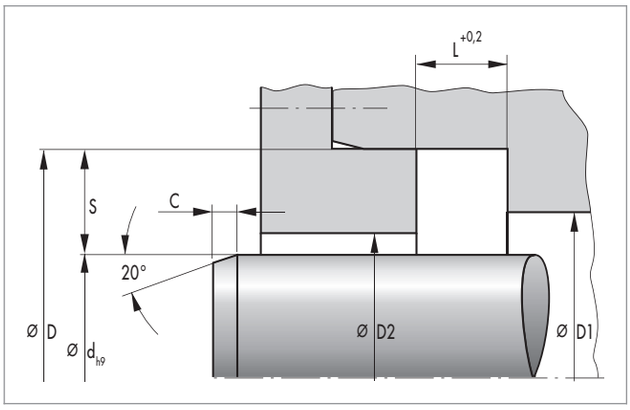


### Качество поверхностей

| Глубина шероховатости | $R_a$ | $R_{max}$ |
|---|---|---|
| Контртело | 0,8 мкм | 4,0 мкм* |
| Монтажное пространство | ≤ 4,0 мкм | ≤ 16,0 мкм |

Твёрдость поверхностного слоя должна составлять 30 HRC. Длина несущего профиля $M_r$>50% до макс. 90% при глубине микропрофиля c = Rz/2 и базовой линии C ref = 0%.

## Монтаж и установка

Условием для безупречной работы уплотнения является тщательный монтаж. ➔ Техническое руководство.



SIMM_RU.indb 243 27.05.2011 13:42:46

# Водоотталкиватель Simmerring WA Тип AX

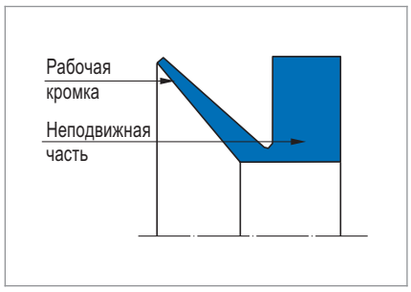


## Описание продукта

Уплотнение с осевой износоустойчивой рабочей кромкой. Тип AX предназначен для высоких нагрузок и отклонений.

## Преимущества продукта

Водоотталкиватели используются в опорах валков для удерживания смазки, они отталкивают пыль, окалину, водяные брызги, масляную эмульсию валков и подобные среды.

- Очень низкое трение
- Высокая работоспособность в осевом направлении
- Простой монтаж

## Область применения

- Прокатные станы

## Материал

| Материал | Обозначение | Твёрдость |
|---|---|---|
| Акрилонитрил-бутадиеновый каучук | 60 NBR B297 | 60 Шор A |
| Фторкаучук | 65 FKM K698 | 65 Шор A |

FKM по запросу

## Рабочий диапазон

| | |
|---|---|
| **Давление p** | 0,03 МПа |

| | |
|---|---|
| **Скорость перемещения v** | 20 м/с |

Параметры относятся к WA в состоянии покоя. У вращающихся уплотнений другие граничные параметры.

| Среда/ Температура | 60 NBR B297 | 65 FKM K698 |
|---|---|---|
| Минеральные масла | – °C | – °C |
| Вода | +5 °C ... +100 °C | +5 °C ... +80 °C |
| Минеральные консист. смазки | −40 °C ... +100 °C | −20 °C ... +150 °C |
| Масляная эмульсия | По заказу | По заказу |

## Рекомендации по проектированию

Соблюдайте наши общие рекомендации по проектированию, приведенные в ➔ Техническом руководстве.

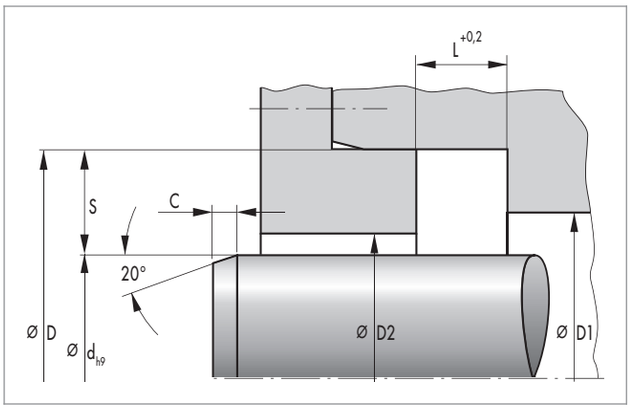


### Качество поверхностей

| Глубина шероховатости | $R_a$ | $R_{max}$ |
|---|---|---|
| Контртело | 0,8 мкм | ≤ 4,0 мкм |
| Монтажное пространство | ≤ 4,0 мкм | ≤ 16,0 мкм |

Твёрдость поверхностного слоя должна составлять 30 HRC. Длина несущего профиля $M_r$>50% до макс. 90% при глубине микропрофиля c = Rz/2 и базовой линии C ref = 0%.

## Монтаж и установка

Условием для беспроблемной работы уплотнения является тщательный монтаж. ➔ Техническое руководство.



SIMM_RU.indb 244 27.05.2011 13:42:47

# Профили для вращательного движения

## Обзор продуктов

- Профили
  - Манжеты
  - Опорные кольца для манжет
  - X-профили
  - Прочие специальные профили
- Шнуры
  - Шнур круглого сечения
  - Кольца из шнура.

## Описание продуктов

Когда речь идет об уплотнении такого крупногабаритного оборудования, как буровые туннелепроходческие машины, судовые двигатели или грузовые люки, которые не могут быть уплотнены при помощи фасонных уплотнений, колец O-Ring, или это слишком дорого, в дело идут специальные профили или специальные шнуры. Для этого в распоряжении имеется более 3500 профильных насадок и многочисленные материалы. Более того, возможна разработка и производство специальных конструкций, причём расходы на оснастку довольно умеренные по сравнению с формовыми деталями.

## Преимущества продукта

- Уплотнение больших участков, которые не могут быть уплотнены кольцом O-Ring или фасонным уплотнением
- Разработка продуктов по заказу клиентов
- Умеренные расходы на оснастку по сравнению с фасонными деталями
- Изготовление собственной оснастки для сокращения сроков поставки
- Могут использоваться все ходовые эластомеры
- Компетенция по специальным материалам
- Возможны малые количества
- Поставляются вулканизированные встык профильные кольца из NBR и FKM, преимущества импульсной вулканизации:
  - Максимальные значения прочности при растяжении
  - Длительная стойкость, благодаря тому, что связующим элементов является тот же самый эластомер.

## Область применения

На детали, изготавленные из профилей, возлагаются сложные уплотнительные задачи в многочисленных отраслях промышленности.

- Тяжелое машиностроение, например, техника для проходки тоннелей, цементо/камнедробилки
- Промышленное оборудование, например, турбины, запорные клапаны, технологические цилиндры
- Двигатели, например, судовые двигатели
- Сепараторы, например, оборудование для фильтрования, большие сепараторы
- Машиностроение, например, промышленные моечные машины, поворотные круги
- Химическая промышленность, например, резервуары/реакционные сосуды, дозировочные устройства и насосы
- Медицинская техника, например, компоненты диагностического оборудования, дозировочные устройства
- Пищевая промышленность, например, промышленные прессы для отжима сока, сепараторы и мясообрабатывающие машины.

## Материал

Наряду с ходовыми недолговечными материалами мы предлагаем многочисленные специальные материалы. Они отличаются исключительными свойствами и высокой стойкостью. В следующей таблице вы можете выбрать материал, который соответсвует вашим требованиям.

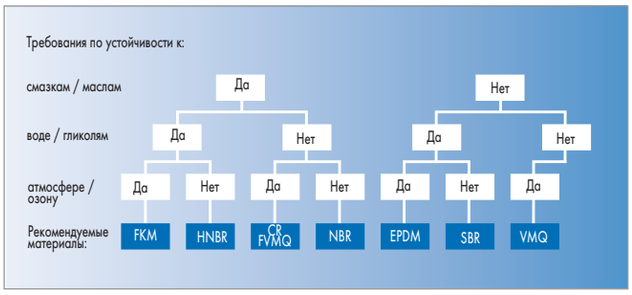


Рис. 1 Выбор материалов

| Материал | Цвет | Температурный диапазон применения |
|---|---|---|
| 50 NBR 121* | черный | −30 ... +90 °C |
| 60 NBR 122 | черный | −30 ... +90 °C |
| 70 NBR 221 | черный | −25 ... +90 °C |
| 70 NBR 803 | серый | −25 ... +90 °C |
| 70 NBR 173216 | черный | −30 ... +70 °C |
| 72 NBR 872 | черный | −30 ... +100 °C |
| 79 NBR 105 | черный | −30 ... +90 °C |



SIMM_RU.indb 245 27.05.2011 13:42:48

| Материал | Цвет | Температурный диапазон применения |
|---|---|---|
| 80 NBR 709* | черный | −30 ... +90 °C |
| 85 NBR 714 | черный | −20 ... +90 °C |
| 88 NBR 101 | черный | −30 ... +100 °C |
| 39 CR 174240* | серый | −40 ... +80 °C |
| 55 CR 852 | черный | −40 ... +110 °C |
| 67 CR 853 | черный | −40 ... +110 °C |
| 67 CR 215595 | черный | −40 ... +80 °C |
| 58 EPDM 215550 | серый | −40 °C ... +120 °C |
| 70 EPDM 275 | черный | −40 °C ... +120 °C |
| 70 FKM 598 | зеленый | −15 °C ... +200 °C |
| 70 FKM 215450 | черный | −10 °C ... +200 °C |
| 72 FKM 588 | черный | −10 °C ... +200 °C |
| 60 FVMQ 143026 | бежевый | −80 °C ... +175 °C |
| 50 VMQ 570 | бежевый | −40 °C ... +200 °C |
| 50 VMQ 114721 | желто-прозрачный | −40 °C ... +180 °C |
| 58 VMQ 518 | красно-коричневый | −40 °C ... +200 °C |
| 60 VMQ 114722 | желто-прозрачный | −40 °C ... +180 °C |
| 70 VMQ 114723 | желто-прозрачный | −40 °C ... +180 °C |
| 78 VMQ 526 | красный | −40 °C ... +200 °C |

* особый материал, по запросу

## Рекомендации по проектированию

### Допуски

Все профили и шнуры производятся в диапазоне стандартных размеров по DIN ISO 3302-1 E2. В особых случаях возможно изготовление по E1. Предельное отклонение размеров сечения деталей, перекрывающих экструзионный зазор, без опоры (все размеры в мм):

| Номинальный размер | | Класс допусков | |
|---|---|---|---|
| | до | E1* | E2 |
| 0 | 1,5 | 0,15 | 0,25 |
| 1,5 | 2,5 | 0,20 | 0,35 |
| 2,5 | 4,0 | 0,25 | 0,40 |
| 4,0 | 6,3 | 0,35 | 0,50 |
| 6,3 | 10,0 | 0,40 | 0,70 |
| 10 | 16 | 0,50 | 0,80 |
| 16 | 25 | 0,70 | 1,00 |
| 25 | 40 | 0,80 | 1,30 |
| 40 | 63 | 1,00 | 1,60 |
| 63 | 100 | 1,30 | 2,00 |

* в отдельных случаях частично возможно



SIMM_RU.indb 246 27.05.2011 13:42:48

## Прочие специальные профили

Профили могут изготавливаться и отпускаться следующим образом:

- погоными метрами
  - с или без естественной кривизны
- профильными деталями
  - по желанию заказчика (до 2000 мм возможно без естественной кривизны)
- профильными кольцами
  - склейка или вулканизация встык.

### Профильные насадки

Далее приводится выборка из 3500 имеющихся профильных насадок.

По вашему запросу может быть разработана и изготовлена индивидуальная оснастка. Как правило, это занимает времени от 4 недель.

Более подробная информация → Каталог продуктов: Специальные уплотнительные профили

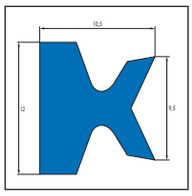

Профиль 417

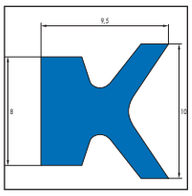

Профиль 423

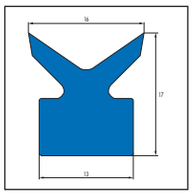

Профиль 892

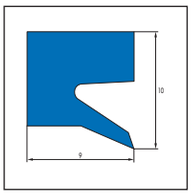

Профиль 1101

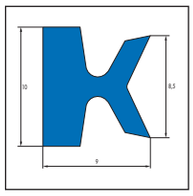

Профиль 1123

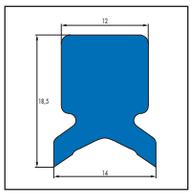

Профиль 1347

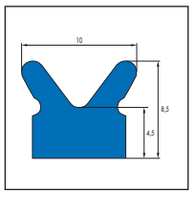

Профиль 1644

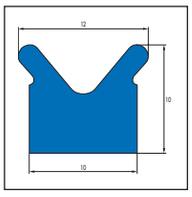

Профиль 1868

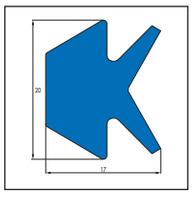

Профиль 2212

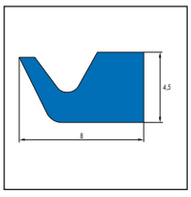

Профиль 2345

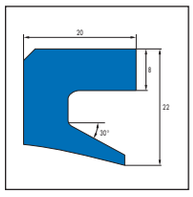

Профиль 2414

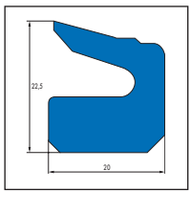

Профиль 2424

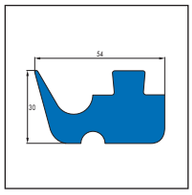

Профиль 2449

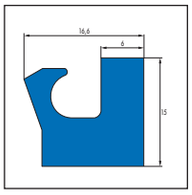

Профиль 2529

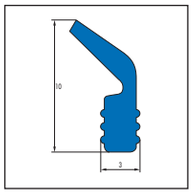

Профиль 2757

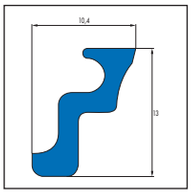

Профиль 2849

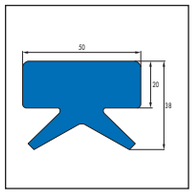

Профиль 2938

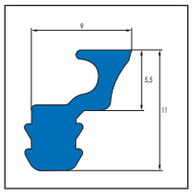

Профиль 3061

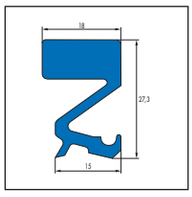

Профиль 3255

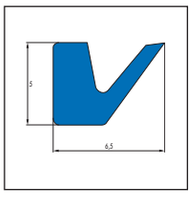

Профиль 3279

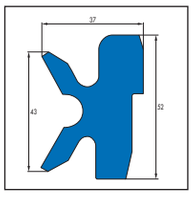

Профиль 20088

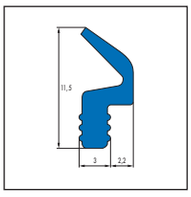

Профиль 20269

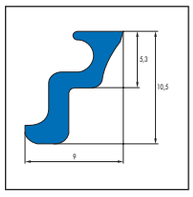

Профиль 20276



SIMM_RU.indb 247 27.05.2011 13:42:53

# Для заметок



SIMM_RU.indb 1000 27.05.2011 13:42:53

☐ Запрос ☐ Заказ

Компания

ФИО

Улица

Почтовый код, город

Страна

| Код продукта | Размеры | Материал | № артикула | Количество | Примечания |
|---|---|---|---|---|---|
| | | | | | |
| | | | | | |
| | | | | | |
| | | | | | |
| | | | | | |
| | | | | | |
| | | | | | |
| | | | | | |
| | | | | | |
| | | | | | |

Печать компании

**Дата / подпись**

# Обзор каталогов Simrit

**Наглядные и информативные: новые каталоги Simrit отдельно по каждому продукту**

Вы быстро и точно найдете нужный вам продукт для конкретных условий применения. Теперь Simrit для удобства выбора и заказа предлагает вам полные справочные пособия по каждому ассортименту продукции. Наряду с подробной номенклатурой изделий, в наших каталогах вы найдете важную информацию о конструкциях, предлагаемом сервисе, а также важные сведения о технологии и применении.

Вы можете прямо сейчас заказать наши каталоги или техническое руководство на сайте www.simrit.ru.

**Уплотнения Simmerring и вращающиеся уплотнения**

**Уплотнения для пневматики и гидравлики**

**Кольца круглого сечения и статические уплотнени**

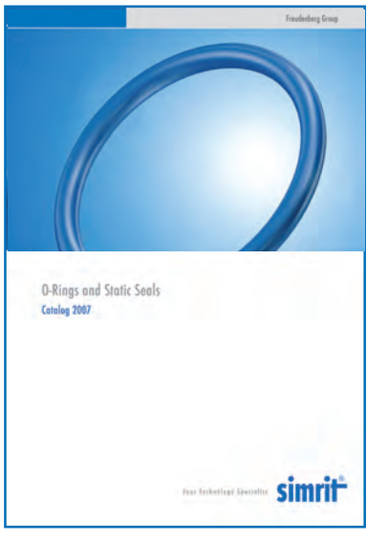


**Специальные уплотнительные продукты**

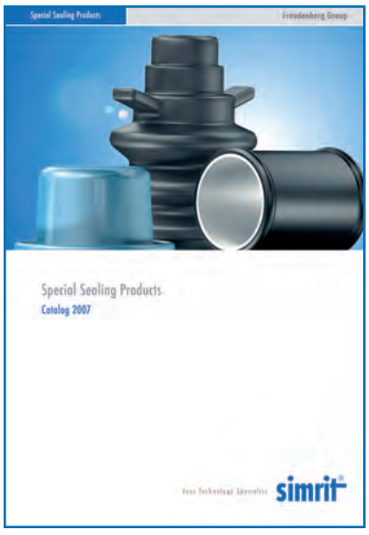


**Виброизолирующие компоненты**

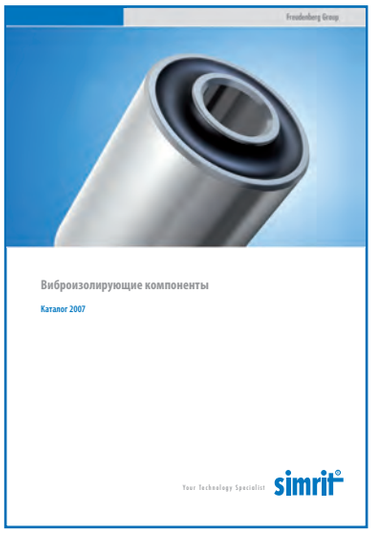


**Техническое руководство**

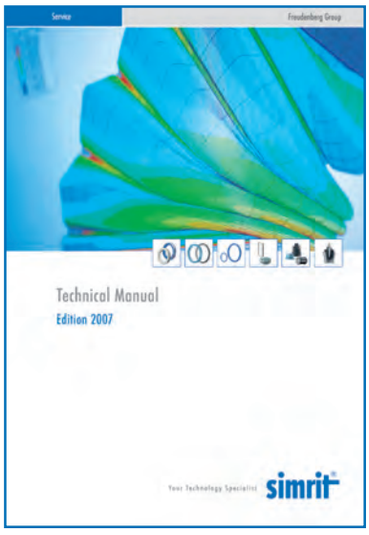




SIMM_RU.indb 1002 27.05.2011 13:43:01

# Сервисные центры и партнеры Simrit во всем мире

| Европа | Телефон | Факс | E-mail |
|---|---|---|---|
| **Австрия** | +43 (0) 72 42 47 36 10 | +43 (0) 72 42 47 36 120 | marchtrenk@simrit.at |
| **Бельгия** | +49 (0) 18 05 74 67 48 | +49 (0) 18 03 74 67 48 | belux@simrit.fr |
| **Великобритания** | +44 (0) 14 55 20 44 44 | +44 (0) 14 55 20 44 55 | info@simrit.com |
| **Венгрия** | +36 1 239 31 40 | +36 1 239 31 43 | info@simrit.hu |
| **Германия** | +49 (0) 18 05 74 67 48 | +49 (0) 18 03 74 67 48 | info@simrit.de |
| **Дания** | +45 (0) 44 92 18 33 | +45 (0) 44 92 25 20 | info@simrit.dk |
| **Испания** | +34 93 579 52 20 | +34 93 570 49 65 | simrit.iberica@simrit.es |
| **Италия** | +39 045 85 17 600 | +39 045 85 17 650 | vendite@corcos-simrit.it |
| **Польша** | +48 (0) 2 28 33 77 16 | +48 (0) 2 28 33 58 97 | simrit@simrit.com.pl |
| **Португалия** | +34 93 579 52 20 | +34 93 570 49 65 | simrit.iberica@simrit.es |
| **Россия** | +7 495 380 06 50 | +7 495 380 06 51 | info@simrit.ru |
| **Словакия** | +421 47 483 14 59 | +421 47 491 11 29 | info@simrit.sk |
| **Турция** | +90 (0) 216 593 11 18 | +90 (0) 216 593 11 18 | info@simrit.de |
| **Украина** | +380 50 352 61 83 | +380 44 236 05 43 | info@simrit.com.ua |
| **Финляндия** | +358 (0) 94 52 01 80 | +358 (0) 94 52 01 822 | info@simrit.fi |
| **Франция** | +33 (0) 3 85 29 30 00 | +33 (0) 3 85 29 30 87 | simrit@simrit.fr |
| **Чешская Республика** | +420 2 71 72 21 87 | +420 2 71 72 35 63 | simrit@simrit.cz |
| **Швейцария** | +41 (0) 44 306 44 22 | +41 (0) 44 302 70 02 | info@simrit.ch |
| **Швеция** | +46 (0) 8 70 52 700 | +46 (0) 8 83 81 63 | info@simrit.se |

| Америка | Телефон | Факс | E-mail |
|---|---|---|---|
| **Бразилия** | +55 11 4072 8000 | +55 11 4075 4635 | simritsa@fngp.com |
| **Мексика** | +52 442 192 3200 | +52 442 221 6319 | rzn@fngp.com |
| **США** | +1 (0) 734 451 0020 | +1 (0) 734 451 5500 | information@simrit.us |

| Азия | Телефон | Факс | E-mail |
|---|---|---|---|
| **Индия** | +91 124 400 79 60 | +91 124 401 86 68 | sales@sfnindia.com |
| **Китай** | +86 21 50 36 69 00 | +86 21 50 36 63 07 | simrit@nfgc.com.cn |
| **Сингапур** | +65 (6) 265 32 33 | +65 (6) 265 57 31 | sales@nok.co.th |
| **Япония** | +81 3 34 32 84 15 | +81 3 34 32 39 19 | kozohrht@nok.co.jp |

| Африка | Телефон | Факс | E-mail |
|---|---|---|---|
| **ЮАР** | +49 (0) 18 05 74 67 48 | +49 (0) 18 05 74 67 48 | info@simrit.de |

Более подробно информация о сервисных центрах и дистрибьюторах Simrit представлена на сайте www.simrit.ru.

**Официальный дистрибьютор SIMRIT в Украине:**

мультибрендовая компания

ТОРГОВИЙ ДІМ ®
**ГалПідшипник**
**www.galp.com.ua**

**79035, Львов, ул. Зеленая, 238-з** **тел./факс: (032) 297-65-66, 297-01-93**
**04080, Киев, ул. Кириловская, 69-Б** **тел./факс: (044) 501-28-28, 451-85-10**
**69068, Запорожье, ул. Фонвизина, 8** **тел./факс: (0612) 13-91-26,13-90-03**
**65013, Одесса, ул. Николаевская дорога, 140** **тел./факс: (048) 717-44-31, 717-44-32**
**61177, Харков, ул. Залютинская, 10** **тел./факс: (057) 777-66-33, 777-65-79**
**21012, Винница, ул. Данила Нечая, 65, оф. 405** **тел./факс: (0432) 68-79-81**
**25014, Кировоград, пр. Инженеров, 8, оф. 303** **тел./факс: (0522) 35-76-77, 35-76-88**

© Freudenberg Simrit GmbH & Co. KG | Каталог Уплотнения Simmerring и вращающиеся уплотнения 2011